NÉCESSAIRE DE MONTAGE DE TREUIL

POUR YAMAHA VIKING/WOLVERINE/WOLVERINE X2/X4

N° de pièce 25-5310

GUIDE D'ASSEMBLAGE/D'INSTALLATION

Possibilités d'utilisation

TREUIL N° 25-9xxx

Avant de commencer, veuillez lire ces instructions et vous assurer de disposer de la totalité des pièces et des outils.
Ces instructions fournissent les détails requis pour l'installation et l'entretien du nécessaire.

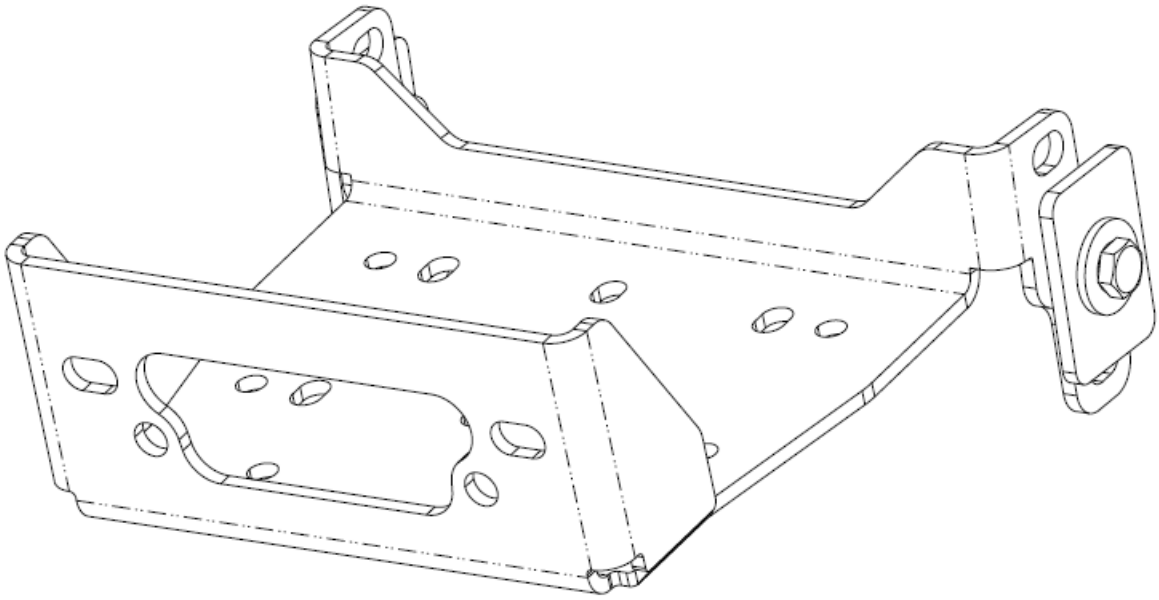

© 2021 Kolpin Outdoors Inc. REV 00

INSTRUCTIONS D'UTILISATION

Nous vous félicitons d'avoir acheté l'accessoire le plus durable de l'industrie. Nos accessoires fonctionnent parfaitement à longueur d'année. Avec un nettoyage et un entretien appropriés, votre accessoire Kolpin durera des années. Veuillez lire et vous assurer de bien comprendre les instructions d'assemblage, les avis et les mises en garde avant d'assembler et d'utiliser votre accessoire Kolpin.

Respectez les directives ci-dessous pour assurer une installation réussie et satisfaisante.

Lisez ce guide et assurez-vous de bien le comprendre avant d'entreprendre l'installation.

Vérifiez périodiquement l'usure et le serrage de toutes les fixations.

Remplacez ou resserrez les fixations au besoin.

CONSIGNES DE SÉCURITÉ ET INFORMATION SUR L'ACCESSOIRE

Les accessoires Kolpin sont conçus en fonction de votre sécurité.

Afin de vous protéger ainsi que votre véhicule, certaines pièces ou fixations de l'accessoire peuvent avoir été conçues pour céder ou pour se rompre en cas de surcharge.

Les nécessaires de montage de treuil Kolpin sont conçus pour être compatibles avec les treuils Kolpin et Cycle Country, de même que de nombreux autres modèles, mais ils pourraient ne pas être compatibles avec certains treuils. Les nécessaires de montage de treuil Kolpin offrent des caractéristiques qui facilitent l'utilisation d'un chasse-neige.

! DANGER ! ! AVERTISSEMENT ! ! ATTENTION !

Pour éviter les blessures corporelles ou les dommages au véhicule :

Lisez et assurez-vous de bien comprendre tous les avis portant ces mentions :

Attention

Avertissement

Danger

Suivez les instructions du véhicule, du treuil, du support de treuil et de toute pièce utilisée avec cet accessoire.

Ne soulevez jamais une charge non assujettie à l'aide d'un treuil.

Débranchez la batterie lors de l'installation ou de la réparation du treuil, afin de prévenir les décharges électriques.

Ne soulevez pas de charge en hauteur.

Ne dépassez pas la capacité de charge du treuil.

Portez toujours des gants pour manipuler un câble de treuil.

Ne vous servez pas d'un treuil ni d'un support de treuil pour le remorquage.

Ne chargez pas par à-coups un treuil, un câble ou un support de treuil.

Gardez vos doigts, vos mains et vos vêtements éloignés du guide-câble et du tambour du câble du treuil lorsque vous vous en servez.

© 2021 Kolpin Outdoors Inc. REV 00

Contenu du nécessaire :

N°	Qté	Description	Numéro de pièce
1	1	Support de montage de treuil	-
2	2	Plaque d'écartement	-
3	2	Boulon à tête hexagonale, zingué, M10-1.5 x 30 mm de longueur	-
4	2	Écrou autofreiné, zingué, M10-1.5	-
5	4	Rondelle plate, zingué, M10	-
6	1	Guide d'instructions (non illustré)	-

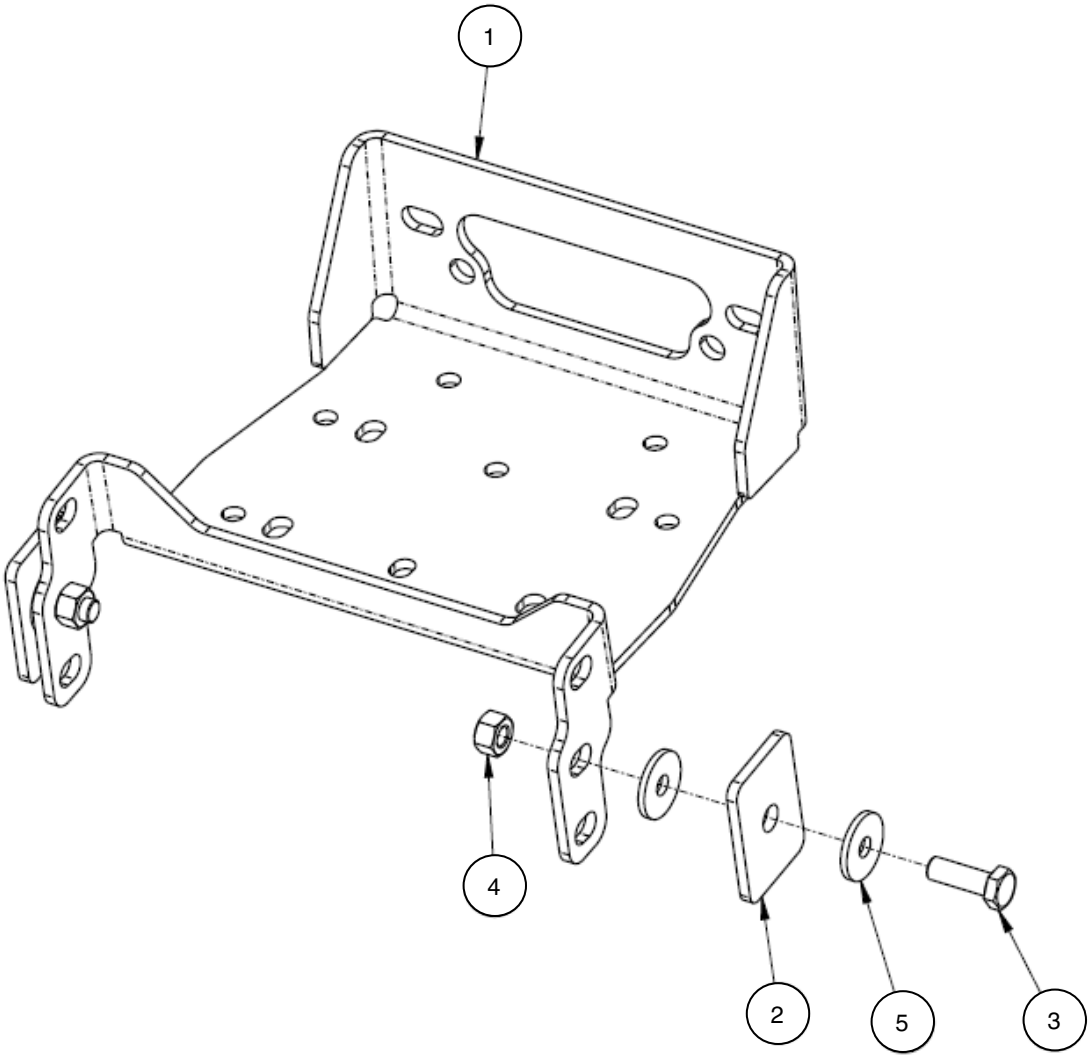

© 2021 Kolpin Outdoors Inc. REV 00

AVANT DE COMMENCER :

- **Cet accessoire Kolpin a été conçu exclusivement pour le véhicule auquel il est destiné.**
- **Veuillez lire et vous assurer de bien comprendre toutes les instructions.**
- **Assurez-vous de disposer de la totalité des pièces et des outils.**
- **Pour assurer une installation satisfaisante, suivez correctement toutes les étapes dans la séquence définie.**
- **Conservez ces instructions pour référence ultérieure ou pour toute demande d'information.**
- **Pour faciliter l'installation, veillez à ce que le véhicule soit propre et exempt de débris.**
- **Toutes les indications du côté droit ou du côté gauche sont faites à partir du point de vue du conducteur au volant du véhicule.**

OUTILS REQUIS :

- **Jeu de clés et de douilles métriques**
- **Jeu de tournevis Torx**
- **Jeu de tournevis à pointe hexagonale**
- **Pince**
- **Clé dynamométrique**
- **Ne vous servez pas d'outils à chocs pour poser les fixations.**

TEMPS D'ASSEMBLAGE APPROXIMATIF : 18 minutes

Remarque : S'il manque une pièce, ne retournez pas l'accessoire au magasin. Téléphonez-nous sans frais pour obtenir de l'assistance au 1-877-956-5746.

Remarque : Ce nécessaire comprend les pièces requises pour l'installation sur des véhicules Viking, Wolverine et Wolverine X2/X4. Selon le véhicule, les étapes ou les pièces ne seront peut-être pas toutes requises.

Préparation à l'installation :

1. Placez la transmission du véhicule à la position NEUTRE et serrez le FREIN DE STATIONNEMENT. Placez la clé de contact à la position d'arrêt (OFF) et retirez-la.
2. Débranchez le fil positif (rouge) et le fil négatif (noir) de la batterie.
3. Afin de dégager l'accès pour installer les fixations du treuil, enlevez la section inférieure en plastique du pare-chocs avant. Retirez les 4 fixations d'origine (6 pour les modèles Wolverine X2/X4), comme le montre l'illustration, et mettez-les de côté pour le remontage. (Voir l'illustration 1-1.)
4. Afin de dégager l'accès pour installer le support de montage de treuil (1) sur le châssis du véhicule, enlevez le pare-chocs avant. Mettez les fixations de côté pour le remontage. *Remarque : Il n'est peut-être pas essentiel d'enlever le pare-chocs, mais cela peut dégager l'accès pour faciliter l'installation.*

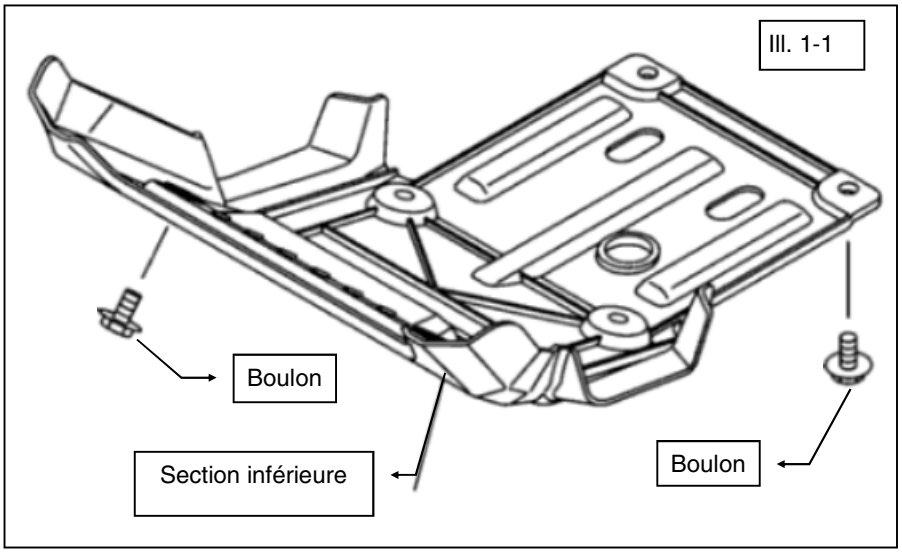

© 2021 Kolpin Outdoors Inc. REV 00

Installation du support de treuil :

5. Placez le support de montage de treuil (1) entre le pare-chocs avant et le châssis du véhicule, comme le montre l'illustration. (Voir les illustrations 1-2, 1-3 et 1-4.) *Remarque : Orientez le support comme le montre l'illustration, au centre du pare-chocs. Même si l'illustration ne montre pas votre véhicule, l'installation reste semblable.*

6. *Remarque : Pour les véhicules Viking et Wolverine, les plaques d'écartement (2) ne sont pas utilisées.*

7. Posez les boulons M10 (3) avec une rondelle plate M10 (5) et une plaque d'écartement (2) sur le véhicule, comme le montre l'illustration. Fixez-les en utilisant une rondelle plate M10 (5) et un écrou autofreiné (4) à partir de l'arrière du châssis. (Voir les illustrations 1-4 et 1-5.) *Remarque : Ne serrez pas les fixations pour l'instant.*

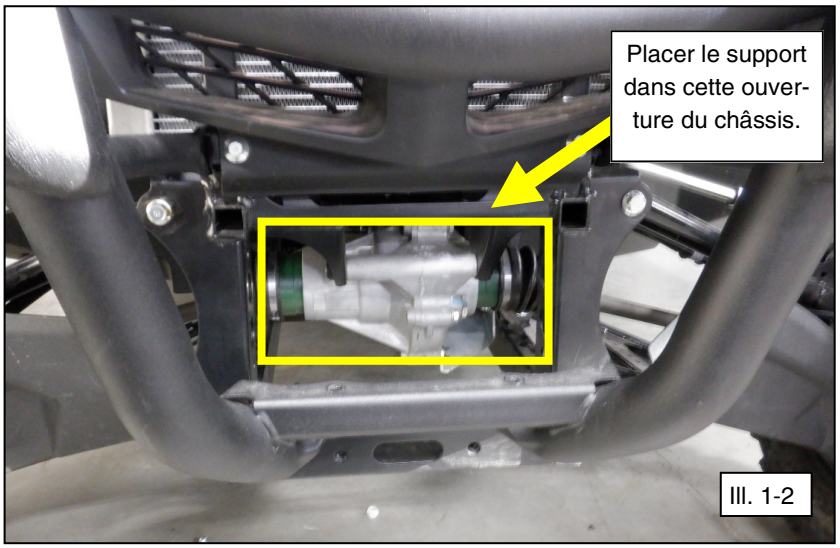

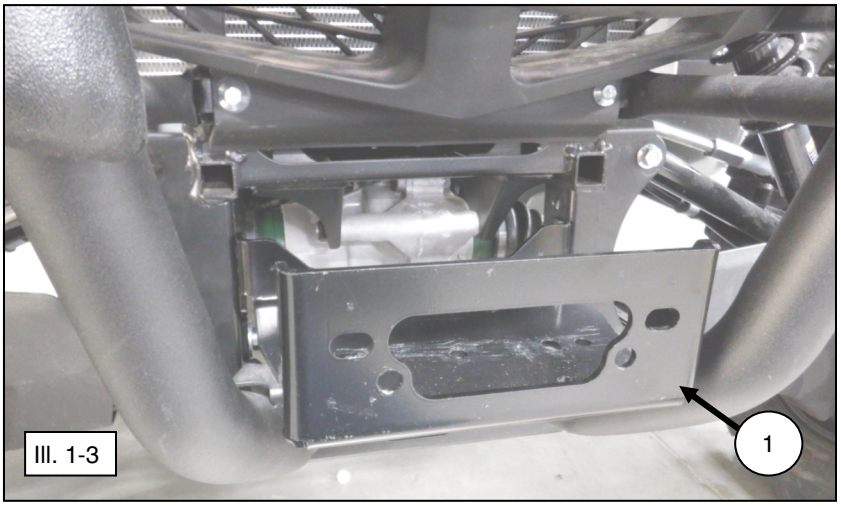

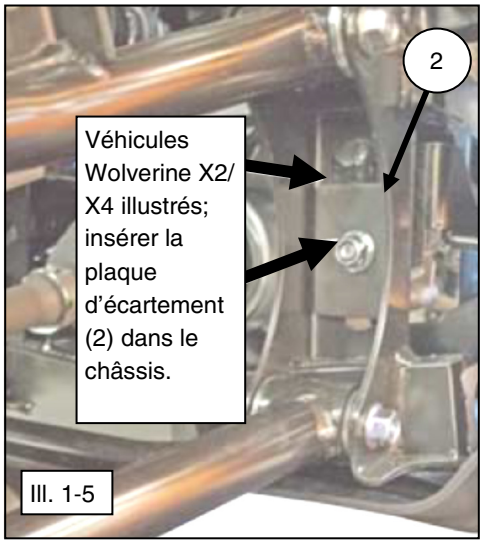

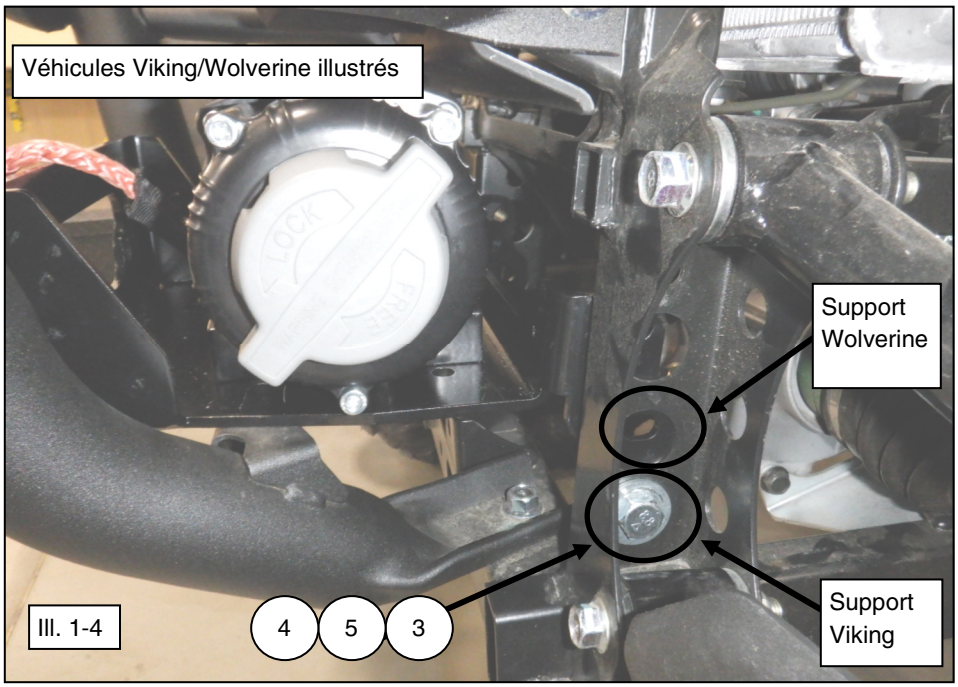

© 2021 Kolpin Outdoors Inc. REV 00

Installation du treuil :

8. Installez le treuil sur le support de montage de treuil et sur le pare-chocs en utilisant les fixations M8 comprises avec le nécessaire de treuil, comme le montre l'illustration. (Voir les illustrations 1-6, 1-7 et 1-8.) *Remarque : Les deux boulons à tête hexagonale M8 avant passeront par les trous d'origine du pare-chocs, les trous du support de montage de treuil et dans le corps du treuil.*

9. Serrez toutes les fixations au couple prescrit.

= T
COUPLE DES FIXATIONS DE 8 MM : 17 pi-lb (23 N m)

= T
COUPLE DES FIXATIONS DE 10 MM : 34 pi-lb (46 N m)

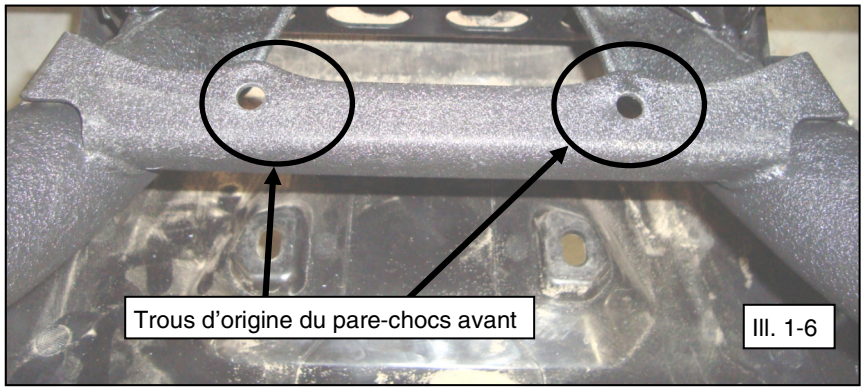

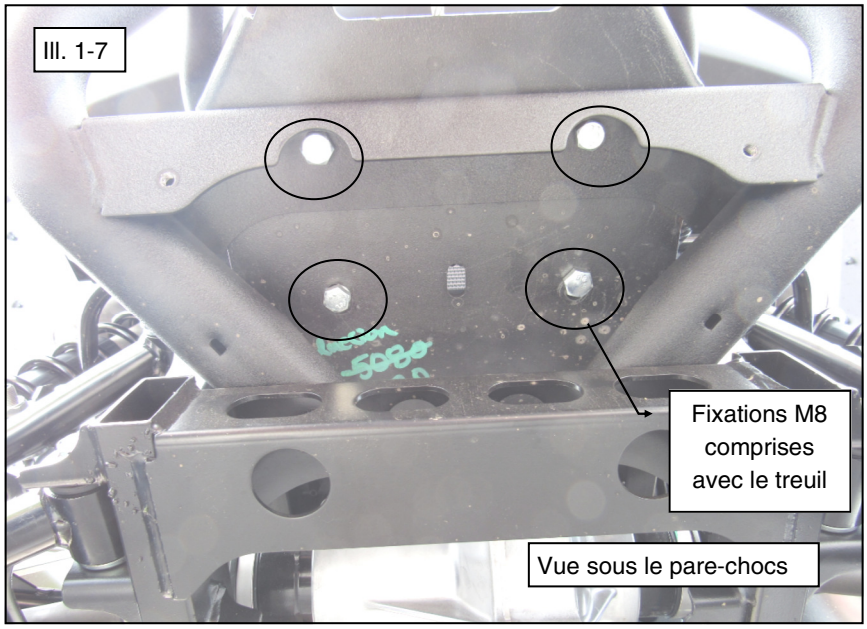

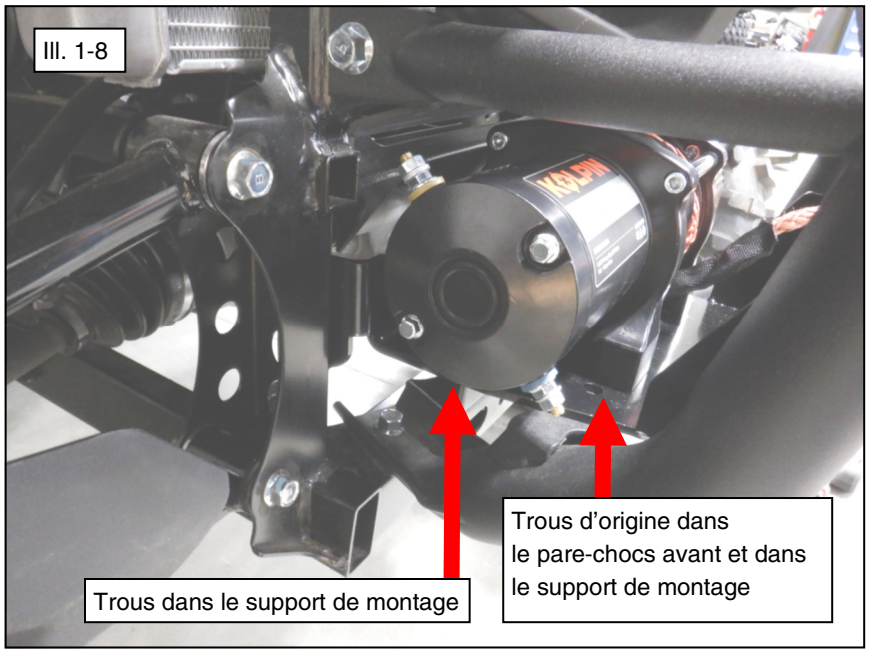

© 2021 Kolpin Outdoors Inc. REV 00

Installation du guide-câble :

10. Le nécessaire de treuil devrait également comprendre un guide-câble. En utilisant les fixations M8 fournies dans le nécessaire de treuil, montez le guide-câble à l'avant du support de montage de treuil, comme le montre l'illustration. (Voir les illustrations 1-9 et 1-10.)
11. Serrez les fixations M8 au couple prescrit.

= T
COUPLE DES FIXATIONS DE 8 MM : 17 pi-lb (23 N m)

12. Le câble ou la corde du treuil doit être enroulé sur le tambour du treuil, comme le montre l'illustration. Un tel enroulement du câble en prolongera la durée utile et rehaussera les performances du treuil. (Voir l'illustration 1-11.)
13. Acheminez le câble du treuil dans le guide-câble et fixez le crochet au câble ou à la corde en utilisant les fixations fournies avec le nécessaire de treuil.
14. Remettez le pare-chocs et la section inférieure avant en plastique.

Ill. 1-9

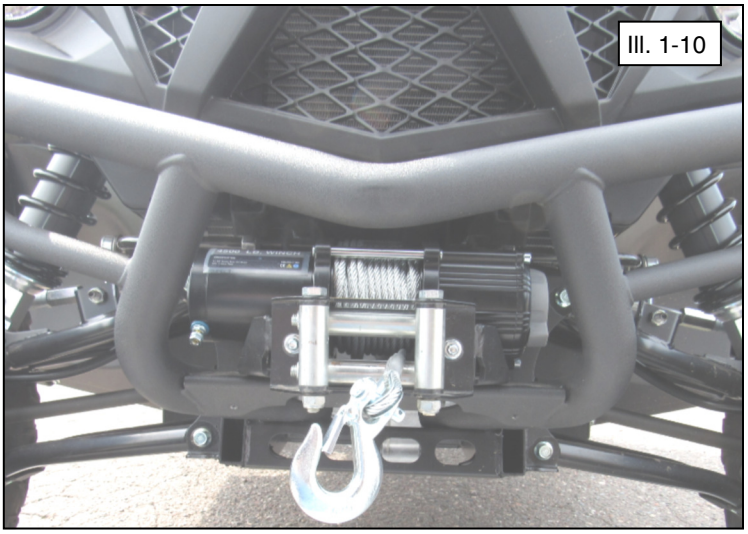
Ill. 1-10

Câblage et raccordement du treuil :

15. En fonction des instructions du treuil, acheminez et branchez les câbles électriques et les composants du treuil.
16. Fixez tous les faisceaux de fils avec des attaches autobloquantes (fournies avec le treuil) pour éviter tout contact avec des composants chauds, des rebords tranchants ou des pièces mobiles.
17. Rebranchez le câble noir négatif (-) à la batterie, puis le câble positif (+).
18. Placez la clé à la position de contact (ON) et vérifiez le bon fonctionnement du treuil.
19. Resserrez toutes les fixations après 30 minutes de conduite du véhicule.

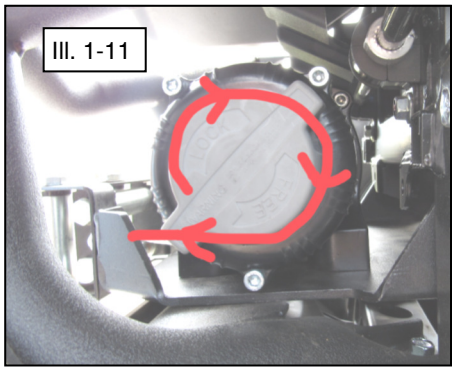
Ill. 1-11

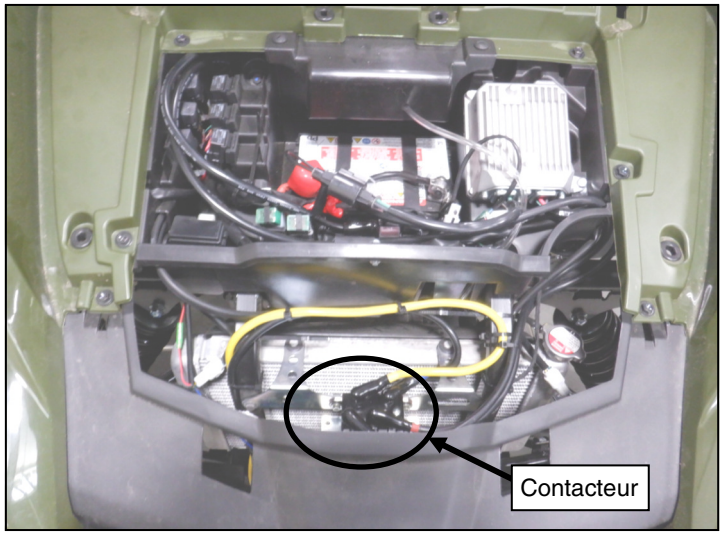

© 2021 Kolpin Outdoors Inc. REV 00

Garantie limitée d’un an

Durant une période d’un an à compter de la date d’achat, Kolpin remplacera à l’acheteur initial, sans frais, toute pièce qui, après examen par Kolpin, est jugée défectueuse du point de vue des matériaux, de la main-d’œuvre ou des deux.

Les coûts de transport visant à soumettre l’article à Kolpin pour un examen au titre de la garantie doivent être assumés en totalité par l’acheteur. Advenant que Kolpin détermine que l’article doit être retourné à l’usine pour obtenir un crédit, veuillez téléphoner au 1-877-956-5746 pour obtenir un numéro d’autorisation de retour de marchandise (ARM) et les directives d’expédition.

Cette garantie ne s’applique pas aux pièces ayant été endommagées par un accident, une modification, un abus, un entretien inadéquat, une usure normale ou toute autre cause échappant au contrôle du fabricant. Afin de vous protéger ainsi que votre VTT, certaines pièces ou fixations du chasse-neige ont été conçues pour se rompre en cas de tension excessive. Toute pièce perdue en raison d’un mauvais serrage ou d’un entretien inadéquat n’est pas couverte par cette garantie. La présente garantie ne couvre pas la main-d’œuvre pour enlever et remettre le chasse-neige et les composants connexes.

Certaines pièces accessoires, comme les moteurs ou les actionneurs, pourraient offrir une garantie du fabricant d’origine. La plupart des fixations sont de nature générale et peuvent être obtenues localement. Assurez-vous de les remplacer par des modèles répondant minimalement aux normes de la classe métrique 8.8.

Kolpin Outdoors, Inc.

Téléphone : 763-478-5800

Ligne sans frais : 1-877-956-5746

Télécopieur : 1-800-245-7569

www.kolpin.com

Courriel : customerservice@kolpin.com

© 2021 Kolpin Outdoors Inc. REV 00