SYSTÈME ASSISTÉ DE RÉGLAGE D'ANGLE DE LA LAME HIGH RISE

N° de pièce 33-0100

GUIDE D'UTILISATION

Possibilités d'utilisation

ARMATURE HIGH RISE 33-0000 OU 34-0000

À L'ATTENTION DU MARCHAND : LE CLIENT DOIT RECEVOIR UN EXEMPLAIRE DE CE GUIDE LORS DE LA VENTE.

Avant de commencer, veuillez lire ces instructions et vous assurer de disposer de toutes les pièces et de tous les outils requis. Ces instructions vous permettront de vous familiariser avec l'utilisation de l'armature de chasse-neige. Ces instructions fournissent les détails de l'installation, de la réparation, du réglage et de l'entretien des

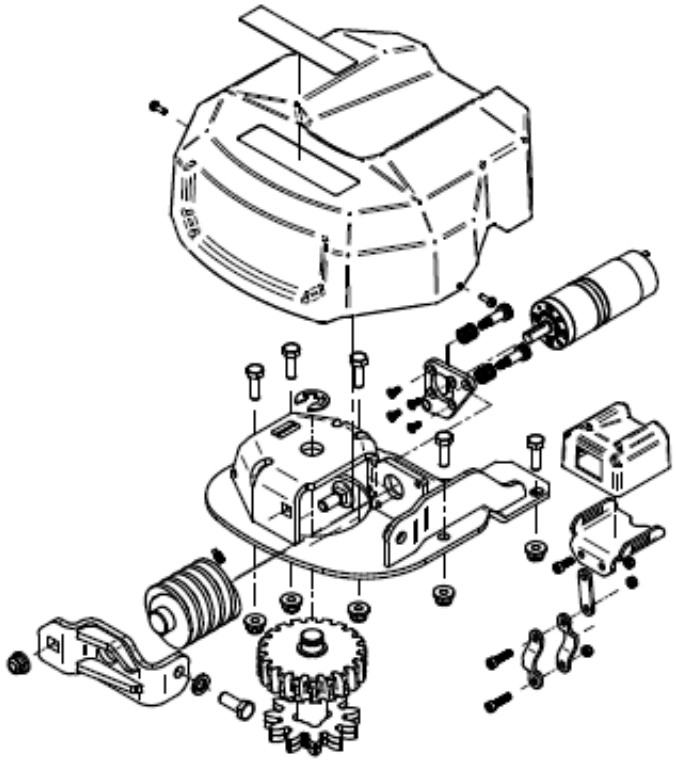

© 2021 Kolpin Outdoors Inc. REV 04

INSTRUCTIONS D'UTILISATION

Félicitations! Vous venez d'acheter un des meilleurs composants de chasse-neige de l'industrie. Le système assisté de réglage d'angle de la lame High Rise convient bien à tout type de déneigement. Avec un entretien approprié, ce système durera des années.

La conception du système assisté de réglage d'angle de la lame permet à l'utilisateur de sélectionner divers angles vers la gauche ou vers la droite tout en demeurant bien assis sur son VTT. Son dispositif d'engrenage robuste est conçu pour absorber les impacts associés à une utilisation normale. Une fois installé, le système assisté de réglage d'angle de la lame demeure sur l'armature High Rise et son câblage peut être débranché. De plus, ce système permet de réaliser en été des travaux de paysagement d'envergure légère à moyenne dans les climats tempérés.

AVIS
L'utilisation d'un chasse-neige nécessite des composants additionnels : *Lame de chasse-neige Kolpin, armature High Rise, ensemble de treuil, support de chasse-neige à mi-châssis*.

Veuillez vous assurer de lire et de bien comprendre la totalité des instructions d'assemblage, des avis et des avertissements avant d'assembler et d'utiliser ce système assisté de réglage d'angle de la lame High Rise.

Suivez ces directives pour vous assurer d'une utilisation satisfaisante :

- Lisez ce guide d'utilisation et celui du VTT avant d'utiliser cet article.
- Vérifiez périodiquement toutes les fixations pour savoir si elles comportent des signes d'usure ou de desserrement. Remplacez-les ou resserrez-les au besoin.
- Avant d'utiliser le chasse-neige pour la première fois, placez-le le plus loin possible à droite ou à gauche pour vérifier le dégagement entre le chasse-neige et les pneus avant.
- N'utilisez pas ce système au-dessus de 65 °F (18 °C) ni au-dessous de –20 °F (-28 °C).
- *Le moteur du système fournit assez de couple pour faire pivoter la lame lorsque celle-ci se trouve en position soulevée seulement.* ***Ne faites pas pivoter la lame lorsque celle-ci repose sur le sol. Vous risqueriez de causer des dommages.***
- *Lorsque la lame ne pivote plus (à cause d'un obstacle ou parce qu'elle se trouve à son angle maximum d'un côté ou de l'autre), relâchez le commutateur.*
- ***Ne continuez pas à faire fonctionner le système lorsque la lame est verrouillée. Vous risqueriez de causer des dommages.***
- Utilisez cet article avec prudence dans les pentes et sur les surfaces accidentées. Familiarisez-vous avec la zone avant de la déneiger.
- Repérez les objets immobiles pouvant être dissimulés dans la zone à déneiger.
- Pour éviter les dommages au moment de créer un banc de neige, inversez la direction avant de soulever la lame du chasse-neige.
- Ne percutez pas un banc de neige avec la lame du chasse-neige. ** Ralentissez avant d'arriver à un banc de neige. **
- Pour de meilleurs résultats, placez la suspension du VTT au réglage le plus rigide.
- Afin de réduire les efforts requis pour la direction et d'améliorer la mobilité, gonflez les pneus à la pression maximale.
- Les patins du chasse-neige sont réglables. Un réglage général procure un niveau égal au dessous des lisses d'usure du chasse-neige. Un réglage plus haut réduit les risques d'entraînement de pierres ou de gravier.
- Afin de rehausser l'adhérence durant l'utilisation du chasse-neige, l'utilisateur peut essayer de fixer des poids au VTT pour augmenter la pression exercée sur les pneus, de réduire la pression de gonflage des pneus ou d'installer des chaînes antidérapantes.
- La lame du chasse-neige est conçue pour se déclencher lorsqu'elle frappe un objet ou qu'elle s'enfonce trop. En relâchant la pression, le chasse-neige se remet en position. *La tension des ressorts peut être augmentée en serrant les contre-écrous sous les boulons à œil. Pour réduire la tension des ressorts, desserrez les contre-écrous.*
- Portez toujours les vêtements de protection recommandés dans le guide d'utilisation du VTT.
- Tenez-vous éloigné de la lame et des pièces mobiles durant l'utilisation du chasse-neige.

© 2021 Kolpin Outdoors Inc. REV 04

CONSIGNES DE SÉCURITÉ

Nos dispositifs de chasse-neige ont été conçus en fonction de votre sécurité. Veuillez lire et vous assurer de bien comprendre la totalité des mises en garde, des avis et des avertissements de ce guide avant de commencer. Afin d'assurer une protection pour vous-même et le VTT, certaines pièces de chasse-neige ou certaines fixations sont conçues pour se rompre en cas de surcharge.

⚠AVERTISSEMENT⚠

POUR ÉVITER LES BLESSURES GRAVES OU LA MORT :

1. NE ROULEZ PAS À PLUS DE 5 MI/H (8 KM/H) LORSQUE LE CHASSE-NEIGE EST INSTALLÉ.
2. SOYEZ TRÈS PRUDENT DANS LES PENTES ET SUR LES SURFACES ACCIDENTÉES.
3. N'ACCEPTEZ AUCUN PASSAGER SUR LA LAME OU SUR LE VTT IMMOBILISÉ OU EN MOUVEMENT.
4. TENEZ TOUTE PERSONNE ÉLOIGNÉE DE LA LAME OU DU VTT IMMOBILISÉ OU EN MOUVEMENT.
5. AU MOMENT DE POUSSER DE LA NEIGE LOURDE, IL POURRAIT ÊTRE DIFFICILE DE MAÎTRISER LA DIRECTION DU VÉHICULE.
6. AVANT DE RÉGLER LA LAME, ÉTEIGNEZ LE MOTEUR DU VTT, APPLIQUEZ-EN LES FREINS ET VERROUILLEZ LA LAME EN POSITION RELEVÉE.
7. ABAISSEZ COMPLÈTEMENT LA LAME APRÈS USAGE.
8. LISEZ LES INSTRUCTIONS RELATIVES À LA LAME ET LE GUIDE D'UTILISATION DU VTT.

AVANT DE COMMENCER :

- **Cet accessoire Kolpin est conçu exclusivement pour le véhicule auquel il est destiné.**
- **Veuillez lire toutes les instructions et vous assurer de bien les comprendre.**
- **Assurez-vous de disposer de la totalité des pièces et des outils.**
- **Afin d'assurer une installation satisfaisante, suivez toutes les étapes en respectant la séquence définie.**
- **Conservez ces instructions pour référence ultérieure ou pour toute demande d'information.**
- **Afin de faciliter l'installation, veillez à ce que le véhicule soit propre et exempt de débris.**
- **Toutes les indications du côté droit ou du côté gauche sont faites à partir du point de vue du conducteur au volant du véhicule.**

OUTILS REQUIS :

- **Clé de 10 mm**
- **Clé ou douille de 8 mm**
- **Clé et douille de 13 mm**
- **Clé hexagonale de 4 mm**
- **Pince à bec long, arrache-ressort ou corde de la taille d'un lacet**
- **Pour l'installation sur un VUTT seulement : Outil à découper le plastique (outil Dremel ou foret)**

TEMPS D'ASSEMBLAGE APPROXIMATIF : 30 minutes

Remarque : Le système assisté de réglage d'angle de la lame High Rise est presque entièrement assemblé à l'usine, mais nécessite tout de même un certain assemblage.

RESSERREZ LA TOTALITÉ DES BOULONS ET DES ÉCROUS APRÈS LES PREMIÈRES 30 MINUTES D'UTILISATION.

© 2021 Kolpin Outdoors Inc. REV 04

Contenu :

N°	Qté	Description	Numéro de pièce
1	13	Attache autobloquante, 141 mm de longueur	-
2	1	Boulon de carrosserie zingué, M10-1.5 x 25 mm	-
3	1	Anneau de retenue zingué	-
4	4	Vis d'assemblage à six pans creux, plate, zinguée, M4-0.7 x 10 mm	-
5	1	Vis de pression zinguée, M6-1.0 x 12 mm	-
6	1	Boulon hexagonal zingué, M10-1.5 x 25 mm	-
7	5	Boulon hexagonal zingué, M8-1.25 x 25 mm	-
8	3	Écrou hexagonal à bague de nylon zingué, M5-0.8	-
9	1	Rondelle d'arrêt zinguée, M10	-
10	1	Écrou à embase à bague de nylon zingué, M10-1.5	-
11	5	Écrou à embase à bague de nylon zingué, M8-1.25	-
12	2	Vis à épaulement zinguée, diam. 8 mm x 14 mm, M6-1.0	-
13	1	Vis d'assemblage à six pans creux zinguée, M5-0.8 x 14 mm de longueur	-
14	2	Vis d'assemblage à six pans creux zinguée, M5-0.8 x 20 mm de longueur	-
15	1	Engrenage zingué	-
16	2	Pince de guidon, peinte	-
17	1	Support droit, peint	-
18	1	Support de commutateur, peint	-
19	1	Capuchon en plastique pour commutateur de guidon	-
20	1	Armature soudée, zinguée	-
21	1	Faisceau de câblage (côté moteur)	-
22	1	Plaque zinguée	-
23	1	Faisceau de câblage pour VTT/VUTT avec commutateur et fusible (côté véhi-	-
24	1	Roue à vis sans fin zinguée	-
25	1	Capot en plastique du moteur	33-0120
26	1	Autocollant	-
27	2	Ressort	-
28	1	Plaque de montage du moteur, zinguée	-
29	1	Moteur électrique	33-0111
30	2	Vis autotaraudeuse zinguée, M4-0.7 x 12 mm de longueur	-
31	1	Guide d'utilisation (non illustré)	-

© 2021 Kolpin Outdoors Inc. REV 04

Contenu (suite) :

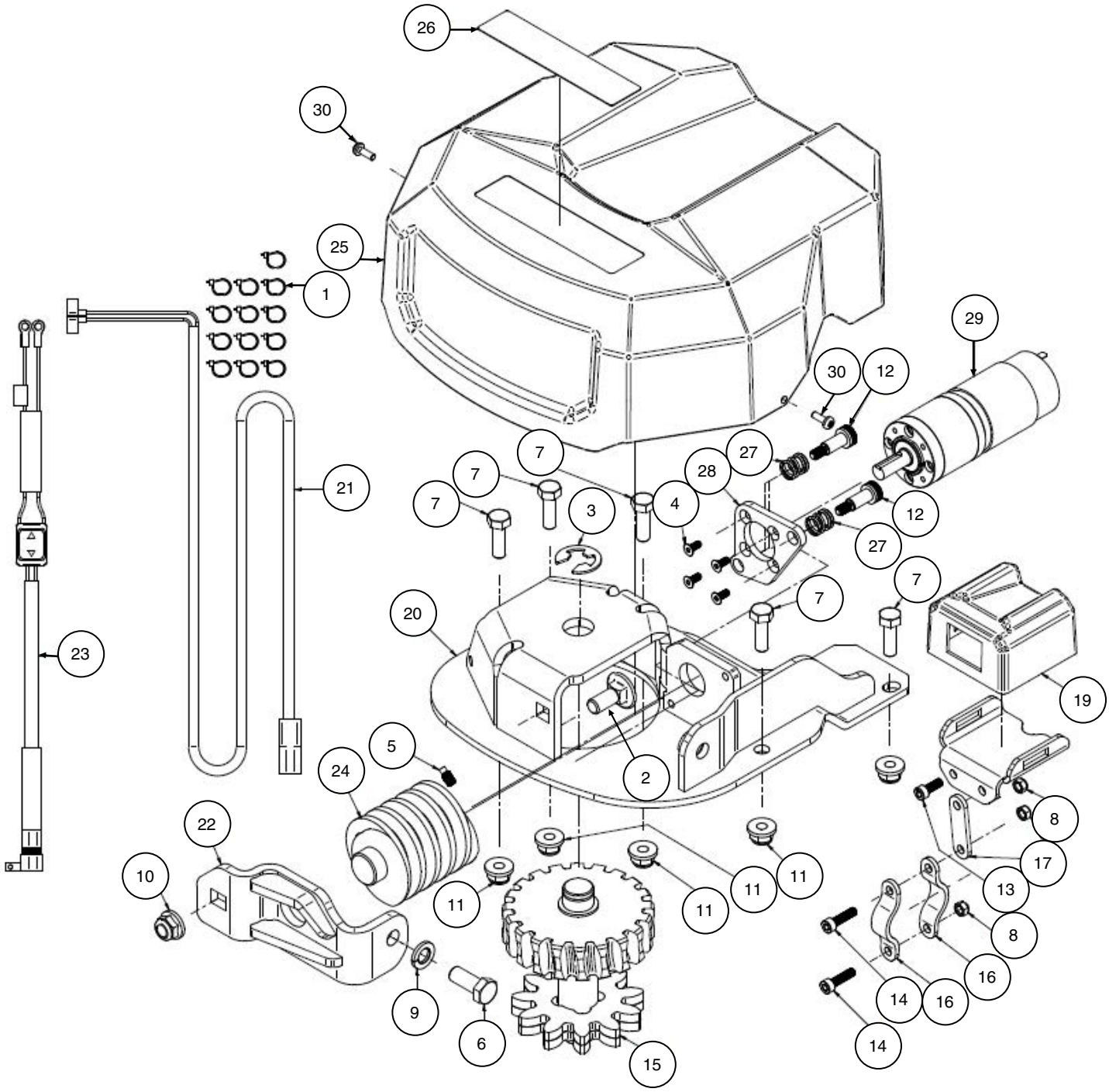

© 2021 Kolpin Outdoors Inc. REV 04

INSTRUCTIONS D'ASSEMBLAGE :

PRÉPARATION À L'INSTALLATION :

1. Retirez le capot en plastique de l'armature. Retirez le ressort et la vis retenant le bras de réglage d'angle comme le montre l'illustration. En utilisant une corde ou un arrache-ressort pour tirer sur la section supérieure, vous pourrez retirer facilement le ressort. (Voir l'illustration 1-1.)

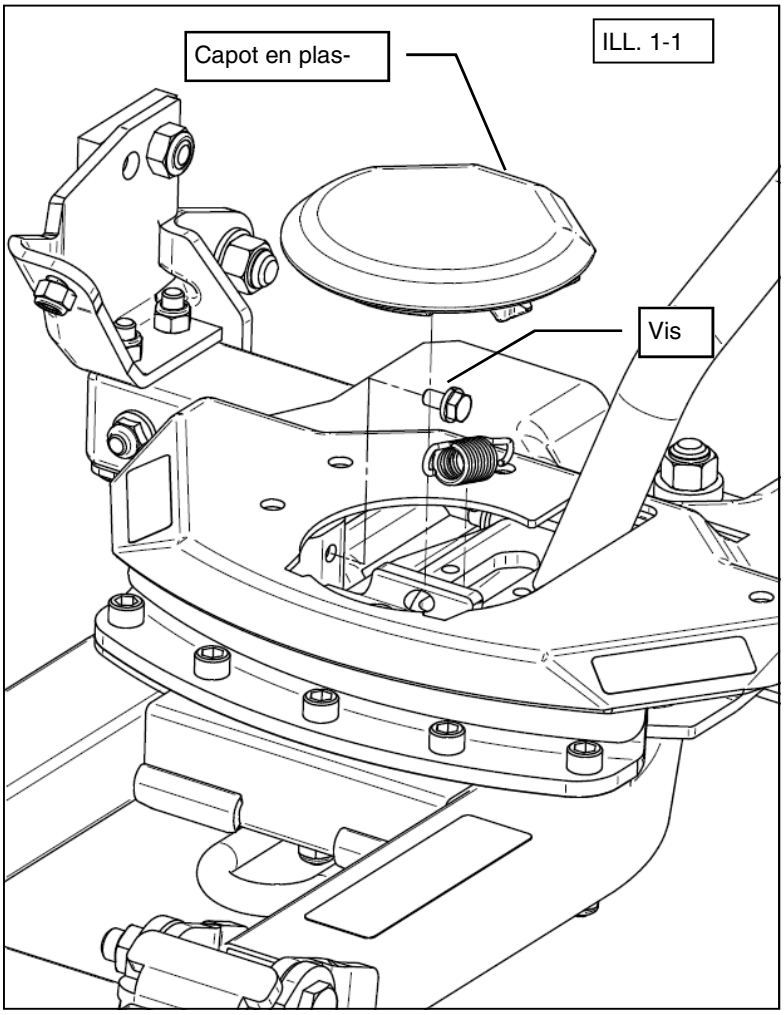

2. Faites pivoter le bras de réglage d'angle en direction de la lame, puis tirez-le vers le VTT. Le bras sortira ainsi de l'armature. (Voir l'illustration 1-2.)

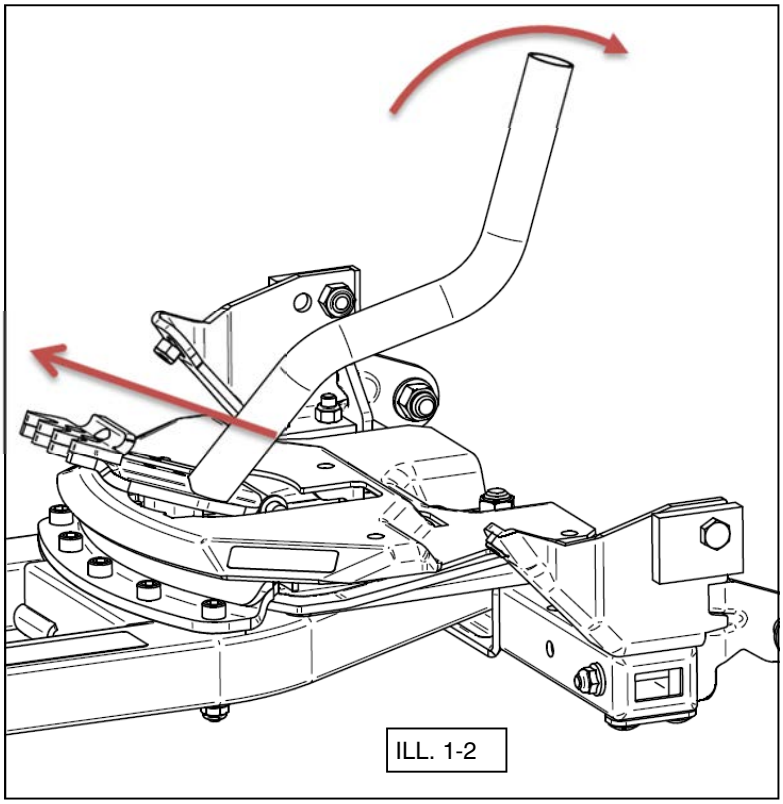

© 2021 Kolpin Outdoors Inc.

INSTALLATION DU SYSTÈME DE RÉGLAGE D'ANGLE SUR L'ARMATURE :

1. Placez l'armature du moteur sur l'armature du chasse-neige comme le montre l'illustration. Le trou pratiqué dans le pivot de l'armature du chasse-neige sert de guide d'alignement inférieur pour l'engrenage. (Voir l'illustration 2-2.) Posez les cinq boulons (7) dans les trous pratiqués dans l'armature du moteur et dans l'armature du chasse-neige. Posez les cinq écrous à embase à bague de nylon M8 (11) sur les boulons. Serrez-les au couple prescrit. (Voir l'illustration 2-1.)

= T
COUPLE DES FIXATIONS DE 8 MM : 17 pi-lb (23 N m)

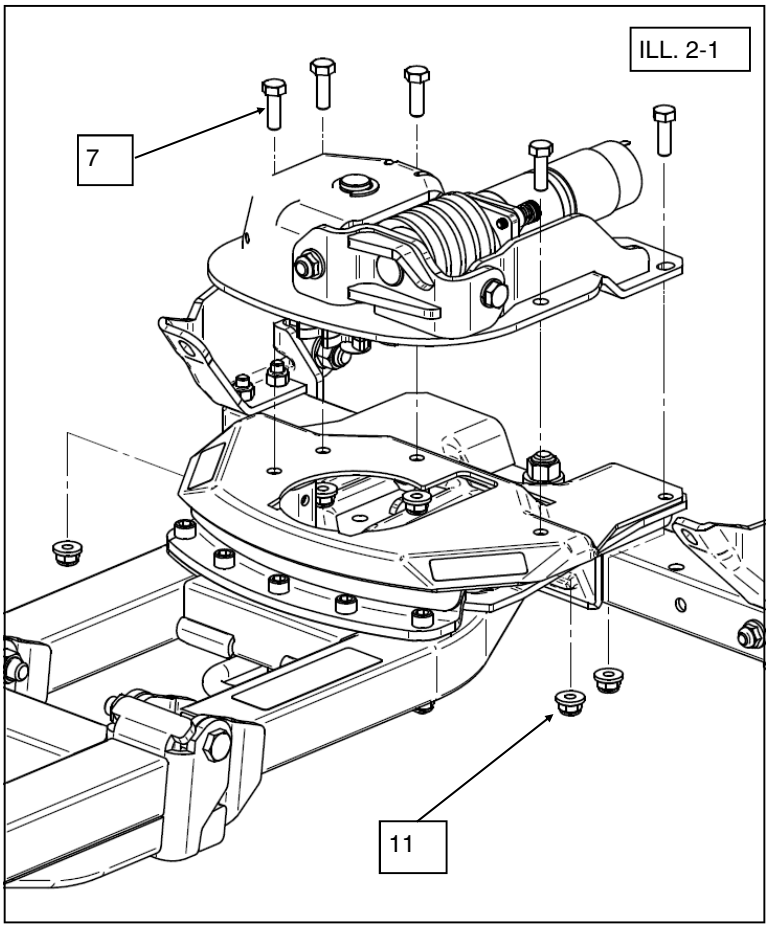

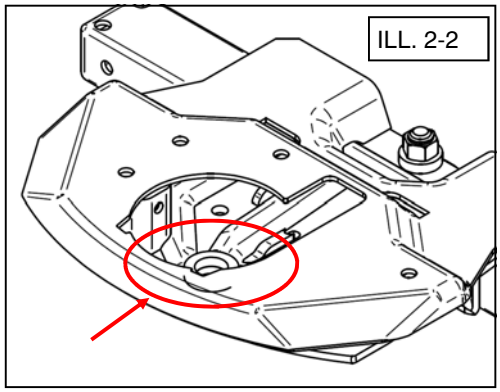

2. Remarque : Pour les écrous difficiles d'accès, utilisez une clé de 13 mm pour les retenir pendant que vous les serrez. (Voir l'illustration 2-3.)

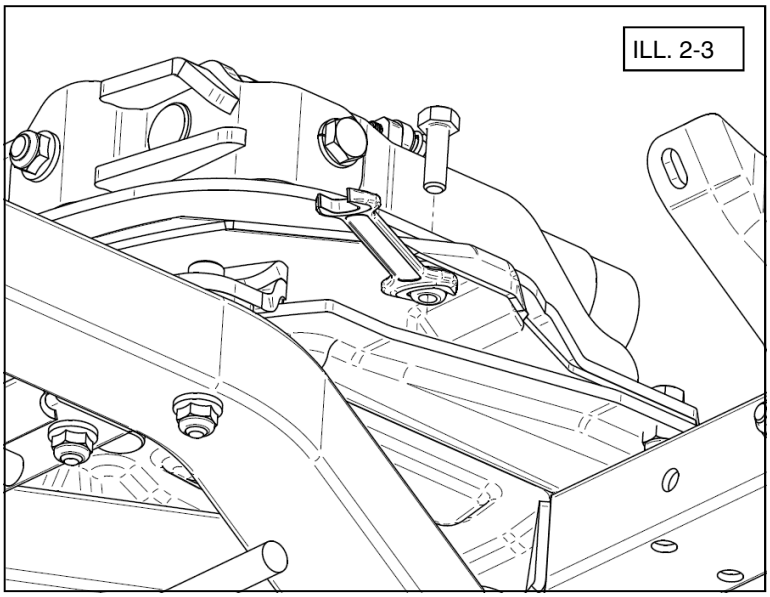

© 2021 Kolpin Outdoors Inc. REV 04

INSTALLATION DU SYSTÈME DE RÉGLAGE D'ANGLE SUR L'ARMATURE (suite) :

3. Branchez le câblage (21) au moteur. Branchez le fil blanc et le fil noir aux bornes du moteur comme le montre l'illustration. Utilisez les trous pratiqués du côté gauche du carter d'engrenage pour acheminer sécuritairement le câblage en vous servant des attaches autobloquantes fournies. (Voir l'illustration 2-4.)

4. Branchez ensuite le faisceau de câblage (23) à la batterie du véhicule ou au bloc d'alimentation. Le fil avec cosse à anneau et fusible se branche au raccord positif de 12 VCC. Le fil noir avec cosse à anneau se branche au raccord de mise à la masse du véhicule ou à la borne négative de la batterie. *Remarque : Reportez-vous au schéma de câblage et à l'installation du commutateur aux pages suivantes.*

5. Installez le capot en plastique (25) sur le système de réglage d'angle comme le montre l'illustration. Faites attention de ne pas endommager le câblage durant l'installation. Commencez par accrocher l'avant du capot sur l'avant de l'accessoire, puis faites basculer l'arrière pour l'enclipser. (Voir l'illustration 2-5.)

6. Une fois le capot installé, fixez-le en utilisant les vis autotaraudeuses (30) comme le montre l'illustration. Serrez bien les vis. (Voir l'illustration 2-6.) *Remarque : Les modèles anciens d'armature de chasse-neige ne comporteront peut-être pas de trous pour les vis autotaraudeuses. Servez-vous du capot en plastique comme guide pour marquer l'emplacement des trous et percez des trous à l'aide d'un foret de 1/8 po (3,2 mm).*

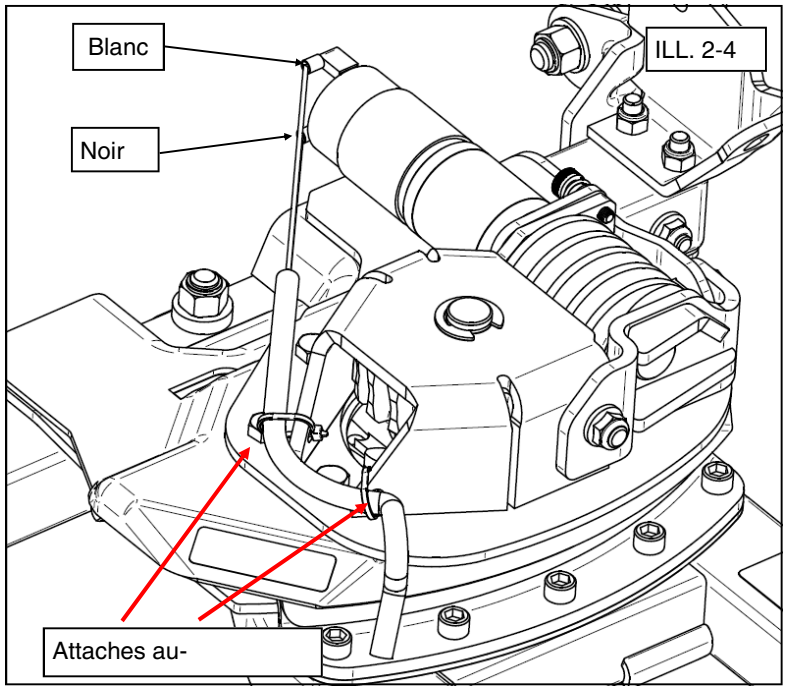

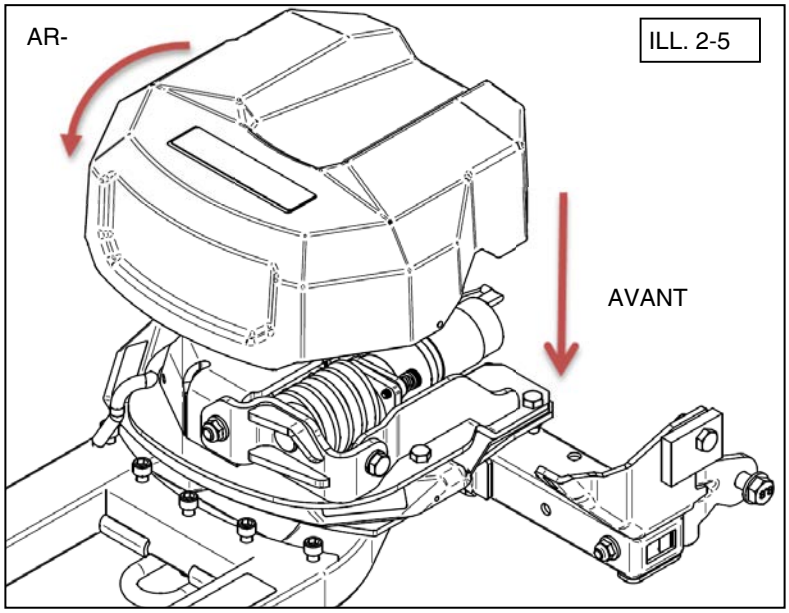

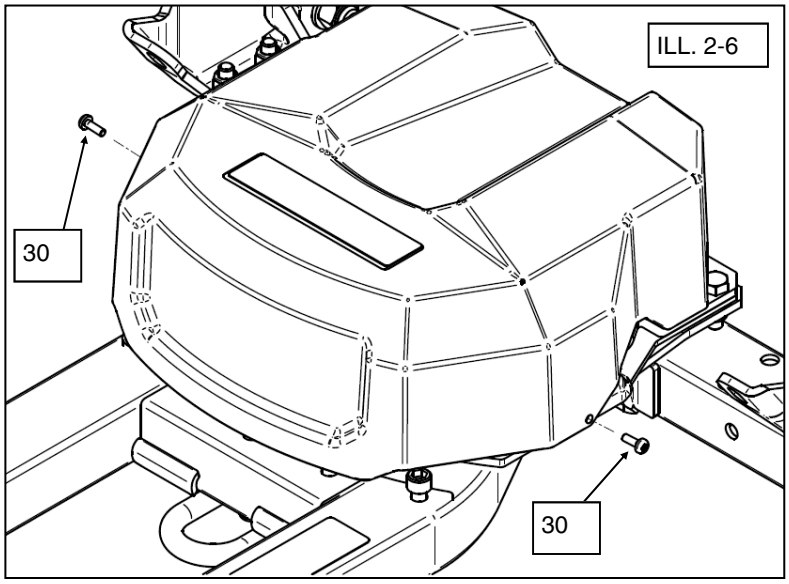

© 2021 Kolpin Outdoors Inc.

INSTALLATION DU COMMUTATEUR SUR UN VTT :

1. Installez les pinces de guidon (16), le support droit (17) et le support de commutateur (18) sur le guidon en utilisant les vis (13 et 14) et les écrous (8) comme le montre l'illustration ci-dessous. (Voir l'illustration 3-1.)
2. Acheminez le câblage et le commutateur dans le capuchon en plastique (19), puis continuez à les acheminer le long du guidon en utilisant les attaches autobloquantes fournies. **Remarque : Veillez à acheminer les fils là où ils n'entreront pas en contact avec les surfaces chaudes du moteur, ils ne seront pas pincés par des composants de la carrosserie ou ils n'entreront pas en contact avec des pièces mobiles.**
3. Vérifiez l'orientation du commutateur en utilisant celui-ci pour actionner le moteur. Vous pourrez ainsi déterminer l'orientation du commutateur dans le capuchon. La flèche gauche doit permettre de faire pivoter la lame dans le sens antihoraire (le côté gauche du chasse-neige pivote en direction du véhicule). Faites attention aux alentours du chasse-neige lorsque vous faites fonctionner le système de réglage d'angle.
4. Installez le commutateur dans le capuchon en plastique (19) en respectant l'orientation appropriée.
5. Enclipsez le capuchon en plastique sur le support de commutateur (18). *Remarque : Si le système de réglage d'angle ne pivote pas dans la bonne direction, vous devrez faire tourner le commutateur de 180 degrés dans le capuchon. La flèche gauche doit permettre de faire pivoter la lame dans le sens antihoraire (le côté gauche du chasse-neige pivote en direction du véhicule).*

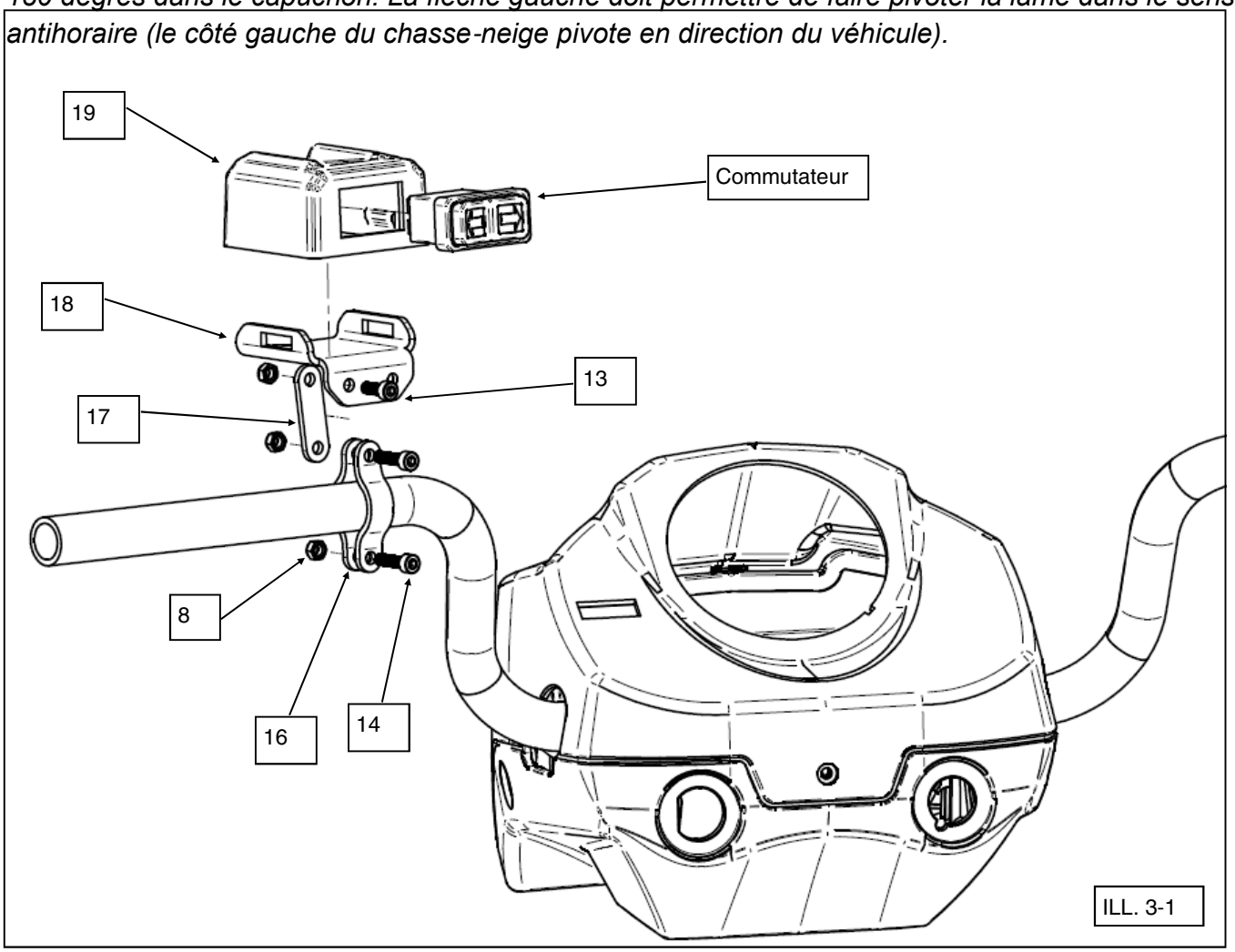

© 2021 Kolpin Outdoors Inc. REV 04

INSTALLATION DU COMMUTATEUR SUR UN VUTT :

1. Afin de pouvoir monter le commutateur sur le tableau de bord d'un VUTT, le support de commutateur doit être retiré de la configuration pour VTT réalisée à l'usine. Retirez le commutateur du support de commutateur (18) et du capuchon en plastique (19) comme le montre l'illustration ci-dessous. Pour une installation sur un VUTT, ce capuchon et ce support ne sont pas requis. Conservez le câblage pour les étapes suivantes. (Voir l'illustration 4-1.)
2. Préparez l'emplacement de montage sur le tableau de bord. À l'aide du gabarit de découpe ci-dessous, marquez le motif rectangulaire sur le tableau de bord. En vous servant d'un outil à découper le plastique comme un outil Dremel ou un foret, procédez à la découpe du rectangle. (Voir l'illustration 4-2 pour connaître les dimensions de découpe.)
3. Acheminez le câblage et le commutateur raccordé dans la découpe du tableau de bord, puis continuez l'acheminement le long de la carrosserie ou du châssis en utilisant les attaches autobloquantes fournies. **Remarque : Veillez à acheminer les fils là où ils n'entreront pas en contact avec les surfaces chaudes du moteur, ils ne seront pas pincés par des composants de la carrosserie ou ils n'entreront pas en contact avec des pièces mobiles.**
4. Vérifiez l'orientation du commutateur en utilisant celui-ci pour actionner le moteur. Vous pourrez ainsi déterminer l'orientation du commutateur dans le tableau de bord. La flèche gauche doit permettre de faire pivoter la lame dans le sens antihoraire (le côté gauche du chasse-neige pivote en direction du véhicule). Faites attention aux alentours du chasse-neige lorsque vous faites fonctionner le système de réglage d'angle.
5. Enclipsez le commutateur dans la découpe du tableau de bord. (Voir les exemples ci-dessous.) *Remarque : Si le système de réglage d'angle ne pivote pas dans la bonne direction, vous devrez faire tour-*

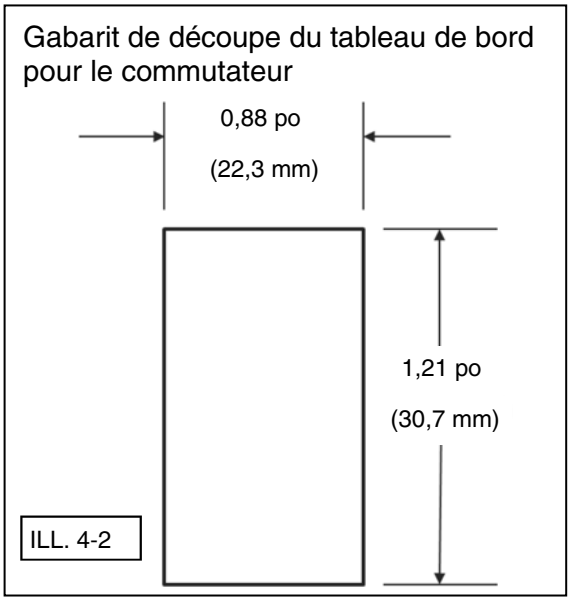

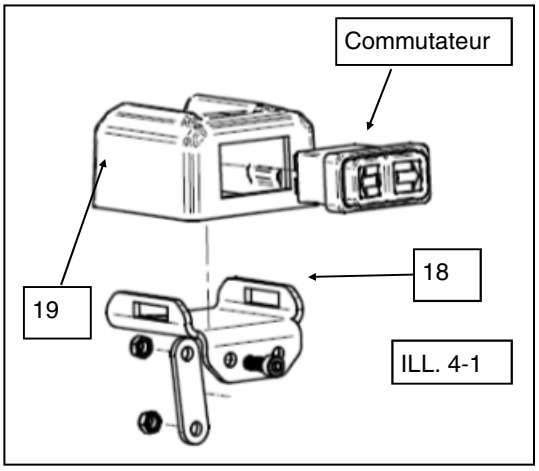

© 2021 Kolpin Outdoors Inc. REV 04

Schéma de câblage :

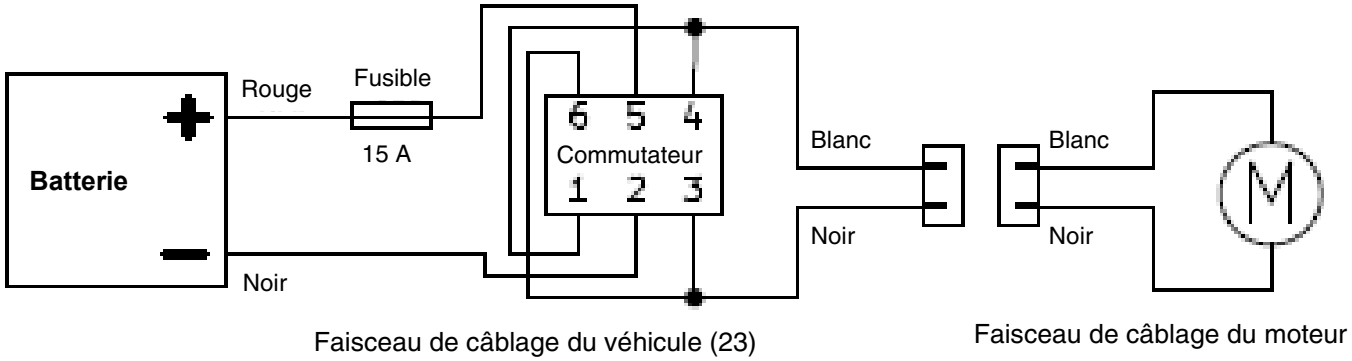

ACHEMINEMENT DU FAISCEAU DE CÂBLAGE SUR LE VÉHICULE :

1. Le faisceau de câblage du véhicule (23) peut être acheminé jusqu'à la calandre à l'avant et fixé en utilisant les attaches autobloquantes fournies (1) comme le montre l'illustration. Afin de permettre au chasse-neige de se soulever et de s'abaisser, prévoyez une longueur de câblage suffisante entre le connecteur et l'attache autobloquante. (Voir l'illustration 5-1.)

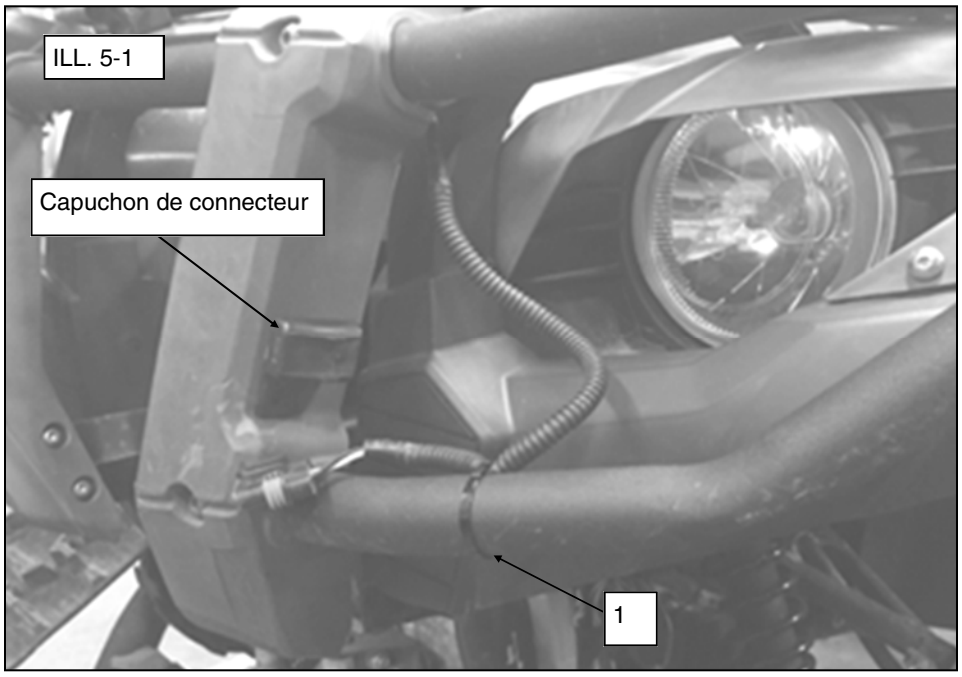

2. Le faisceau de câblage du véhicule (23) comprend un capuchon pour le connecteur. Ce capuchon peut être fixé au véhicule en utilisant les attaches autobloquantes fournies (1) ou un adhésif (non compris). Lorsque le chasse-neige n'est pas monté au véhicule, le faisceau de câblage peut être branché au capuchon comme le montre l'illustration. (Voir l'illustration 5-2.)

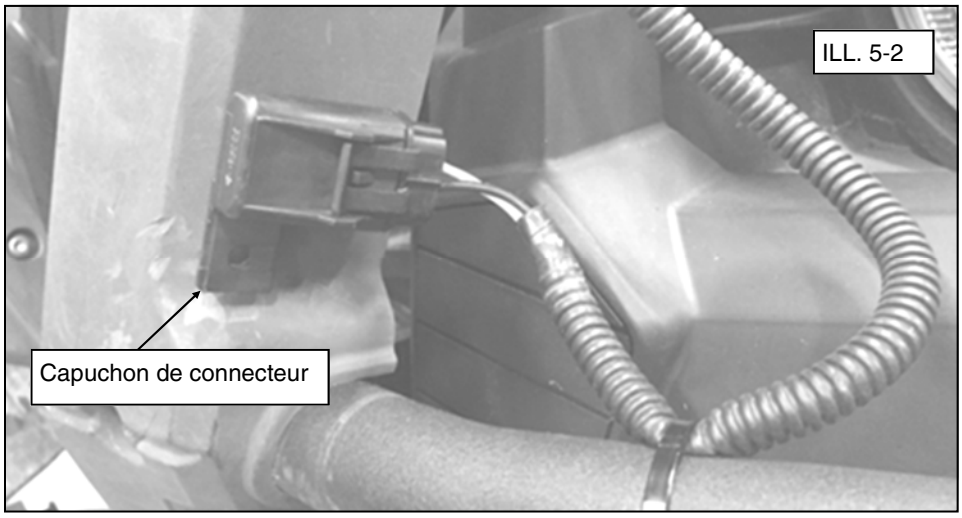

© 2021 Kolpin Outdoors Inc.

INSTRUCTIONS D'UTILISATION :

1. Utilisez le système de réglage d'angle lorsque le chasse-neige est relevé seulement et qu'il n'entre pas en contact avec le sol ni avec un obstacle.
2. Lorsque le chasse-neige ne pivote plus (à cause d'un obstacle ou parce qu'il est arrivé à son angle maximal d'un côté ou de l'autre), relâchez le commutateur.
3. Ne continuez pas à faire fonctionner le système de réglage d'angle lorsque le chasse-neige est bloqué.
4. Si de la glace s'est accumulée sur l'engrenage et qu'elle empêche le système de réglage d'angle de fonctionner normalement, placez le chasse-neige dans un environnement chaud pendant 30 minutes.
5. Utilisez le système de réglage d'angle selon le cycle de service ci-dessous.

CYCLE DE SERVICE :

- Temps de marche : 10 secondes à vide ou 2 secondes au verrouillage
- Temps de refroidissement : 45 secondes
- Ne pas utiliser à plus de 65 °F (18 °F) ni à moins de –20 °F (-28 °C).

DÉPANNAGE :

- Si le chasse-neige ne pivote pas :
    - ◊ Vérifiez le fusible (situé à proximité de la borne positive) du faisceau de câblage du système de réglage d'angle.
    - ◊ Vérifiez la présence de poussière ou de débris (glace, gravier, etc.) dans l'engrenage (situé sous le capot en plastique).
    - ◊ Vérifiez la présence de dommages à l'engrenage ou à l'armature du chasse-neige (à la suite de chocs violents).
    - ◊ Vérifiez les connecteurs du moteur pour savoir s'ils sont desserrés.
    - ◊ Vérifiez la présence de dommages au câblage.
    - ◊ Vérifiez la tension de la batterie (une utilisation fréquente sans que le moteur du véhicule tourne entraînera la décharge de la batterie).

ENTRETIEN :

- Graissez légèrement l'engrenage à vis sans fin chaque année.
- Pour enlever la poussière ou les débris sur l'engrenage, pulvérisez celui-ci avec de l'eau, puis asséchez-le à l'air comprimé.

© 2021 Kolpin Outdoors Inc. REV 04

ENSEMBLES DE RECHANGE

N°	Description	Ens. de moteur N° pièce 33-0111	Ens. de câblage N° pièce 33-0112	Ens. d'engrenage N° pièce 33-0115	Ens. de fixations N° pièce 33-0117	Ens. de capot en plastique N° pièce 33-0120
1	Attache autobloquante, 141 mm de longueur		13x			
2	Boulon de carrosserie zingué, M10-1.5 x 25 mm				1x	
3	Anneau de retenue zingué			1x		
4	Vis d'assemblage à six pans creux, plate, zinguée, M4-0.7 x 10 mm				4x	
5	Vis de pression zinguée, M6-1.0 x 12 mm			1x		
6	Boulon hexagonal zingué, M10-1.5 x 25 mm				1x	
7	Boulon hexagonal zingué, M8-1.25 x 25 mm				5x	
8	Écrou hexagonal à bague de nylon zingué, M5-0.8		3x			
9	Rondelle d'arrêt zinguée, M10				1x	
10	Écrou à embase à bague de nylon zingué, M10-1.5				1x	
11	Écrou à embase à bague de nylon zingué, M8-1.25				5x	
12	Vis à épaulement zinguée, diam. 8 mm x 14 mm, M6-1.0				2x	
13	Vis d'assemblage à six pans creux zinguée, M5-0.8 x 14		1x			
14	Vis d'assemblage à six pans creux zinquée, M5-0.8 x 20		2x			
15	Engrenage			1x		
16	Pince de guidon		2x			
17	Support droit		1x			
18	Support de commutateur		1x			
19	Capuchon en plastique pour commutateur		1x			
21	Faisceau de câblage		1x			
23	Faisceau de câblage pour VTT		1x			
24	Roue à vis sans fin			1x		
25	Capot en plastique					1x
26	Autocollant					1x
27	Ressort				2x	
28	Plaque de montage du moteur				1x	
29	Moteur électrique	1x				
30	Vis autotaraudeuse zinguée, M4-0.7 x 12 mm de lon-					2x

© 2021 Kolpin Outdoors Inc.

ENSEMBLES DE RECHANGE :

Voir la description au tableau de la page 12.

Ensemble de moteur (33-0111)

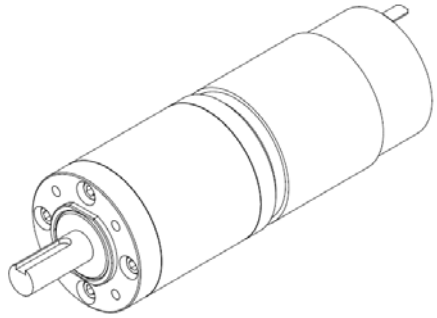

Ensemble de câblage

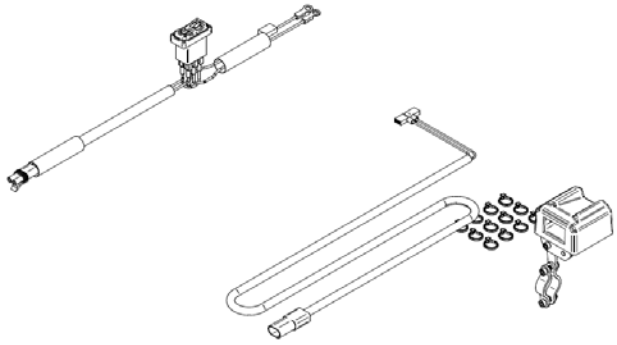

Ensemble d'engrenage (33-0115)

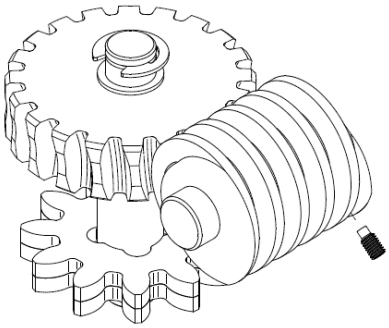

Ensemble de fixations (33-0117)

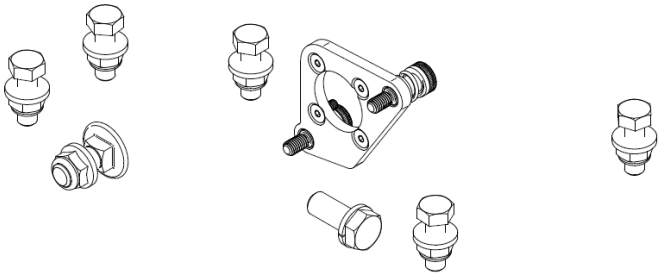

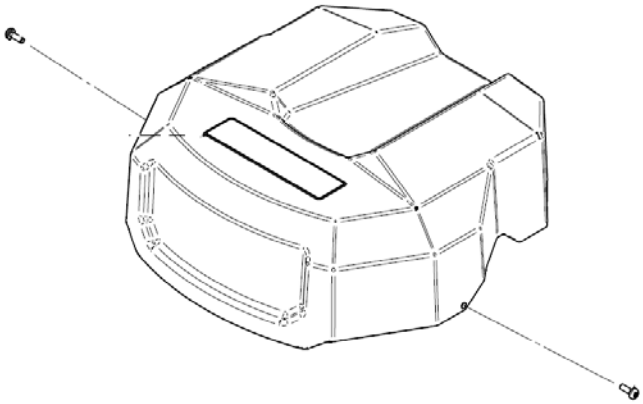

Ensemble de capot en plastique (33-0120)

© 2021 Kolpin Outdoors Inc.

Garantie limitée deux ans

Durant une période deux ans à compter de la date d'achat, Kolpin remplacera à l'acheteur initial, sans frais, toute pièce qui, après examen par Kolpin, est jugée défectueuse du point de vue des matériaux, de la main-d'œuvre ou des deux.

Les coûts de transport visant à soumettre l'article à Kolpin pour un examen au titre de la garantie doivent être assumés en totalité par l'acheteur. Advenant que Kolpin détermine que l'article doit être retourné à l'usine pour obtenir un crédit, veuillez téléphoner au 877 956-5746 pour obtenir un numéro d'autorisation de retour de marchandise (ARM) et les directives d'expédition.

Cette garantie ne s'applique pas aux pièces ayant été endommagées par un accident, une modification, un abus, un entretien inadéquat, une usure normale ou toute autre cause échappant au contrôle du fabricant. Afin de vous protéger ainsi que votre VTT, certaines pièces ou fixations du chasse-neige ont été conçues pour se rompre en cas de tension excessive. Toute pièce perdue en raison d'un mauvais serrage ou d'un entretien inadéquat n'est pas couverte par cette garantie. La présente garantie ne couvre pas la main-d'œuvre pour enlever et remettre le chasse-neige et les composants connexes.

Certaines pièces accessoires, comme les moteurs ou les actionneurs, pourraient offrir une garantie du fabricant d'origine. La plupart des fixations sont de nature générale et peuvent être obtenues localement. Assurez-vous de les remplacer par des modèles répondant minimalement aux normes de la classe métrique 8.8.

Kolpin Outdoors, Inc.

Téléphone : 763 478-5800

Ligne sans frais : 877 956-5746

Télécopieur : 800 245-7569

www.kolpin.com

Courriel : customerservice@kolpin.com

© 2021 Kolpin Outdoors Inc. REV 04