# Nécessaire de montage de caisse pour Can Am Defender
# Instructions | N° de pièce : 53501

Avant de commencer, veuillez lire ces instructions et vous assurer de disposer de la totalité des pièces et des outils. Conservez ces instructions pour référence ultérieure ou pour toute demande d'information. Remarque : S'il manque une pièce, ne retournez pas l'article au magasin. Communiquez sans frais avec Kolpin au 1-877-956-5746.

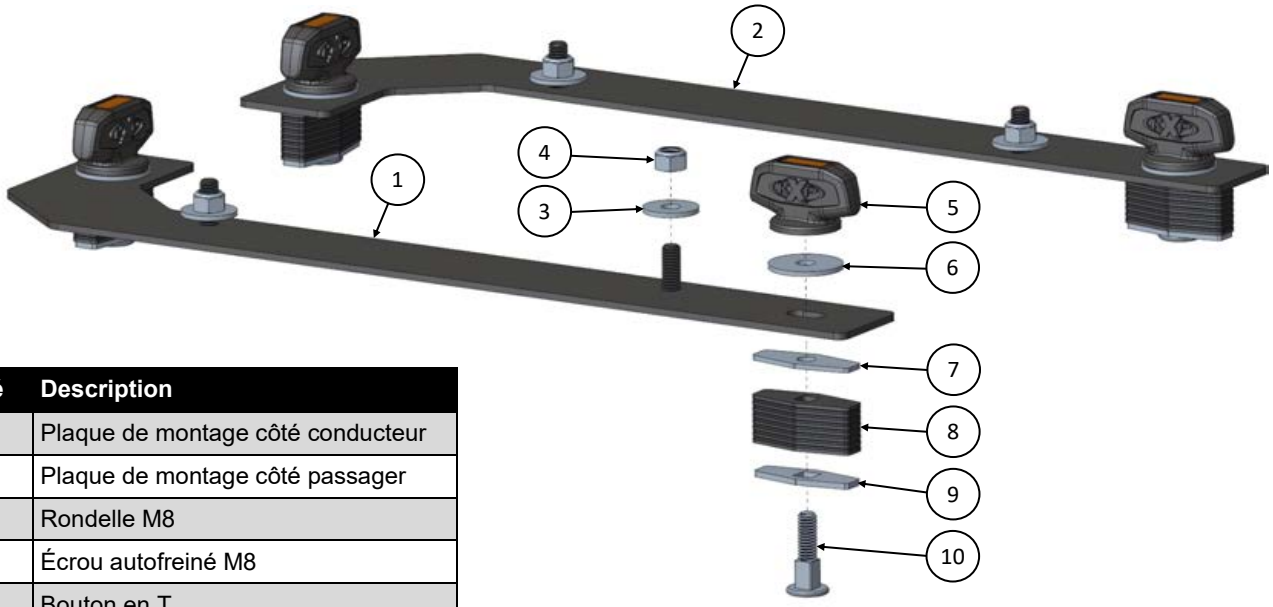


| N° | Qté | Description |
|---|---|---|
| 1 | 1 | Plaque de montage côté conducteur |
| 2 | 1 | Plaque de montage côté passager |
| 3 | 4 | Rondelle M8 |
| 4 | 4 | Écrou autofreiné M8 |
| 5 | 4 | Bouton en T |
| 6 | 4 | Rondelle de bouton en T |
| 7 | 4 | Plaque de métal supérieure |
| 8 | 4 | Douille en caoutchouc |
| 9 | 4 | Plaque de métal inférieure |
| 10 | 4 | Tige filetée |

## OUTILS REQUIS :

- Clé ou douille de 13 mm

## INSTRUCTIONS DE MONTAGE :

1. Fixez les ancrages LinQ (n$^{os}$ 5 à 10) aux plaques de montage des côtés conducteur et passager. Voir l'illustration 1-1.

**Kolpin Outdoors, Inc.** I 9955 59th Ave N I Plymouth, MN 55442

1-877-956-5746 ou 763-478-5800 I kolpin.com I customerservice@kolpin.com

© 2021 Kolpin Outdoors Inc. REV 00

2. Assemblez les plaques de montage des côtés conducteur et passager aux rails de caisse en insérant les ancrages LinQ dans les trous LinQ, comme le montre l'illustration. Il faudra peut-être pousser pour insérer les douilles en caoutchouc dans les trous LinQ. Voir l'illustration 1-2.

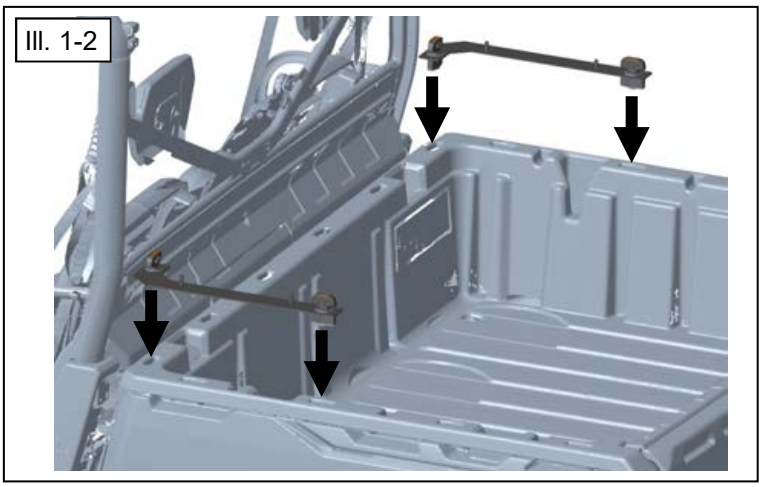


3. Enlevez les capuchons filetés en plastique des plaques de montage des côtés conducteur et passager.
4. Placez délicatement la boîte de caisse en aluminium 53470 (vendu séparément) sur les tiges filetées des plaques de montage des côtés conducteur et passager. Servez-vous des trous de montage de la boîte de caisse en aluminium, comme le montre l'illustration. Voir l'illustration 1-3.
5. Posez les 4 rondelles M8 et les 4 écrous autofreinés M8 sur les tiges filetées des plaques de montage des côtés conducteur et passager. Voir l'illustration 1-3.
6. Alignez et centrez la boîte de caisse en aluminium dans la caisse du véhicule Defender.
7. Tenez solidement les plaques de montage des côtés conducteur et passager sur les rails de la caisse du véhicule Defender et serrez les 4 boutons en T.
8. Serrez les 4 écrous autofreinés M8.

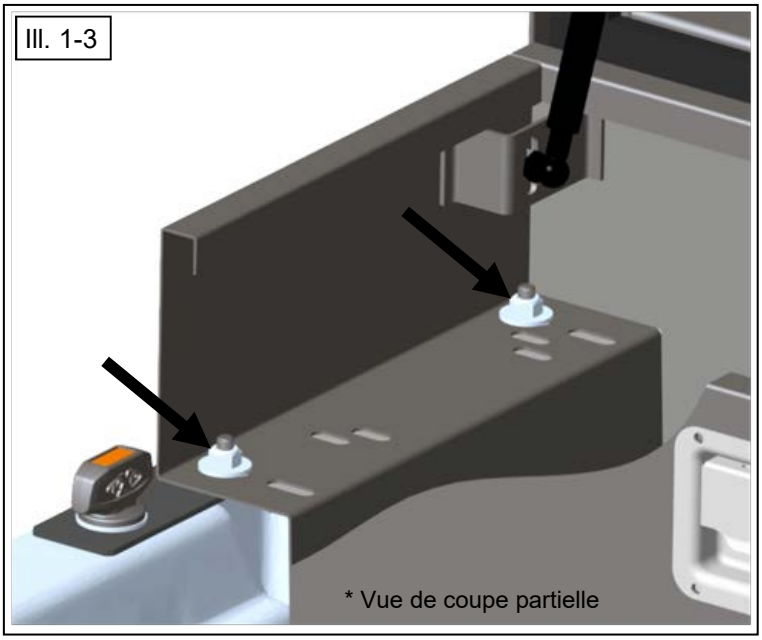


### Utilisation et entretien :

- Vérifiez fréquemment les supports de l'accessoire et resserrez-les au besoin.
- Lorsque cet accessoire devient sale, rincez-le abondamment à l'eau fraîche pour enlever la saleté, puis essuyez-le avec un linge ou une éponge propre.
- N'utilisez jamais de solvants pétroliers comme de l'essence, du diluant, du benzène ou des nettoyants acides ou alcalins.

Pour obtenir de l'assistance, veuillez communiquer avec le service à la clientèle Kolpin au 1-877-956-5746 ou 763-478-5800, ou par courriel à customerservice@kolpin.com.

## Garantie limitée d'un an

Durant une période d'un an à compter de la date d'achat, Kolpin remplacera à l'acheteur initial, sans frais, toute pièce qui, après examen par Kolpin, est jugée défectueuse du point de vue des matériaux, de la main-d'oeuvre ou des deux.

Les coûts de transport visant à soumettre l'article à Kolpin pour un examen au titre de la garantie doivent être assumés en totalité par l'acheteur. Advenant que Kolpin détermine que l'article doit être retourné à l'usine pour obtenir un crédit, veuillez téléphoner au 1 877 956-5746 pour obtenir un numéro d'autorisation de retour de marchandise (ARM) et les directives d'expédition.

Cette garantie ne s'applique pas aux pièces ayant été endommagées par un accident, une modification, un abus, un entretien inadéquat, une usure normale ou toute autre cause échappant au contrôle du fabricant. Afin de vous protéger ainsi que votre VTT, certaines pièces ou fixations de l'accessoire ont été conçues pour se rompre en cas de tension excessive. Toute pièce perdue en raison d'un mauvais serrage ou d'un entretien inadéquat n'est pas couverte par cette garantie. La présente garantie ne couvre pas la main-d'oeuvre pour enlever et remettre l'accessoire et les composants connexes. La plupart des fixations sont de nature générale et peuvent être obtenues localement. Assurez-vous de les remplacer par des modèles répondant minimalement aux normes de la classe métrique 8.8.

Can-Am[MD], LinQ[MD] et Defender[MD] sont des marques déposées de Bombardier Recreational Products Inc.

© 2021 Kolpin Outdoors Inc. REV 00