FRANÇAIS CANADIEN

POUR L'ENTRETIEN ET LA SÉCURITÉ

MANUEL D'UTILISATION

P3200IE

POLARIS POWER

AVERTISSEMENT

Lire, bien comprendre et suivre toutes les directives et les consignes de sécurité dans le présent manuel et sur toutes les étiquettes apposées sur le produit.

Le non-respect des consignes de sécurité peut entraîner des blessures graves ou la mort.

AVERTISSEMENT

L'utilisation, la réparation et l'entretien de cet équipement peuvent exposer les personnes à des produits chimiques incluant des gaz d'échappement du moteur, du monoxyde de carbone, de la suie, des huiles minérales et du plomb qui sont reconnus comme étant susceptibles de causer le cancer ou des anomalies congénitales ou de nuire au système reproducteur. Pour minimiser l'exposition, éviter de respirer les gaz d'échappement et ne pas faire tourner le moteur au ralenti plus que nécessaire. Effectuer l'entretien de l'équipement et l'utiliser dans un endroit bien aéré et porter des gants ou laver ses mains fréquemment pendant son entretien.

Pour en savoir plus, se rendre à www.P65Warnings.ca.gov.

POLARIS et POLARIS POWER sont des marques de commerce déposées de POLARIS Industries Inc.

Droit d’auteur 2019, Polaris Industries Inc. Tous les renseignements contenus dans cette publication, au moment de sa parution, reflètent les données les plus récentes sur le produit. Du fait que nous apportons constamment des améliorations à la conception et à la qualité des composants de série, il peut y avoir de légères différences entre les caractéristiques du produit réel et les renseignements présentés dans cette publication. Les représentations ou procédures contenues dans cette publication n’ont qu’une valeur indicative. Nous ne pouvons accepter aucune responsabilité en cas d’omission ou d’inexactitude. Toute réimpression ou réutilisation des représentations ou procédures contenues dans la publication, en entier ou en partie, est expressément interdite.

Les instructions originales pour ce produit sont en anglais. Les autres langues sont fournies en tant que traductions des instructions originales.

Imprimé en Chine

9931063 Rév 03

Conçue dans nos laboratoires, éprouvée dans les vôtres.

De la puissance pour tout, pour tous. Nous avons conçu Polaris Power® avec ce principe simple à l'esprit. Pour les longs week-ends de camping, en passant par les fêtes d'avant-match et les sites de construction jusqu'aux alimentations de secours en cas de tempête, nous avons ce qu'il faut.

Notre gamme de génératrices est conçue pour tout cela. Aucun détail n'est omis, aucune spécification négligée. Nous avons redéfini le terme limites, pour que nos clients puissent faire de même.

- Génératrice à onduleur P2000i
- Génératrice à onduleur P3200iE
- Génératrice à cadre ouvert P5500
- Génératrice à cadre ouvert P6500

Ce manuel d'utilisation contient les instructions pour les entretiens mineurs, mais les informations relatives aux réparations importantes sont indiquées dans le manuel d'entretien POLARIS. Ces réparations peuvent être effectuées par un technicien détenant l'accréditation de maître-concessionnaire en service technique (Master Service Dealer®, MSD).

Le concessionnaire POLARIS a une connaissance optimale de la génératrice et souhaite l'entière satisfaction du client. L'établissement concessionnaire POLARIS peut effectuer tous les entretiens pendant et après la période de garantie.

Introduction 7
Sécurité 11
Caractéristiques et commandes 29
Assemblage 41
Directives de première utilisation 47
Fonctionnement 53
Systèmes de contrôle d'émissions 69
Entretien 71
Spécifications 103
Produits POLARIS 105
Dépannage 107
Garantie 113
Registre d'entretien 125

INTRODUCTION

APERÇU

Pour profiter pleinement de la nouvelle génératrice en toute sécurité, prière de lire le manuel d'utilisation dans son intégralité. Pour une assistance complémentaire concernant le fonctionnement ou l'entretien de la génératrice, prière de consulter un concessionnaire Polaris ou un autre technicien d'entretien certifié.

Après la lecture de ce manuel dans son intégralité, le ranger dans un endroit pratique pour une consultation future.

AVIS
Il est nécessaire de remplir le formulaire d'enregistrement de la garantie accompagnant la génératrice et de l'acheminer à POLARIS dans un délai de 10 jours à compter de la date d'achat. La couverture de la garantie ne sera pas en vigueur si la génératrice n'est pas enregistrée.

USAGE PRÉVU

La génératrice Polaris Power® est conçue pour fournir une alimentation électrique. De tels éléments comprennent, mais sans s'y limiter :

- Les ventilateurs de fournaise
- Les pompes de puisard
- Les lave-vaisselle
- Les plaques de cuisson/cuisinières
- Les lave-linge
- Les ouvre-porte de garage
- Les chauffe-eau
- Les réfrigérateurs
- Les autocaravanes/véhicules récréatifs
- Les scies circulaires

Il est contre-indiqué de connecter cette génératrice à des appareils dont la consommation électrique combinée excède la capacité recommandée.

SYMBOLES DE SÉCURITÉ ET MOTS DE SIGNALISATION

Les mots et symboles de signalisation ci-dessous apparaissent dans l'ensemble de ce manuel et sur la génératrice. Ces mots et symboles identifient des textes relatifs à la sécurité. Se familiariser avec leur signification avant de lire le manuel.

⚠ DANGER
Le mot DANGER indique une situation dangereuse qui, si elle n'est pas évitée, ENTRAÎNERA des blessures graves ou la mort.

⚠ AVERTISSEMENT
Un AVERTISSEMENT indique une situation dangereuse qui, si elle n'est pas évitée, POURRAIT entraîner des blessures graves ou la mort.

⚠ ATTENTION
Une ATTENTION indique une situation dangereuse qui, si elle n'est pas évitée, POURRAIT entraîner des blessures mineures ou modérées.

AVIS
Le mot AVIS fournit des informations clés en clarifiant les instructions.

IMPORTANT
Le mot IMPORTANT fait référence à des rappels importants durant le démontage, le montage et l'inspection des composants.

L'enseigne de sécurité d'interdiction indique une action à NE PAS faire pour prévenir un danger.

L'enseigne d'action obligatoire indique une action qui DOIT être faite pour prévenir un danger.

NUMÉROS D’IDENTIFICATION DE LA GÉNÉRATRICE

Le numéro de série de la génératrice ① et le numéro de série du moteur ② sont estampillés à l’intérieur du couvercle d’entretien, à côté de la boîte à vent.

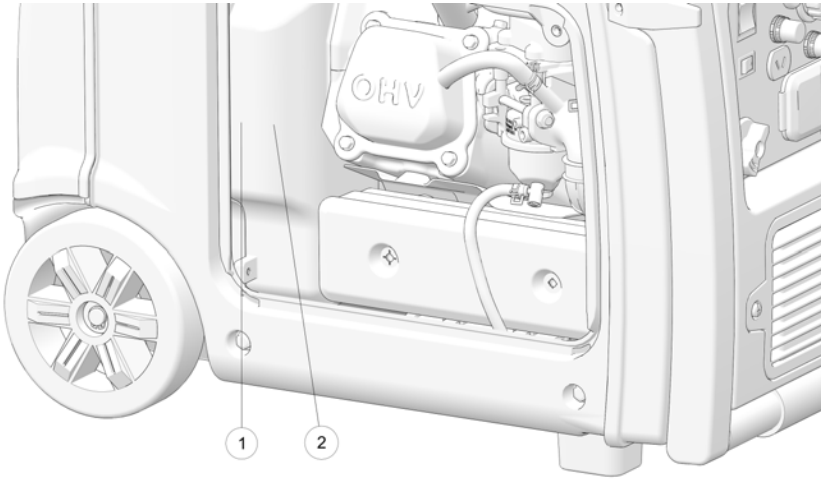

Noter les numéros de série de la génératrice et la date d’achat dans les espaces fournis.

Numéro de modèle	P3200iE
Numéro de série de la génératrice	
Numéro de série du moteur	
Date d’achat	

SÉCURITÉ

AVERTISSEMENTS DE SÉCURITÉ

⚠ AVERTISSEMENT

Le non-respect des précautions et des procédures recommandées peut causer des blessures graves ou la mort. Toujours respecter les avertissements de sécurité sur le produit et suivre toutes les procédures d'utilisation, d'inspection et d'entretien décrites dans ce manuel.

Il est essentiel de comprendre et de suivre toutes les procédures d'inspection et d'entretien indiquées dans ce manuel. Le respect de ces procédures est essentiel au bon fonctionnement sécuritaire de la génératrice en tout temps.

Si la génératrice n'est pas utilisée pour une période prolongée, placer le contacteur d'allumage à la position ARRÊT et l'interrupteur de robinet de carburant à la position FERMÉE.

⚠ AVERTISSEMENT

Il incombe au propriétaire de faire en sorte que tous les utilisateurs de cette génératrice soient bien informés des mises en garde de sécurité et des directives de fonctionnement avant d'utiliser la génératrice.

SÉCURITÉ DU CONDUCTEUR

⚠ AVERTISSEMENT

Le fait d'utiliser la génératrice lorsque certains composants sont usés, endommagés ou défectueux peut entraîner des blessures graves ou la mort. Ne jamais démarrer le moteur sans avoir vérifié tous les composants de la génératrice afin de garantir son bon fonctionnement.

Prière de suivre les précautions suivantes qui sont essentielles à un fonctionnement sûr et adéquat :

- S'assurer de lire et de bien comprendre toutes les consignes de sécurité et d'utilisation indiquées dans le présent manuel et sur toutes les étiquettes d'avertissement et d'instructions de la génératrice avant de l'utiliser. Utiliser la génératrice uniquement en conformité des consignes de ce manuel et sur le produit.
- Il est essentiel de savoir comment arrêter la génératrice rapidement en cas d'urgence; consulter la page 19 pour lire l'information concernant la procédure d'arrêt d'urgence de l'appareil.

- Les enfants, les animaux et les spectateurs doivent toujours être maintenus à une distance sécuritaire de la génératrice.
- Passer en revue et comprendre toutes les commandes de la génératrice, des prises de sortie et des connexions.
- Veiller à ce que tous ceux qui utilisent la génératrice reçoivent une formation adéquate et lisent entièrement le présent manuel. Ne pas laisser des enfants utiliser la génératrice.
- Utiliser la génératrice uniquement pour les fins prévues.
- Arrêter la génératrice immédiatement, dès que son fonctionnement paraît anormal. Une fois la génératrice refroidie, déconnecter la génératrice et l'apporter chez son concessionnaire agréé Polaris.
- Pendant le fonctionnement de la génératrice, en cas de maux de tête, de fatigue, de nausée/vomissements, de confusion ou de convulsions, se déplacer immédiatement à l'air frais. Ne pas perdre de temps ni tenter d'arrêter la génératrice.

CONDUITE SANS FORMATION

⚠ AVERTISSEMENT

L'utilisation de cette génératrice sans en bien connaître le fonctionnement augmente le risque de blessures graves ou la mort.

L'utilisateur doit savoir comment utiliser la génératrice de manière sécuritaire dans des conditions et des environnements adéquats.

Tous les utilisateurs doivent lire et bien comprendre le manuel d'utilisation et toutes les étiquettes d'instructions et d'avertissement avant d'utiliser la génératrice.

ABSENCE D’INSPECTION AVANT LA CONDUITE

⚠ AVERTISSEMENT

Le fait de ne pas inspecter la génératrice et de ne pas s’assurer qu’elle est en bon état de fonctionnement avant de l’utiliser accroît les risques d’accident pouvant entraîner des blessures graves ou la mort.

Toujours effectuer l’inspection préalable sur le véhicule pour s’assurer que la génératrice est dans un état de fonctionnement sûr.

Toujours suivre les programmes et procédures d’inspection et d’entretien décrits dans ce manuel d’utilisation.

CONSOMMATION D’ALCOOL, DE MÉDICAMENTS OU DE DROGUES

⚠ AVERTISSEMENT

Ne jamais consommer d’alcool, de médicaments ou de drogues avant ou pendant l’utilisation de cette génératrice.

La consommation d’alcool, de médicaments ou de drogues peut altérer le jugement et entraver la capacité d’utiliser la génératrice en toute sécurité.

SÉCURITÉ RELATIVE AU MONOXYDE DE CARBONE

⚠ AVERTISSEMENT

Les gaz d'échappement de la génératrice contiennent des vapeurs de monoxyde de carbone (CO). Les personnes ou les animaux exposés au monoxyde de carbone peuvent subir de BLESSURES GRAVES ou la MORT. TOUJOURS faire fonctionner la génératrice en respectant les avertissements et les directives apparaissant sur les étiquettes et dans le présent manuel.

- Cette génératrice portative fonctionne à l'essence. Les vapeurs des gaz d'échappement de la génératrice contiennent du monoxyde de carbone (CO).
- Le monoxyde de carbone est inodore. Il est impossible de le sentir.
- Le monoxyde de carbone est incolore. Il est impossible de le voir.
- La génératrice est réservée pour un usage à l'extérieur seulement. Ne jamais faire fonctionner la génératrice dans un endroit clos. Les gaz d'échappement contiennent des vapeurs toxiques de monoxyde de carbone pouvant provoquer la perte de connaissance ou la mort. Faire fonctionner la génératrice dans un endroit ouvert et bien aéré.
- Ne jamais faire fonctionner la génératrice à l'intérieur, comme dans les garages, les sous-sols, les vides sanitaires, les remises, les bâtiments transportables, ou tout autre endroit du même genre, même si des portes ou des fenêtres sont ouvertes ou si des ventilateurs d'aérations sont utilisés pour faire circuler l'air.
- Ne pas utiliser la génératrice à proximité de fenêtres, de portes, de prises d'air ou de toute autre ouverture de bâtiment, même si celles-ci sont fermées. Par exemple, une porte peu étanche pourrait laisser pénétrer des niveaux élevés de monoxyde de carbone dans les espaces habitables d'une demeure.
- S'assurer d'installer dans la demeure des détecteurs de monoxyde de carbone comportant un système auxiliaire à pile qui maintiendra la détection du monoxyde de carbone pendant les pannes d'électricité. Tester ces détecteurs et remplacer les piles en suivant les recommandations de leur fabricant respectif.

IMPORTANT

Pendant le fonctionnement de la génératrice, en cas de maux de tête, de fatigue, de nausée/vomissements, de confusion ou de convulsions, s'éloigner de l'appareil et se déplacer immédiatement à l'air frais. Ne pas perdre de temps sous aucun prétexte.

SÉCURITÉ ÉLECTRIQUE

⚠ DANGER

Cette génératrice produit une haute tension électrique suffisamment puissante pour causer la mort par électrocution.

- La génératrice produit suffisamment de courant électrique pour causer des chocs électriques ou d'électrocution en cas de mésusage.
- Toujours connecter la génératrice à un circuit conforme et mis à la masse.
- Avant d'effectuer l'entretien ou une réparation de la génératrice, déconnecter le fil de bougie et le placer de manière à ce qu'il ne puisse pas entrer en contact avec la bougie. Amener le commutateur du moteur en position ARRÊT.
- Ne pas effectuer d'essai d'étincelle lorsque la bougie est retirée. Utiliser uniquement des vérificateurs d'étincelles homologués.
- L'utilisation d'une génératrice ou d'un appareil électrique dans des conditions mouillées, comme sous la pluie ou la neige, près d'une piscine ou d'un système d'arrosage, ou lorsque l'utilisateur a les mains mouillées pourrait causer un choc grave ou une électrocution. Garder la génératrice au sec et éloignée de toute source d'humidité.
- Si la génératrice est rangée à l'extérieur, non protégée des intempéries, vérifier tous les composants électriques sur le panneau de commande avant chaque utilisation. L'humidité ou le givre peuvent causer une défectuosité ou un court-circuit des composants électriques susceptibles de provoquer une électrocution.
- Ne pas connecter la génératrice au système électrique d'un édifice à moins qu'un interrupteur d'isolement conforme au code et aux normes de l'électricité en vigueur n'ait été installé.
- Afin de prévenir la surcharge de la génératrice, s'assurer que la charge demeure dans la plage de puissance nominale indiquée sur la génératrice. Toute surcharge endommagera la génératrice ou réduira sa durée utile.

UTILISATION D'UNE RALLONGE ÉLECTRIQUE

Lire les renseignements précis relatifs à la tension de fonctionnement et au démarrage ainsi que les directives de fonctionnement transmis par le fabricant des dispositifs et des appareils qui seront utilisés avec la génératrice. Souvent, ces renseignements se trouvent dans le manuel d'utilisation ou sur les autocollants signalétiques du dispositif ou de l'appareil.

CHOIX D'UNE RALLONGE ÉLECTRIQUE ADÉQUATE

Polaris recommande l'utilisation exclusive de rallonges électriques homologuées U.L. (Underwriters Laboratories, Inc.) et portant une étiquette indiquant l'utilisation, la taille et la tension nominale.

Pour des raisons de sécurité, utiliser uniquement des rallonges électriques de qualité robuste dotées d'une prise à trois broches (mise à la terre).

Choisir la longueur de rallonge nécessaire, car la longueur du câble détermine le calibre de la rallonge électrique. Il faut se rappeler que plus la rallonge est longue, plus la puissance d'alimentation diminue.

Ne jamais utiliser à l'extérieur une rallonge électrique réservée à une « utilisation à l'intérieur seulement ».

CONSIGNES DE SÉCURITÉ DE RALLONGE ÉLECTRIQUE

La génératrice est équipée de crochets pour support de rallonge en option ① pour le rangement d'une rallonge électrique. Consulter les directives d'assemblage.

Lorsqu'elles ne servent pas, toutes les rallonges électriques doivent être rangées à plat à l'intérieur. Les conditions extérieures peuvent détériorer une rallonge au fil du temps.

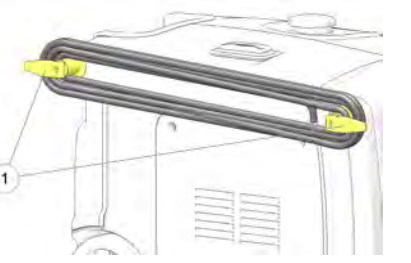

Avant de connecter une rallonge électrique ou un câble d'alimentation à la génératrice, vérifier la rallonge à la recherche de signes de dommages.

⚠ ATTENTION

Ne pas entreposer une rallonge électrique sur la génératrice pendant que la génératrice est en cours d'utilisation. Les surfaces chaudes du moteur pourraient endommager la rallonge électrique. Attendre jusqu'à ce que la génératrice soit arrêtée et ait refroidi avant d'entreposer une rallonge électrique sur les crochets.

IMPORTANT

La rallonge continuera de conduire l'électricité jusqu'à ce qu'elle soit déconnectée de la prise de courant.

SÉCURITÉ INCENDIE

⚠ AVERTISSEMENT

L'essence est extrêmement inflammable et peut exploser dans certaines conditions. Ne pas fumer ni tolérer de flammes nues ou d'étincelles lors de l'approvisionnement la génératrice ou dans un lieu d'entreposage d'essence. Faire le plein du réservoir dans un endroit bien aéré avec le moteur coupé.

⚠ ATTENTION

Le système d'échappement de la génératrice devient suffisamment chaud pour enflammer certaines matières et brûler la peau au toucher.

- Tenir la génératrice à une distance d'au moins 1 m (3 pi) des bâtiments, des autres équipements et des matières combustibles pendant qu'elle fonctionne.
- Ne pas placer la génératrice dans une structure fermée.
- Tenir les enfants et les animaux éloignés de la génératrice.
- Les composants du système d'échappement deviennent très chauds pendant le fonctionnement et le demeurent un certain temps, même après. Les composants chauds peuvent causer des brûlures et des incendies. Ne jamais toucher aux composants du système d'échappement lorsqu'ils sont chauds. Toujours garder les matières combustibles à l'écart du système d'échappement.
- S'assurer que toute quantité de carburant renversé est correctement essuyée avant d'utiliser la génératrice, car les vapeurs de carburant sont très inflammables.

EXPOSITION AUX ÉCHAPPEMENTS

⚠ AVERTISSEMENT

Les gaz d'échappement de la génératrice sont nocifs et peuvent causer une perte de conscience ou la mort en peu de temps. Ne jamais démarrer la génératrice ni la laisser fonctionner dans un endroit clos. Utiliser seulement cette génératrice à l'extérieur.

SYSTÈMES D'ÉCHAPPEMENT BRÛLANTS

⚠ AVERTISSEMENT

Les composants du système d'échappement sont brûlants pendant et après l'utilisation de l'appareil. Les composants chauds peuvent causer des brûlures et des incendies. Ne pas toucher les composants brûlants du système d'échappement. Toujours garder les matières combustibles à l'écart du système d'échappement.

Faire attention lors d'une utilisation près de hautes herbes, en particulier des herbes sèches. Toujours inspecter l'extérieur de la génératrice et des zones près du système d'échappement avant et après l'utilisation. Enlever immédiatement le gazon, les débris ou d'autres corps étrangers qui ont adhéré à la génératrice. Porter une attention particulière à la zone autour du système d'échappement.

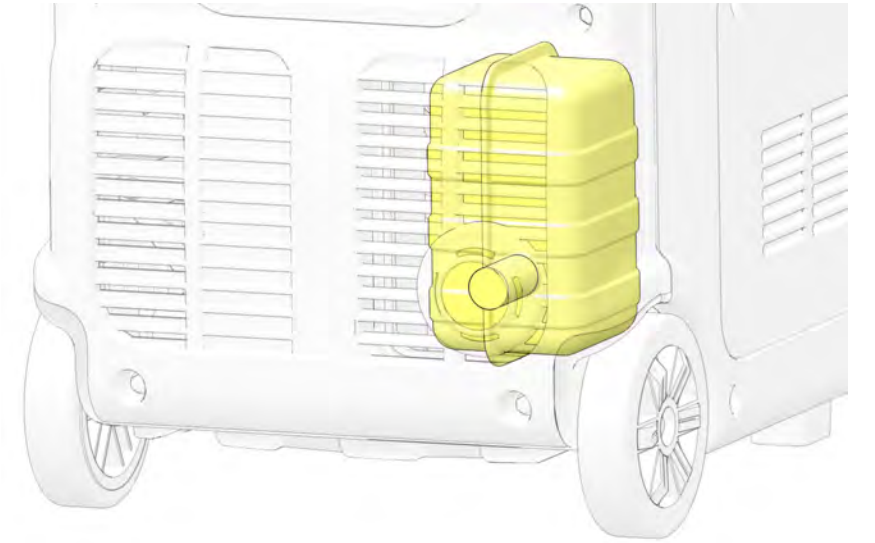

AVIS

Ne pas mettre la housse d'entreposage sur la génératrice pendant que les composants du moteur sont encore chauds. Attendre que la génératrice ait suffisamment refroidi avant de la couvrir.

UTILISATION DE GÉNÉRATRICES EN PARALLÈLE

⚠ AVERTISSEMENT

Brancher seulement cette génératrice à une génératrice Polaris Power P3200iE ou P2000i à l'aide d'un câble parallèle approuvé (vendu séparément). Tenter de brancher une génératrice d'une autre marque ou modèle en parallèle annulera la garantie et pourrait causer de graves blessures.

MODIFICATIONS DE L'ÉQUIPEMENT

Cette génératrice POLARIS est conçue pour procurer un fonctionnement sécuritaire lorsqu'utilisée conformément aux instructions. Les modifications apportées à la génératrice peuvent nuire à sa stabilité. Toutes modifications, en particulier celles visant à augmenter la puissance, peuvent entraîner la défaillance des composants critiques du véhicule.

Ne pas installer d'accessoire non approuvé par POLARIS ni modifier la génératrice pour augmenter la vitesse ou la puissance. Toute modification ou installation d'accessoires non approuvés par POLARIS peut représenter un risque considérable pour la sécurité et augmente le risque de blessures.

Modifier la génératrice en ajoutant ou en retirant toute pièce ou tout composant ou en apportant toute autre forme de modification non approuvée par Polaris pourrait avoir pour effet d'annuler la garantie. De telles modifications peuvent rendre la génératrice dangereuse à utiliser et entraîner des blessures graves aux utilisateurs et aux tierces personnes, en plus d'endommager la génératrice. Certaines modifications peuvent également être interdites selon les régions. Dans le doute, contacter un concessionnaire agréé POLARIS.

AVIS

Pour de plus amples renseignements concernant la sécurité, appeler POLARIS au 1-800-342-3764.

MANUTENTION DE L’ESSENCE

⚠ AVERTISSEMENT

L’essence est extrêmement inflammable et les vapeurs d’essence peuvent exploser dans certaines conditions. Toujours prendre des précautions en manipulant de l’essence.

- Si la génératrice a fonctionné, laisser entièrement refroidir le moteur avant de faire le plein.
- Toujours remiser l’essence dans un contenant approuvé à cette fin.
- Toujours ajouter du carburant à l’extérieur ou dans un endroit bien aéré, loin de toute matière combustible.
- Ne pas fumer, ni tolérer de flammes nues ou d’étincelles lors de l’approvisionnement ou dans un lieu d’entreposage d’essence.
- Ne jamais laisser des enfants manipuler de l’essence.
- Ne jamais ajouter du carburant en présence de spectateurs, d’animaux ou d’objets inflammables.
- Desserrer lentement le bouchon du réservoir de carburant pour relâcher la pression du réservoir.
- En remplissant le réservoir de carburant, prendre des précautions pour ne pas le remplir à l’excès ni renverser d’essence sur la génératrice ou sur le silencieux.
- Si l’essence entre en contact avec la peau ou les vêtements, laver immédiatement la peau à l’eau et au savon, puis changer de vêtements.
- Ne pas utiliser la génératrice en cas de fuite d’essence. Faire immédiatement réparer la génératrice et avant de l’utiliser à nouveau.
- Pendant le fonctionnement ou le transport de la génératrice, s’assurer qu’elle demeure en position droite. Si la génératrice bascule, du carburant peut se renverser. S’assurer que le bouchon du réservoir de carburant est serré fermement au moment de transporter la génératrice.
- Ne pas ajouter du carburant directement à partir d’une pompe de station-service.
- Vider le réservoir de carburant de la génératrice avant de la transporter dans un véhicule.

⚠ AVERTISSEMENT

Toujours faire fonctionner une génératrice sur une surface de niveau. Si la génératrice est inclinée, du carburant peut se renverser ou la génératrice peut basculer, ce qui causerait des conditions dangereuses. Ne pas avaler d'essence, inhaler de vapeurs d'essence ni renverser de l'essence. En cas d'ingestion d'essence, d'inhalations répétées de vapeur d'essence ou d'éclaboussure d'essence dans les yeux, consulter immédiatement un médecin. Si l'essence entre en contact avec la peau ou les vêtements, laver immédiatement la peau à l'eau et au savon, puis changer de vêtements.

RÈGLES DE FONCTIONNEMENT

- Avant la mise en marche, effectuer toutes les étapes d'inspection préalable indiquées à la page 51 du présent manuel. Vérifier et bien fixer toutes les pièces avant chaque utilisation. S'assurer que la génératrice ne comporte aucune pièce endommagée, mal fixée ou manquante avant chaque utilisation. Toutes les anomalies doivent être corrigées avant l'utilisation. Ne pas faire fonctionner une génératrice qui a été échappée ou endommagée tant et aussi longtemps que toutes les pièces défectueuses n'auront pas été réparées.
- Ne pas placer de matières inflammables près de la génératrice.
- Ne jamais démarrer la génératrice ni la laisser fonctionner dans un endroit clos. Les gaz d'échappement sont nocifs et peuvent causer une perte de conscience ou la mort en peu de temps. Tenir la génératrice loin des bâtiments et des autres équipements pendant qu'elle fonctionne.
- Ne pas faire fonctionner la génératrice à des endroits exposés où la génératrice peut être soumise à l'humidité ou à l'eau.
- Ne pas toucher à la génératrice en ayant les mains mouillées, car cela pose de graves dangers d'électrocution.

- Ne pas verser d'eau directement sur la génératrice et ne pas la laver.
- Ne pas utiliser ni ranger la génératrice sous la pluie ou la neige.
- Ne pas couvrir la génératrice pendant son fonctionnement.
- Toujours faire fonctionner la génératrice sur une surface plane et de niveau, car la génératrice présentera des vibrations sur une surface inégale.
- Si la génératrice est inclinée, du carburant peut se renverser ou la génératrice peut basculer, ce qui causerait une situation dangereuse. Verrouiller les roues avant usage.
- Ne pas connecter la génératrice à une autre source d'alimentation.
- Le moteur devient extrêmement chaud pendant le fonctionnement et le demeure pendant un certain temps après le fonctionnement. Prendre des précautions pour ne pas toucher une pièce quelconque du moteur chaud, particulièrement le silencieux ou le couvercle du silencieux, ou des brûlures graves pourraient survenir.
- Ne pas connecter d'équipement extérieur à la génératrice avant de démarrer le moteur.
- Ne pas utiliser la génératrice pour alimenter des appareils de survie ou de maintien de la vie.

NIVEAU DE BRUIT

Le tableau des émissions sonores suivant énumère les niveaux de décibels moyens associés aux bruits quotidiens et aux appareils électroménagers.

INDICE DE RISQUE	BRUIT	NIVEAU DE DÉCI-BELS	TEMPS D'EXPOSITION ADMISSIBLE	RECOMMANDA-TION EN MATIÈRE DE SÉCURITÉ
Bruit d'impulsion pénible	Feux d'artifice 1 m (3 pi)/coup de fusil de chasse	**150 dBP**	Non sécuritaire pour quelque durée que ce soit.	Éviter toute exposition. Non sécuritaire pour quelque durée que ce soit.
	Armes à feu	**140 dBP**	Non sécuritaire pour quelque durée que ce soit.	
Bruit continu pénible	Marteau perforateur	**130 dB(A)**	Non sécuritaire pour quelque durée que ce soit.	
	Décollage d'un avion à réaction/ sirène	**120 dB(A)**	Non sécuritaire pour quelque durée que ce soit.	
Extrêmement fort	Puissance maximale d'un lecteur MP3/ concert rock	**112 dB(A)**	Environ 1 minute	Porter des bouchons d'oreille ou des coquilles antibruit.
	Souffleur à feuilles/souffleuse à neige	**106 dB(A)**	> 4 minutes	
	Sèche-cheveux/ mélangeur	**94 dB(A)**	1 heure	
Extrêmement fort	Motocyclette en circulation/ tondeuse à essence	**91 dB(A)**	2 heures	
Fort	Circulation dense/ aspirateur	**85 dB(A)**	8 heures	Aucune protection requise.
Modéré	Génératrice/ conversation de groupe	**70 dB(A)**	Illimité	
	Lave-vaisselle/ sécheuse	**60 dB(A)**	Illimité	
	Pluie modérée	**50 dB(A)**	Illimité	
	Goutte de pluie/ pièce calme	**40 dB(A)**	Illimité	
Très faible	Chuchotement	**30 dB(A)**	Illimité	

PROTECTION AUDITIVE

Les **coquilles antibruit** sont portées sur les oreilles. Elles doivent bloquer complètement les oreilles et être bien ajustées pour couper les bruits. Des coquilles antibruit, portées correctement, peuvent bloquer jusqu'à 30 décibels d'émissions de bruit.

Les **bouchons d'oreille** sont insérés dans l'oreille pour complètement bloquer le conduit auditif. Des bouchons d'oreille de qualité peuvent réduire de jusqu'à 30 décibels l'intensité des émissions sonores perçues.

ÉTIQUETTES DE SÉCURITÉ ET LEURS EMPLACEMENTS

Des étiquettes d'avertissement ont été apposées sur la génératrice pour la protection de l'utilisateur. Veiller à lire attentivement et respecter les directives de ces étiquettes. En cas de différence entre l'une des étiquettes illustrées dans ce manuel et celles apposées sur la génératrice, toujours suivre les directives des étiquettes apposées sur la génératrice.

Si une étiquette d'information ou d'illustration devient illisible ou se détache, communiquer avec un concessionnaire POLARIS pour acheter une étiquette de rechange. Les étiquettes de rechange concernant la sécurité sont offertes gratuitement par POLARIS. Le numéro de pièce est imprimé sur l'étiquette.

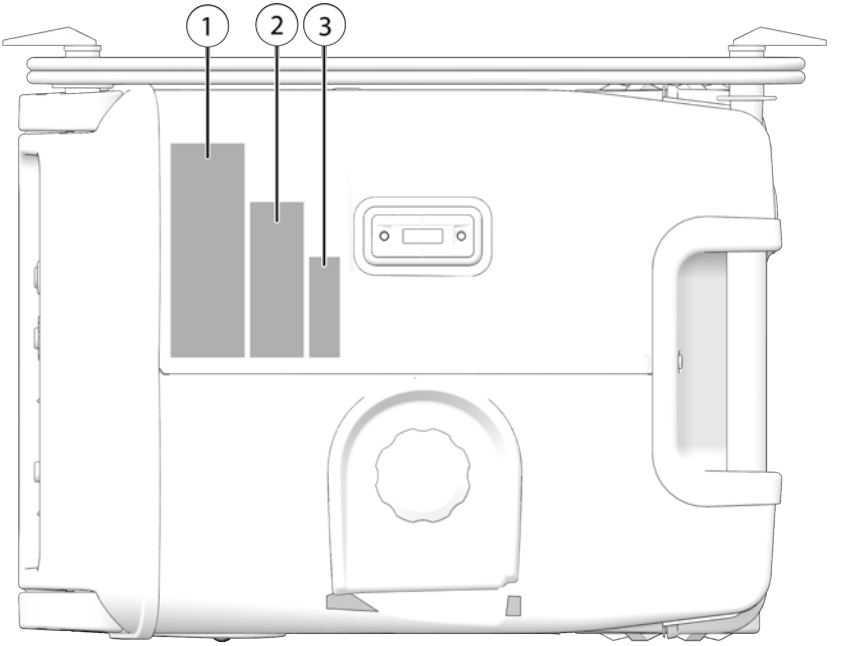

① Avertissement général

② Danger dû au monoxyde de carbone

③ Mise en garde de système d'échappement brûlant

AVERTISSEMENT GÉNÉRAL

L'avertissement général se trouve sur le dessus de la génératrice près du témoin de niveau de carburant.

⚠ AVERTISSEMENT

L'utilisation incorrecte de la génératrice peut entraîner des BLESSURES GRAVES ou la MORT. Lire le manuel d'utilisation. Suivre toutes les instructions et tous les avertissements.

L'essence est inflammable et explosive. De graves brûlures peuvent se produire.

TOUJOURS arrêter le moteur et le laisser refroidir avant d'ajouter du carburant.

TOUJOURS vérifier la présence de fuites de carburant et essuyer toute quantité renversée.

TOUJOURS couper l'alimentation en carburant lorsque la génératrice n'est pas en usage.

NE JAMAIS manipuler de l'essence à l'intérieur. NE JAMAIS remplir excessivement le réservoir de carburant.

Les gaz d'échappement de la génératrice contiennent des vapeurs de monoxyde de carbone (CO) très toxiques.

TOUJOURS utiliser dans un endroit bien aéré.

NE JAMAIS utiliser la génératrice dans une demeure, un garage, un endroit clos ou près de fenêtres, de portes, ou de personnes.

NE JAMAIS utiliser à proximité d'objets inflammables.

Il y a danger d'électrocution si la génératrice est utilisée sous la pluie ou la neige, près de l'eau, avec les mains mouillées, ou si des connexions sont incorrectes.

TOUJOURS garder la génératrice et les surfaces environnantes au sec.

NE JAMAIS connecter une génératrice à un bâtiment quelconque sans protection d'isolation électrique conforme à tous les codes et les règlements applicables.

AVERTISSEMENT RELATIF AU MONOXYDE DE CARBONE

L'étiquette d'avertissement relative au monoxyde de carbone se trouve sur le dessus de la génératrice près du témoin de niveau de carburant.

⚠ DANGER

L'utilisation d'une génératrice à l'intérieur peut CAUSER LA MORT EN QUELQUES MINUTES.

Les gaz d'échappement d'une génératrice contiennent du monoxyde de carbone. C'est un produit très toxique invisible et inodore.

Ne JAMAIS utiliser dans la maison ou dans le garage. MÊME si les portes et les fenêtres sont ouvertes.

Utiliser uniquement à l'EXTÉRIEUR aussi loin que possible des fenêtres, des portes et des bouches d'aération.

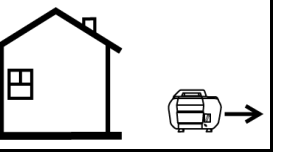

MISE EN GARDE DE SYSTÈME D'ÉCHAPPEMENT BRÛLANT

La mise en garde de système d'échappement brûlant se trouve sur le dessus du réservoir de carburant près de l'indicateur du niveau de carburant.

⚠ ATTENTION

Toucher un système d'échappement et un moteur brûlants peut infliger de graves brûlures. Ne pas toucher pendant ou après le fonctionnement de la génératrice.

CARACTÉRISTIQUES ET COMMANDES

APERÇU

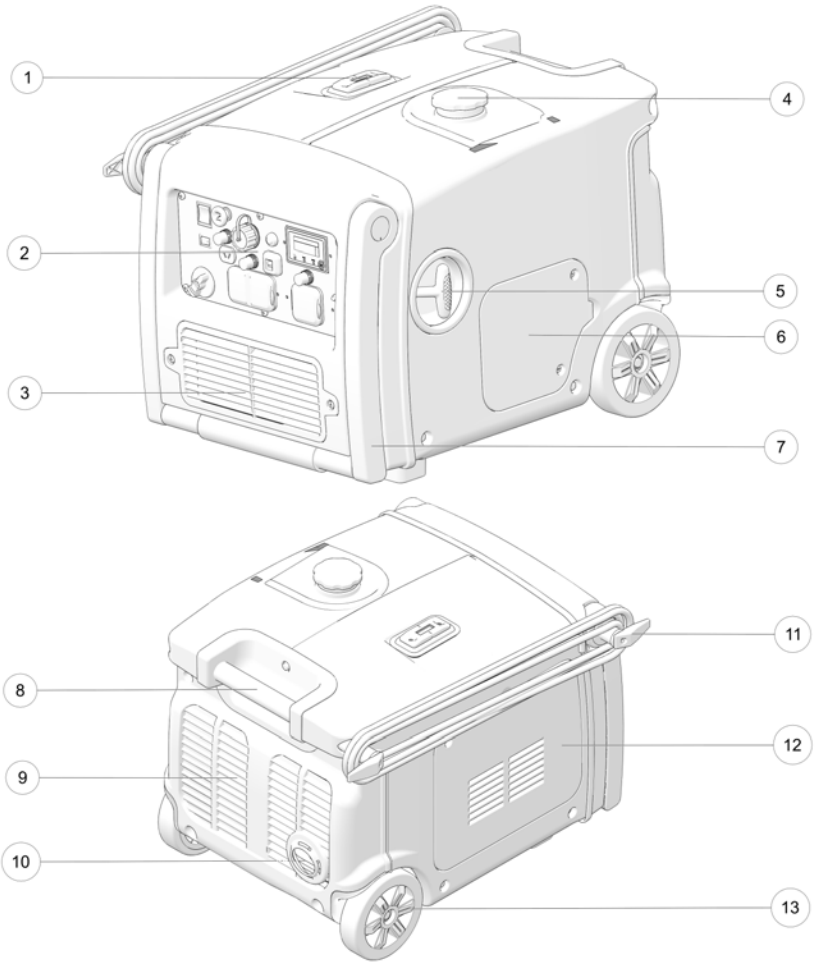

COMPOSANT	DESCRIPTION
① Indicateur de niveau de carburant	Indique le niveau de carburant.
② Panneau de commande	Comprend des commutateurs, des boutons, une fenêtre de témoins et des prises de courant pour assurer un bon fonctionnement de la génératrice.
③ Admission d'air	Procure de l'air pour refroidir le moteur.
④ Bouchon du réservoir de carburant	Donne accès au réservoir de carburant.
⑤ Poignée de démarreur	Lorsqu'elle est tirée, elle entraîne le lanceur à rappel qui fait démarrer le moteur.
⑥ Porte d'accès à l'huile moteur	Fournit un accès au réservoir d'huile et à la jauge.
⑦ Poignée escamotable	Facilite le transport.
⑧ Poignée arrière	Utilisée de concert avec les roues pour tirer la génératrice sur une surface plane.
⑨ Échappement d'air	Dissipe l'air évacué du système de refroidissement du moteur.
⑩ Silencieux	Réduit le bruit et les émissions provenant de la combustion du moteur.
⑪ Crochets pour rallonge	Permet de ranger les rallonges lorsque la génératrice n'est pas utilisée.
⑫ Couvercle pour l'entretien	Fournit un accès aux composants internes pour effectuer les entretiens de routine et les réparations.
⑬ Roues	Utilisé de concert avec la poignée escamotable pour rouler la génératrice sur une surface plane.

PANNEAU DE COMMANDE

COMMUTATEURS ET BOUTONS

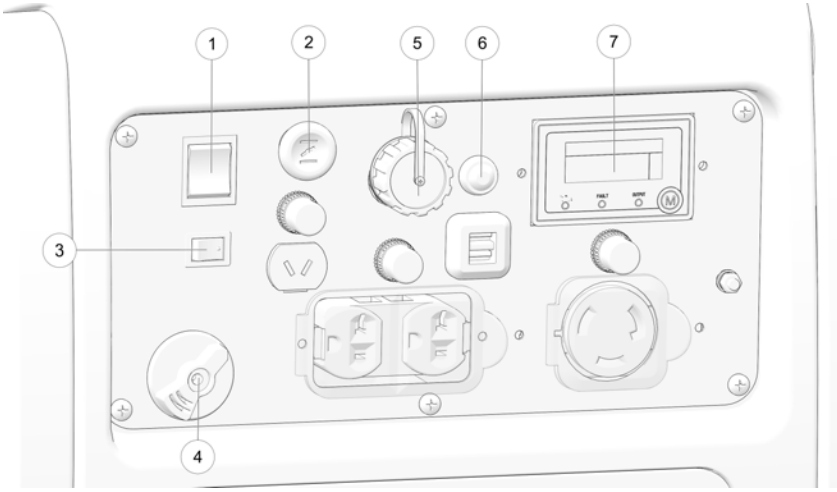

① Commutateur du moteur

② Levier du volet de départ (le cas échéant)

③ Interrupteur de régime de ralenti

④ Interrupteur de robinet de carburant

⑤ Prise parallèle

⑥ Bouton de réinitialisation du disjoncteur de surcharge

⑦ Fenêtre de témoins

PRISES DE COURANT

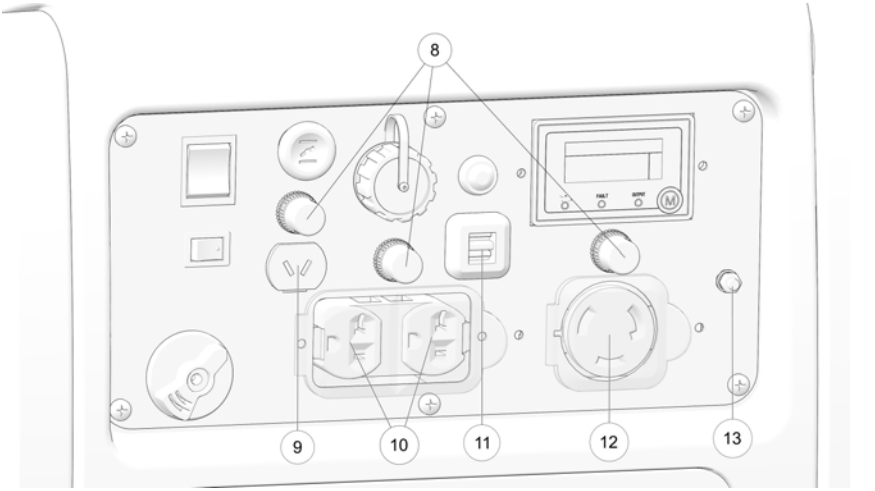

⑧ Disjoncteurs

⑨ Prise c.c.

⑩ Prises c.a.

⑪ Prises USB

⑫ Prise à verrouillage par rotation de 120 V c.a.

⑬ Borne de masse

CONTACTEUR D’ALLUMAGE

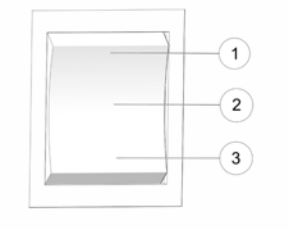

Le contacteur d’allumage doit être en position MARCHE pour que la génératrice puisse fonctionner. Mettre le commutateur à la position MARCHE pour démarrer le moteur. Le contacteur retournera par défaut à la position MARCHE après son relâchement.

① MARCHE

② MARCHE

③ ARRÊT

INTERRUPTEUR DE ROBINET DE CARBURANT

L'interrupteur de robinet de carburant commande le robinet de carburant. Lorsque le moteur est bien refroidi et qu'il n'est pas en fonction, le robinet de carburant doit être à la position FERMÉE afin de réduire la possibilité d'une fuite de carburant.

L'interrupteur doit être à la position MARCHE pour permettre le fonctionnement du moteur.

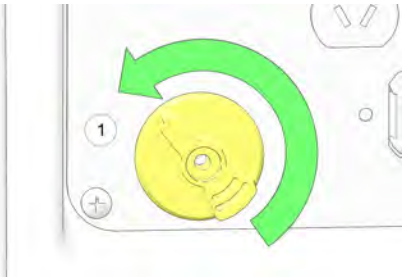

① **OUVERT :** Ouvre le robinet de carburant.

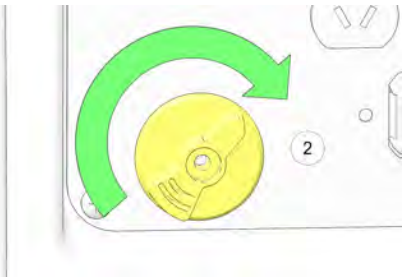

② **FERMÉ :** Ferme le robinet de carburant.

INTERRUPTEUR DE RÉGIME DE RALENTI

Appuyer sur l'interrupteur de régime de ralenti pour le placer en position de MARCHE réduit automatiquement le régime du moteur lorsque les charges sont coupées ou déconnectées. Le moteur retournera au bon régime lorsque les appareils électroménagers seront utilisés ou rebranchés.

Si des charges électriques élevées sont connectées en même temps ou lors de l'utilisation de la sortie c.c., mettre l'interrupteur de régime de ralenti à la position ARRÊT pour réduire les variations de tension.

BOUTON DE RÉINITIALISATION DU DISJONCTEUR DE SURCHARGE

Le bouton de réinitialisation du disjoncteur de surcharge ① est utilisé en cas de coupure soudaine du moteur causée par une surcharge prolongée du moteur. En cas de surcharge de la génératrice, le courant c.a. sera coupé, mais le moteur continuera de tourner. Résoudre le problème de surcharge, puis appuyer sur le bouton du disjoncteur du panneau avant. Le courant alternatif sera immédiatement rétabli.

En cas de surcharge du moteur :

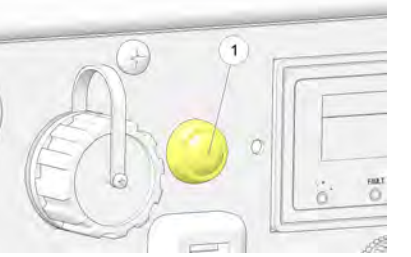

1. Déconnecter tous les appareils électroménagers.
2. Appuyer sur le bouton de réinitialisation pendant 1 seconde pour réinitialiser le moteur.
3. Si le témoin lumineux de surcharge est coupé et que le témoin de sortie s'est rallumé, rebrancher les appareils électroménagers.
4. Si le témoin lumineux de surcharge est encore allumé, remettre l'interrupteur d'alimentation à la position d'arrêt et vérifier la génératrice.

IMPORTANT
Le bouton de réinitialisation du disjoncteur de surcharge est accessible pendant un maximum de 5 fois pour chaque démarrage complet de la génératrice. Arrêter la génératrice et redémarrer l'interrupteur d'alimentation afin de rafraîchir le nombre de réinitialisations.

LEVIER DU VOLET DE DÉPART (LE CAS ÉCHÉANT)

Le fait de tirer sur le levier du volet de départ ① fournit un bon mélange de carburant au démarrage lorsque le moteur est froid. Au moment du démarrage d'un moteur froid, tirer le levier du volet de départ vers l'extérieur pour le fermer. Ramener doucement le levier du volet de départ à la position d'ouverture pendant que le moteur se réchauffe.

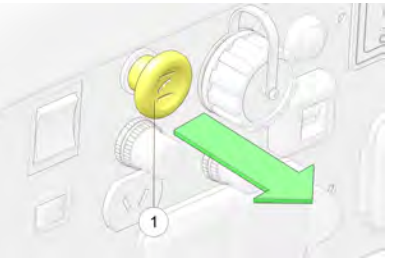

TÉMOIN DE VOLUME DE CARBURANT

Le témoin de volume de carburant ① donne une indication du volume de carburant.

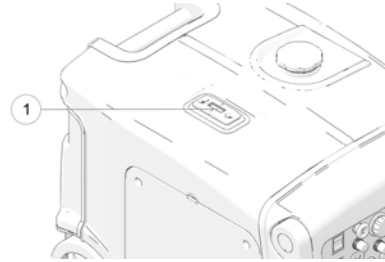

POIGNÉE DE DÉMARREUR

REMARQUE
Ne pas laisser la poignée du démarreur rebondir contre la génératrice. La relâcher doucement pour ne pas endommager le démarreur. Lorsqu'elle est tirée, la poignée du lanceur à rappel ① entraîne le lanceur à rappel qui fait démarrer le moteur.

Le lanceur à rappel ① est utilisé comme démarreur secondaire du moteur lorsque la charge de la batterie n'est pas suffisante pour faire fonctionner le moteur du démarreur.

BORNE DE MASSE

REMARQUE
Avant d'utiliser la borne de masse, s'adresser à un électricien qualifié, à un inspecteur en électricité ou à une autorité locale administrant les codes et règlements locaux régissant l'utilisation prévue de la génératrice.

La borne de masse se relie au cadre de la génératrice, aux pièces métalliques qui ne conduisent pas de courant et aux bornes de masse de chaque prise de courant.

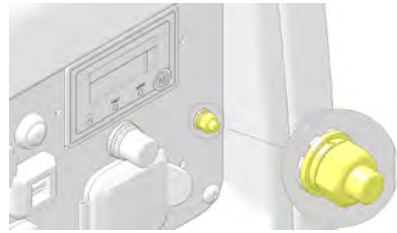

PRISES C.A.

Les prises de courant c.a. offrent deux connexions pour des appareils électroménagers c.a. du bon calibre.

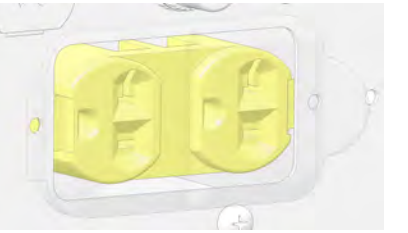

DISJONCTEURS

Les disjoncteurs se déclencheront automatiquement en présence d'un court-circuit ou d'une surcharge importante de la génératrice dans une ou plusieurs prises de courant.

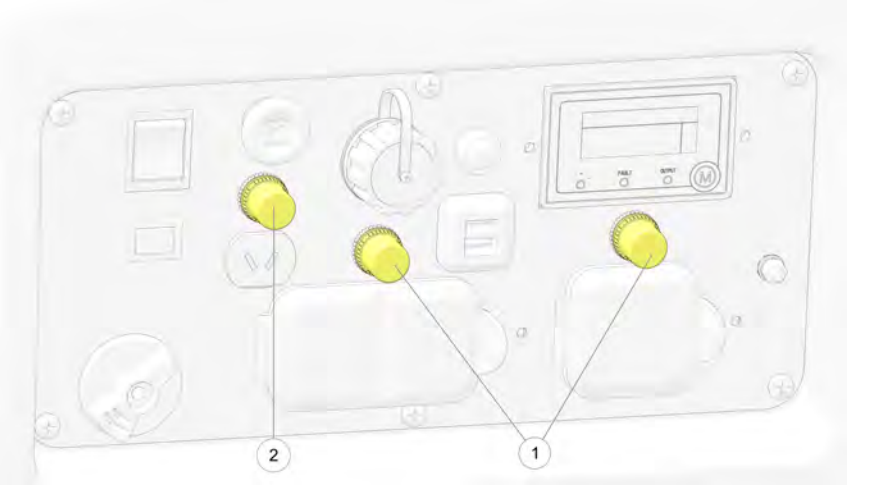

① Disjoncteurs c.a.

② Disjoncteur c.c.

Pour réinitialiser le disjoncteur, pousser le bouton en position de MARCHE.

AVIS
Avant le réarmement du disjoncteur, s'assurer que les appareils électroménagers fonctionnent correctement et que la capacité de charge nominale n'est pas dépassée.

PRISE C.C.

La prise c.c. permet de recharger des batteries automobiles de 12 V c.c. La tension de sortie de recharge en c.c. n’est pas réglementée.

La prise de courant continu est protégée contre la surcharge par un protecteur de circuit. Si le circuit c.c. est surchargé, le protecteur sautera et le courant vers la prise c.c. sera interrompu.

Le protecteur est situé au-dessus de la prise de courant et est coupé lors de l’enfoncement du bouton.

PRISE À VERROUILLAGE PAR ROTATION DE 120 V C.A.

La prise de courant de 120 V c.a. ① fournit une connexion pour les appareils électroménagers c.a. de 120 V c.a. du bon calibre.

120 V/30 A

FENÊTRE DE TÉMOINS

TÉMOIN LUMINEUX		DESCRIPTION
	Témoin de bas niveau d'huile	Le système d'avertissement de bas niveau d'huile est conçu de manière à prévenir le dommage au moteur causé par une quantité d'huile insuffisante dans le carter moteur. Avant que le niveau d'huile du carter moteur n'atteigne un seuil inférieur à la limite sûre, le système d'avertissement de bas niveau d'huile coupera automatiquement le moteur (le commutateur du moteur demeurera en position MARCHE). Si le système d'avertissement de bas niveau d'huile coupe le moteur, le témoin lumineux rouge indicateur de bas niveau d'huile s'allumera si l'utilisateur tente d'utiliser le démarreur, et le moteur ne fonctionnera pas. Le cas échéant, rechercher toute fuite d'huile. Ajouter de l'huile moteur pour la reprise du fonctionnement normal. Consulter la page 79 pour des recommandations concernant l'huile.
FAULT	**Témoin de défaillance/de surcharge**	S'il y a un court-circuit dans un ou des appareils électroménagers branchés ou si la génératrice est surchargée (produit plus de 2 800 W), le courant vers l'appareil électroménager branché sera coupé, le témoin de sortie (VERT) s'éteindra et le témoin de surcharge (ROUGE) s'allumera.
OUTPUT	**Témoin de sortie**	Le témoin de sortie s'allume en VERT lorsque la génératrice fonctionne normalement et produit de la puissance électrique au niveau des prises de courant.

PRISE PARALLÈLE

Deux génératrices Polaris prêtes pour le fonctionnement en parallèle peuvent être reliées ensemble pour augmenter la puissance totale disponible pour une charge, à l'aide de la prise parallèle ①.

Le système se règle parfaitement à la fréquence et distribue automatiquement la charge de chaque génératrice de façon à ce que ni l'une ni l'autre ne soit surchargée.

Communiquer avec un concessionnaire pour l'achat d'un ensemble parallèle POLARIS.

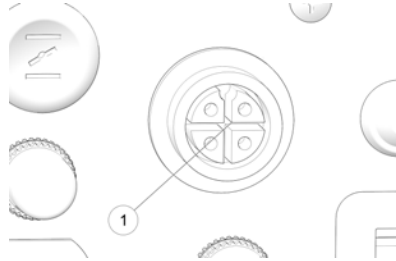

PORTS USB

Cette génératrice est munie de deux ports USB ①. Une vitesse de transfert de données de 3,1 A est disponible à 5 V.

Chaque port peut entraîner une intensité de courant maximale (3,1 A) ou le distribuer au besoin.

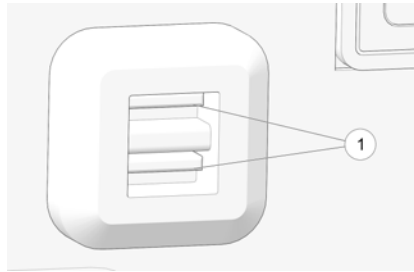

ASSEMBLAGE

IMPORTANCE D'UN ASSEMBLAGE ADÉQUAT

⚠ AVERTISSEMENT

Un assemblage inapproprié peut causer des conditions dangereuses qui peuvent occasionner des blessures graves ou la mort. Suivre attentivement les procédures d'assemblage et les précautions dans ce manuel.

Un assemblage adéquat est essentiel pour assurer la sécurité de l'utilisateur et la fiabilité de la génératrice. Les erreurs et omissions qui se produisent durant l'assemblage ou l'entretien de l'unité pourraient causer un fonctionnement défaillant, des dommages à l'appareil ou des blessures à l'utilisateur.

DÉBALLAGE

1. Retirer la génératrice et les pièces en vrac de la boîte.
2. Comparer les pièces en vrac à la liste d'inventaire des stocks ci-dessous.

AVIS

Communiquer avec un concessionnaire si une ou plusieurs des pièces énumérées ci-dessous ne se trouvent pas dans l'emballage avec la génératrice.

Nº DE RÉF.	DESCRIPTION	QUANTITÉ
①	Crochet pour rallonge de gauche	1
②	Base pour crochet de gauche	1
③	Crochet pour rallonge de droite	1
④	Écrou hexagonal	1
⑤	Base pour crochet de droite	1

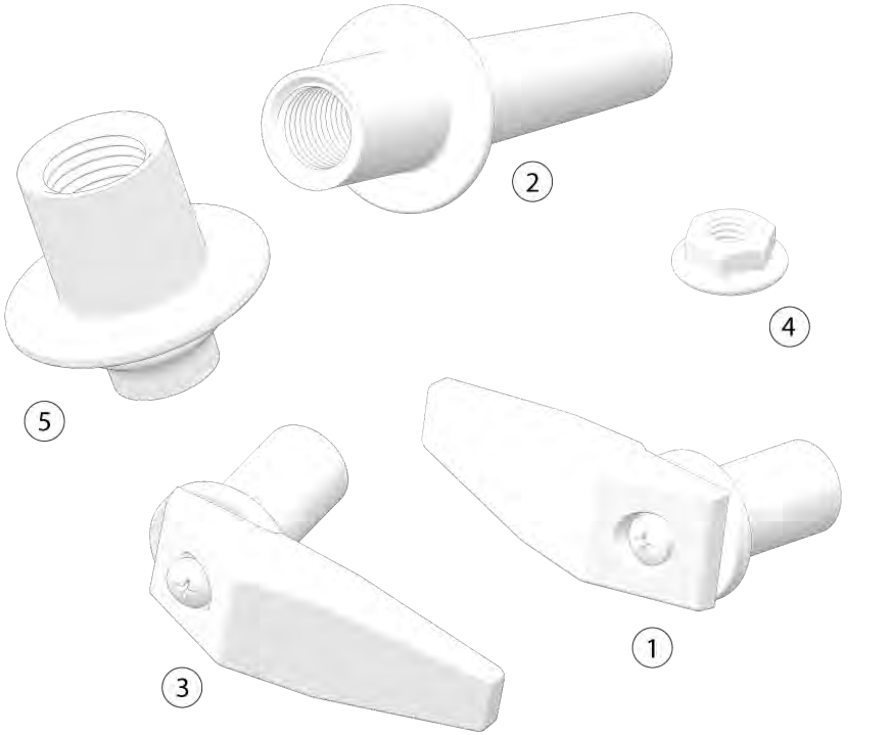

AUTRES ÉLÉMENTS COMPRIS

La boîte de la génératrice doit contenir les éléments suivants :

- Manuel d’utilisation
- Trousse à outils
- Formulaire d’enregistrement de la garantie

CROCHETS POUR RALLONGE ÉLECTRIQUE

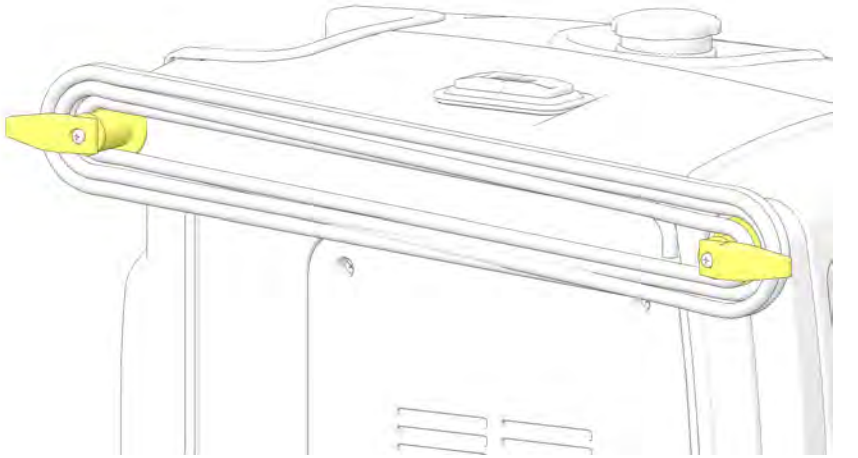

AVIS
Une clé à douilles et une clé Allen seront nécessaires pour l'assemblage.

RECHANGE

Nº DE RÉF.	DESCRIPTION	QUANTITÉ
①	Crochet pour rallonge de gauche	1
②	Vis à tête hexagonale	1
③	Base pour crochet de gauche	1
④	Crochet pour rallonge de droite	1
⑤	Écrou hexagonal	1
⑥	Base pour crochet de droite	1
⑦	Capuchon de poignée	1

ASSEMBLAGE DU CROCHET GAUCHE

1. Dans le coin arrière gauche de la génératrice, retirer la vis à tête hexagonale intérieure ② à l'aide d'une clé Allen.

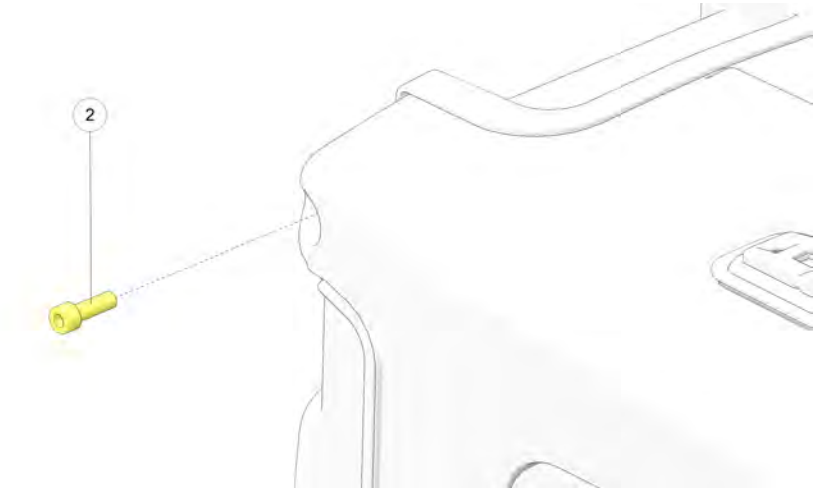

2. Insérer la base du crochet ③ dans l'ouverture du cadre.
3. Insérer la vis ② et la serrer à l'aide de la clé Allen.
4. Visser le crochet ① dans la base et serrer. L'extrémité du crochet devrait être orientée vers l'extérieur.

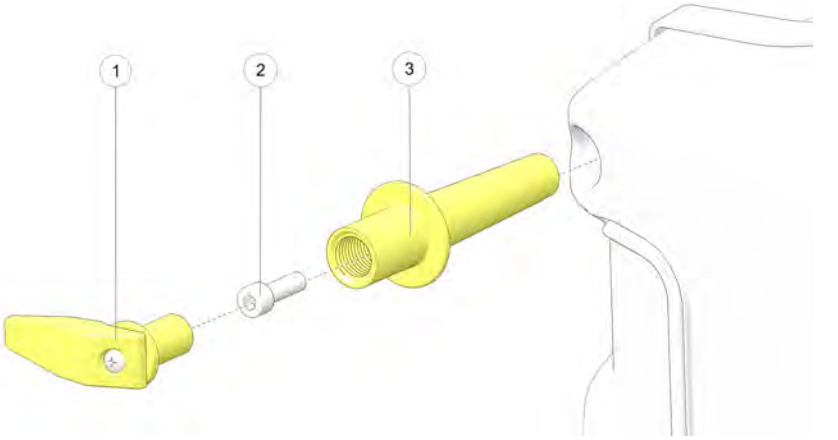

ASSEMBLAGE DU CROCHET DROIT

1. Dans le coin avant gauche de la génératrice, retirer le capuchon ⑦ de la poignée de la génératrice.

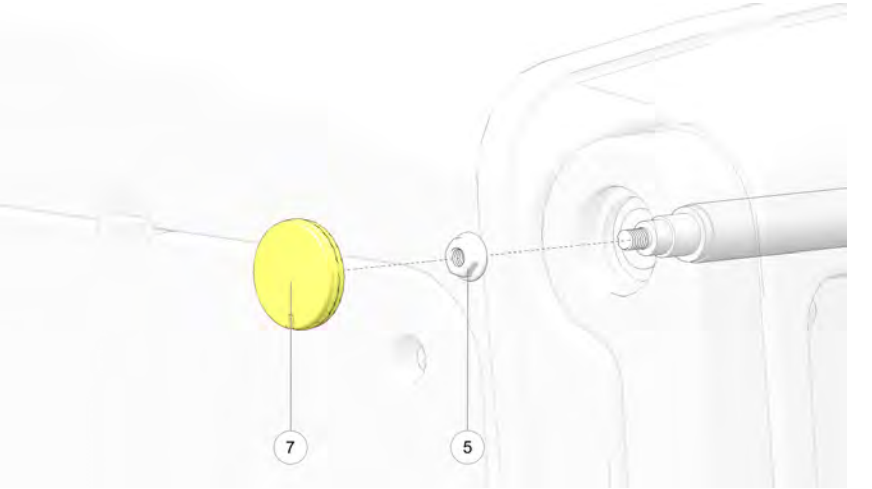

2. Retirer l'écrou hexagonal ⑤ de la vis.
3. Glisser la base du crochet ④ sur la vis exposée.

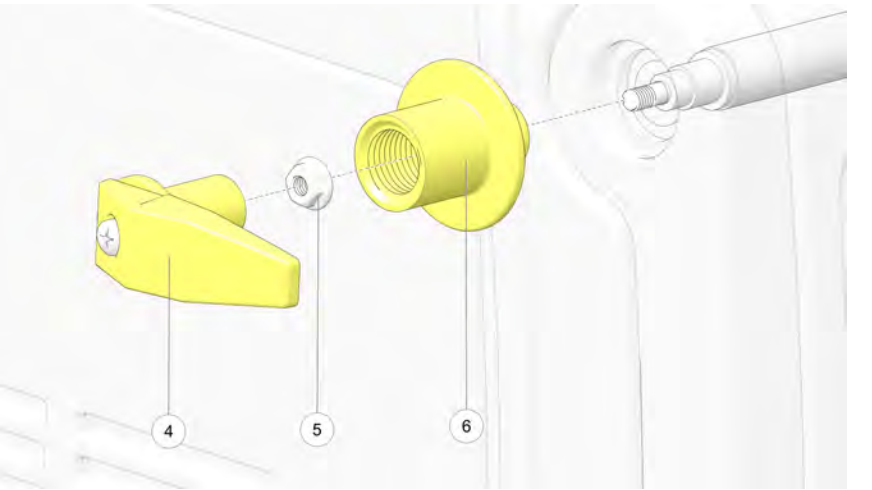

4. Fixer la base à l'aide d'un écrou hexagonal ⑤ et d'une clé à douilles.
5. Visser le crochet ⑥ dans la base et serrer. L'extrémité du crochet doit être orientée vers l'extérieur.

DIRECTIVES DE PREMIÈRE UTILISATION

AJOUT D'HUILE MOTEUR

AVIS
Le fait de ne pas utiliser une huile pour moteurs à quatre temps recommandée peut entraîner des dommages au moteur.

CAPACITÉ DE LIQUIDE
Huile pour génératrice Polaris 5W-30 **0,58 L**

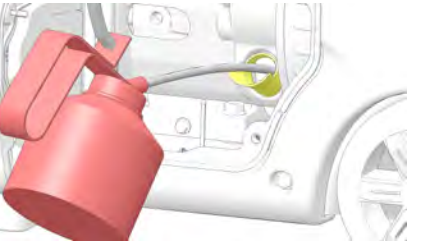

1. Placer la génératrice sur une surface plate, de niveau. Retirer le couvercle d'entretien.
2. Retirer le bouchon de remplissage d'huile/jauge.
3. Remplir le carter moteur selon la quantité d'huile moteur spécifiée.
4. Insérer la jauge dans le col de remplissage sans la visser.
5. Retirer la jauge et vérifier si le niveau d'huile atteint la limite supérieure. Au besoin, ajouter plus d'huile et vérifier le niveau, jusqu'à ce que la limite supérieure soit atteinte.
6. Remettre la jauge en place. Utiliser un chiffon d'atelier pour nettoyer toute trace d'huile renversée.
7. Replacer le couvercle d'entretien.

CARBURANT

RECOMMANDATIONS CONCERNANT LE CARBURANT

Polaris recommande d'utiliser un carburant d'indice d'octane de 87 ou plus.

⚠ AVERTISSEMENT

L'essence est très inflammable, est explosive et peut provoquer des blessures graves ou la mort. Arrêter le moteur, et tenir l'appareil loin de toute source de chaleur, d'étincelles et de flammes. Manipuler le carburant uniquement à l'extérieur. Essuyer immédiatement toute quantité renversée.

⚠ ATTENTION

Ne jamais utiliser d'essence éventée ou contaminée ni de mélange huile/essence. Prévenir la pénétration de contaminants ou d'eau dans le réservoir de carburant.

Ne pas renverser de carburant en remplissant le réservoir de carburant. La garantie ne couvre pas les dommages causés par du carburant renversé. Le carburant renversé pose un danger d'incendie, cause de la pollution environnementale et peut endommager la peinture et le plastique. Essuyer immédiatement toute quantité renversée. Ne pas dépasser le bas de la crépine.

Faire les remplissages du réservoir de carburant dans un endroit bien aéré avant de démarrer le moteur. Lorsque le moteur a tourné, le laisser d'abord refroidir.

Ne jamais ajouter du carburant au moteur à l'intérieur d'un bâtiment où les vapeurs peuvent atteindre des flammes ou des étincelles. Tenir les vapeurs de carburant loin des appareils électriques.

⚠ ATTENTION

Ne pas utiliser un carburant qui contient plus de 10 % d'éthanol. Si le taux d'éthanol dépasse les limites spécifiées, cela peut engendrer des problèmes de démarrage ou de rendement. Cela peut également endommager des pièces de métal, de caoutchouc et de plastique du système d'alimentation. Ne pas utiliser d'essence contenant du méthanol. La garantie ne couvre pas les dommages causés par l'éthanol ou le méthanol.

IMPORTANT

L'utilisation de la génératrice avec un système d'alimentation obstrué causera des dommages importants au moteur. Effectuer l'entretien, tel que recommandé.

Lire entièrement la section « Sécurité » et tous les renseignements relatifs à la sécurité avant de manipuler du carburant.

Afin d'assurer un rendement optimal et une durée utile maximale de la génératrice, celle-ci doit fonctionner à une charge de 50 % pendant les 20 premières heures.

AJOUT DE CARBURANT

⚠ AVERTISSEMENT

L'essence est extrêmement inflammable et les vapeurs d'essence peuvent exploser dans certaines conditions. Une manipulation inadéquate de l'essence pourrait entraîner des blessures graves ou la mort. Toujours prendre des précautions en manipulant de l'essence.

Pour faire le plein en toute sécurité, suivre les étapes suivantes.

1. S'assurer que l'interrupteur de robinet de carburant est à la position FERMÉE.
2. Retirer le bouchon du réservoir de carburant ①.
3. Verser soigneusement le carburant pour éviter tout débordement sur le filtre à carburant du réservoir de carburant. Ne pas trop remplir le réservoir de carburant (il ne doit pas y avoir de carburant au-dessus du repère de limite supérieur).

⚠ AVERTISSEMENT

Ne pas trop remplir le réservoir. Un débordement de carburant pourrait se déverser sur un moteur chaud et causer un incendie ou une explosion.

4. Serrer fermement le bouchon du réservoir de carburant.

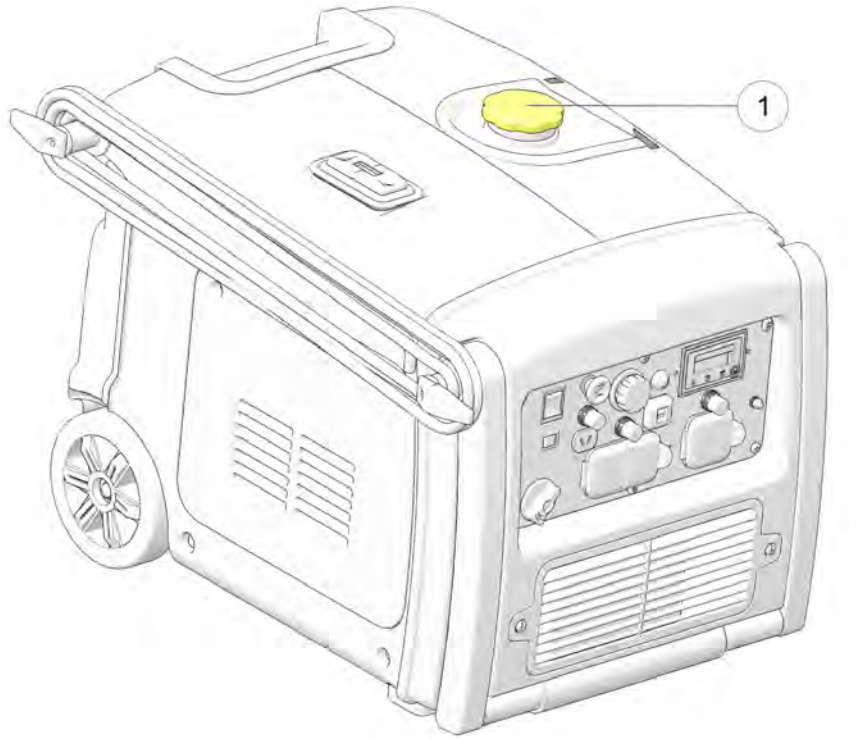

5. Placer l'interrupteur du robinet de carburant à la position FERMÉE pour le rangement ou OUVERTE pour faire fonctionner la génératrice.
6. Avant le démarrage du moteur, déplacer la génératrice loin de toute source de carburant et de tout lieu où se trouve du carburant.

INSPECTION PRÉALABLE

⚠ AVERTISSEMENT

L'essence est très inflammable, est explosive et peut provoquer des blessures graves ou la mort. Arrêter le moteur, et tenir l'appareil loin de toute source de chaleur, d'étincelles et de flammes. Manipuler le carburant uniquement à l'extérieur. Essuyer immédiatement toute quantité renversée.

⚠ ATTENTION

Le fait de ne pas effectuer les inspections préalables recommandées peut provoquer des blessures graves ou modérées, ou des dommages matériels. Lorsque l'inspection révèle le besoin d'un réglage, d'un remplacement ou d'une réparation, effectuer les travaux sans délai ou visiter son concessionnaire agréé Polaris pour obtenir de l'aide.

⚠ ATTENTION

Lorsque le moteur a tourné, le silencieux devient très chaud. Laisser refroidir le silencieux avant d'effectuer un entretien.

IMPORTANT

Avant chaque utilisation et lors de la récupération de la génératrice après son entreposage, toujours effectuer les inspections préalables recommandées.

ÉLÉMENT	REMARQUES	PAGE
Huile moteur	Vérifier le niveau d'huile et faire l'appoint d'huile selon le besoin.	Consulter la page 47 et la page 80.
Niveau de carburant	Vérifier le niveau du carburant et en ajouter au besoin.	Consulter la page 53.
Système d'échappement	Inspecter le système d'échappement à la recherche d'éventuelles fuites. Étanchéiser ou remplacer le joint au besoin.	Consulter la page 88.
Carburateur	Inspecter le fonctionnement du volet de départ (le cas échéant).	Consulter la page 34.

ÉLÉMENT	REMARQUES	PAGE
Terrain de niveau	S’assurer que la génératrice repose sur une surface de niveau pour éviter les déversements ou les basculements.	–
Gazon et feuilles	Retirer les résidus de tonte, les feuilles et toute autre matière ou tout autre débris inflammables, particulièrement près du système d’échappement CHAUD.	Consulter la page 19.

FONCTIONNEMENT

PRÉCAUTIONS DE FONCTIONNEMENT SÉCURITAIRE

APPROVISIONNEMENT

⚠ AVERTISSEMENT

L'essence est très inflammable, est explosive et peut provoquer des blessures graves ou la mort. Arrêter le moteur, et tenir l'appareil loin de toute source de chaleur, d'étincelles et de flammes. Manipuler le carburant uniquement à l'extérieur. Essuyer immédiatement toute quantité renversée.Lire entièrement le chapitre intitulé Sécurité de ce manuel avant de manipuler du carburant.

⚠ ATTENTION

Ne pas renverser de carburant en remplissant le réservoir de carburant. La garantie ne couvre pas les dommages causés par du carburant renversé. Le carburant renversé pose un danger d'incendie, cause de la pollution environnementale et peut endommager la peinture et le plastique. Essuyer immédiatement toute quantité renversée. Ne pas dépasser le bas de la crépine.

Faire les remplissages du réservoir de carburant dans un endroit bien aéré avant de démarrer le moteur. Lorsque le moteur a tourné, le laisser d'abord refroidir avant de faire le plein.

Ne jamais ajouter du carburant au moteur à l'intérieur d'un bâtiment où les vapeurs peuvent atteindre des flammes ou des étincelles. Tenir les vapeurs de carburant loin des appareils électriques.

Ne pas trop remplir le réservoir de carburant (il ne doit pas y avoir de carburant dans le col de remplissage). Après le remplissage, s'assurer que le bouchon de remplissage du réservoir de carburant est fermé solidement.

Pour faire le plein en toute sécurité, suivre les étapes suivantes.

1. S'assurer que l'interrupteur de robinet de carburant est à la position FERMÉE.
2. Retirer le bouchon du réservoir de carburant.

3. Verser soigneusement le carburant pour éviter tout débordement sur le filtre à carburant du réservoir de carburant. Ne pas trop remplir le réservoir de carburant (il ne doit pas y avoir de carburant au-dessus du repère de limite supérieur).

⚠ AVERTISSEMENT

Ne pas trop remplir le réservoir. Un débordement de carburant pourrait se déverser sur un moteur chaud et causer un incendie ou une explosion.

4. Serrer fermement le bouchon du réservoir de carburant.
5. Placer l'interrupteur de robinet de carburant à la position FERMÉE pour le rangement ou à OUVERTE pour faire fonctionner la génératrice.
6. Éloigner la génératrice de la source de carburant et du lieu où se trouve du carburant avant le démarrage du moteur.

DÉMARRAGE DU MOTEUR

⚠ DANGER

Ne jamais utiliser une génératrice à l'intérieur. Les gaz d'échappement du moteur contiennent du monoxyde de carbone, un gaz inodore, incolore qui peut causer la mort en quelques minutes. Toujours utiliser cette génératrice à l'extérieur dans un endroit bien aéré.

⚠ AVERTISSEMENT

Avant de démarrer le moteur, suivre les précautions suivantes :

- S'assurer que la génératrice est loin de la source de ravitaillement.
- La génératrice produira des vibrations pendant son fonctionnement. Placer la génératrice sur une surface sèche, lisse et de niveau.
- Déconnecter de la génératrice tous les câbles d'alimentation et toutes les rallonges électriques.
- Si les roues sont installées, engager leur mécanisme de verrouillage.
- Vérifier l'huile, le carburant et le filtre à air.

DÉMARREUR ÉLECTRIQUE

1. S'assurer que la génératrice est loin de la source de ravitaillement.
2. Déconnecter de la génératrice tous les câbles d'alimentation et toutes les rallonges électriques.
3. Placer l'interrupteur de robinet de carburant à la position OUVERTE.
4. Pour un démarrage du moteur à froid, positionner le levier du volet de départ (le cas échéant) en position FERMÉE. Pour redémarrer un moteur chaud, laisser le levier du volet de départ en position OUVERTE.

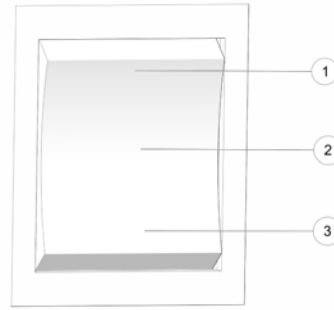

AVIS

Si la génératrice n'est pas équipée d'un volet de départ manuel, la batterie interne doit être complètement chargée pour que le volet de départ électrique puisse fonctionner.

5. Pour démarrer la génératrice à partir d'un démarreur électrique, appuyer momentanément sur le dessus du contacteur d'allumage pour le placer en position de DÉMARRAGE ①. Le contacteur retournera par défaut à la position MARCHE ②. Pour arrêter le moteur, appuyer sur le bas du contacteur pour le placer à la position ARRÊT ③.

AVIS
Si le démarreur électrique refuse de fonctionner, la batterie est probablement à plat. Charger la batterie avant une tentative de redémarrage.

DÉMARRAGE À DISTANCE

La télécommande requiert une pile au lithium CR1632.
La durée utile de la pile est de deux ans. Pour remplacer la pile, dévisser et retirer le panneau arrière de la télécommande.

1. Mettre le contacteur d'allumage à la position MARCHE.
2. Ouvrir le robinet de carburant en tournant l'interrupteur de robinet de carburant à la position OUVERTE.
3. Appuyer fermement le bouton ON (marche) de la télécommande pour faire démarrer le moteur.

AVIS
Le démarrage à distance ne présente pas de limite de fonctionnement. Le moteur continuera de fonctionner jusqu'à ce qu'il y ait panne sèche.

4. Appuyer sur le bouton d'arrêt de la télécommande pour couper le moteur.

IMPORTANT
Si le moteur ne tourne pas, attendre cinq secondes, puis appuyer de nouveau sur le bouton de marche. Si la fonction de démarrage à distance continue de ne pas fonctionner, consulter la page 108.

LANCEUR À RAPPEL

1. Pour faire démarrer la génératrice à l'aide du lanceur à rappel, tirer légèrement sur la poignée de démarrage ① jusqu'à ressentir une résistance. Ensuite, tirer fermement en ligne droite.

AVIS
Ne pas laisser la poignée du démarreur rebondir contre la génératrice. La relâcher doucement pour ne pas endommager le démarreur.

2. Pour un démarrage à froid du moteur, tirer sur le levier du volet de départ (le cas échéant) pour le placer en position FERMÉE.
3. Si le levier du volet de départ était à la position FERMÉE au moment d'effectuer le démarrage du moteur, le placer en position OUVERTE à mesure que le moteur se réchauffe.

AVIS
Si le modèle n'est pas équipé d'un volet de départ manuel, la batterie doit être chargée pour que le volet de départ électrique puisse fonctionner.

ARRÊT DU MOTEUR

AVIS
Le fait d'arrêter continuellement la génératrice lorsqu'une charge électrique est induite peut endommager le module de commande.

En cas d'urgence, placer le contacteur d'allumage à la position ARRÊT pour arrêter le moteur. Sous des conditions normales, recourir à la procédure suivante :

1. Éteindre ou déconnecter tous les appareils connectés à la génératrice.
2. Placer le contacteur d'allumage à la position ARRÊT.
3. Tourner l'interrupteur de robinet de carburant à la position FERMÉE.

FONCTIONNEMENT EN PARALLÈLE

⚠ AVERTISSEMENT

Brancher seulement une génératrice à onduleur Polaris en mesure de fonctionner en parallèle avec un câble parallèle approuvé. Tenter de brancher une génératrice d'une autre marque en parallèle avec cette génératrice annulera la garantie et pourrait causer de graves blessures.

Ne pas démarrer les génératrices avant la connexion du câble parallèle. L'utilisation d'une génératrice avec le câble connecté causera une surcharge et nécessitera la réinitialisation du moteur.

Si le témoin lumineux de surcharge reste allumé après la réinitialisation de la génératrice, arrêter le moteur et attendre 5 minutes avant un redémarrage.

AVIS

- Pour un fonctionnement continu, ne pas dépasser la puissance nominale combinée des génératrices mises en parallèle.
- Ne pas utiliser les génératrices plus que 30 minutes à puissance maximale.
- Toujours arrêter les deux moteurs avant de brancher ou de retirer le câble parallèle.
- Retirer toujours complètement le câble parallèle avant d'utiliser une seule unité.

Suivre les étapes suivantes lors de l'utilisation de génératrices en parallèle :

1. S'assurer que les deux génératrices sont éteintes et que les robinets de carburant sont fermés.
2. Brancher le câble parallèle c.a. dans la prise parallèle ① de chaque génératrice.
3. S'assurer que tous les appareils électroménagers sont éteints et débranchés.
4. Démarrer chaque génératrice, puis brancher l'appareil électroménager au câble parallèle.
5. Allumer l'appareil électroménager.

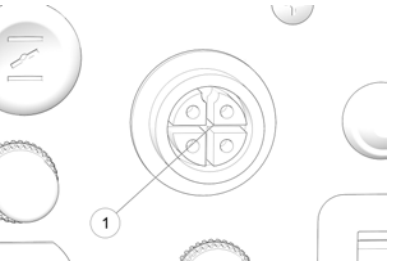

FONCTIONNEMENT EN C.A.

⚠ AVERTISSEMENT

Avant de connecter un appareil ou un câble d'alimentation à la génératrice, s'assurer qu'il est en bon état. Les appareils électroménagers ou les câbles d'alimentation défectueux peuvent créer un danger de choc électrique.

Lorsqu'un appareil électroménager commence à fonctionner de façon anormale, qu'il faiblit ou qu'il s'arrête soudainement, l'éteindre immédiatement. Déconnecter l'appareil électroménager et déterminer si l'anomalie provient de l'appareil ou si la capacité de charge nominale de la génératrice a été dépassée.

S'assurer que la charge électrique combinée du dispositif ou de l'appareil ne dépasse pas la charge maximum de la génératrice. Ne jamais dépasser la puissance de charge maximum de la génératrice. Ne pas dépasser la limite de courant spécifiée pour aucune des prises femelles. Les niveaux de puissance de la plage entre la puissance nominale et le maximum ne peuvent pas être maintenus pendant plus de 30 minutes.

IMPORTANT : Avant de connecter un appareil ou un câble d'alimentation à la génératrice, s'assurer que l'appareil ou le câble est en bon état et que sa puissance électrique ne dépasse pas la capacité maximum de la génératrice.

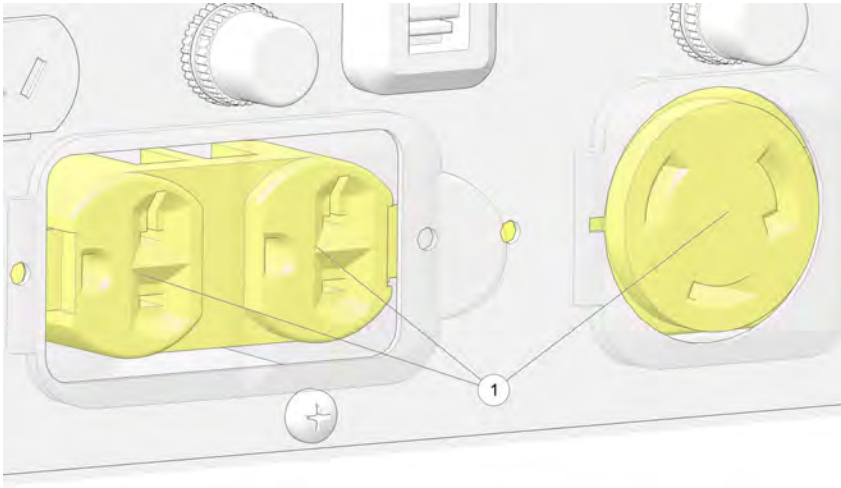

1. Démarrer le moteur. Consulter la page 55 pour obtenir des instructions additionnelles.
2. Confirmer que l'appareil électroménager est éteint. Brancher ensuite l'appareil électroménager ou la rallonge électrique dans l'une des prises c.a.
3. Allumer l'appareil électroménager.

AVIS
Dans l'éventualité où la charge maximale de 25 ampères de la génératrice serait dépassée, le dispositif de protection des circuits se déclenchera et coupera tout courant au niveau des prises de courant. Le moteur continuera de fonctionner. Corriger la charge en débranchant tous les appareils électroménagers des prises de courant, puis appuyer sur le bouton du protecteur de circuit pour déclencher une réinitialisation. Appuyer ensuite sur le bouton de réinitialisation du disjoncteur de surcharge. Le courant alternatif sera immédiatement rétabli.

CAPACITÉ C.A.

MODÈLE	PUISSANCE MAXIMUM	PUISSANCE NOMINALE
P3200iE	2 800 W	3 200 W

AVIS
En cas de surcharge importante, le protecteur du circuit électronique s'activera. Le fait de surcharger la génératrice ou de la faire fonctionner à sa puissance d'alimentation maximum (30 minutes) n'activera pas nécessairement le circuit, mais réduira la durée utile de la génératrice.

Tenir compte de toute la puissance nécessaire pour alimenter tous les appareils connectés. Les fabricants d'appareils et d'outils électriques indiquent habituellement le calibre près du numéro de modèle ou du numéro de série. Après avoir connecté un appareil, laisser la génératrice se stabiliser avant de connecter un autre appareil. Toujours vérifier la capacité de la génératrice avant de connecter tout autre appareil.

Le tableau suivant présente la liste des puissances habituelles. Avant de connecter tout appareil à la génératrice, vérifier la puissance indiquée par le fabricant sur l'appareil.

TABLEAU DE RÉFÉRENCE DES PUISSANCES

APPAREIL	PUISSANCE DE FONCTIONNEMENT (NOMINALE) EN WATTS	PUISSANCE DE DÉMARRAGE ADDITIONNELLE (IMPULSION D'AMORÇAGE) EN WATTS
Banc de scie/scie radiale – 25,4 cm (10 po)	2 000	2 000
Chaufferette/radiateur mural	1 800	0
Climatiseur central	1 500	4 500
Scie circulaire – 18,25 cm (7 1/4 po)	1 400	2 300
Sèche-cheveux	300 à 1 200	0
Pompe de puisard – 1/2 HP	1 050	2 200
Four à micro-ondes – 100 W	1 000	1 400
Cafetière	1 000	0
Ouvre-porte de garage – 1/2 HP	875	2 350
Ordinateur personnel avec écran de 17 po	800	0
Réfrigérateur	400 à 800	2 200
Déshumidificateur	650	800
Télévision (couleur) – 27 po	500	0
Perceuse électrique – 3/8 po, 4 A	440	600
Pulvérisateur de peinture	360	1 080
Radio	300	300
Four	60	7 500
Ampoule – 75 W	75	0

EXEMPLE DE GESTION DE LA PUISSANCE

APPAREIL	PUISSANCE DE FONCTIONNEMENT (NOMINALE) EN WATTS	PUISSANCE DE DÉMARRAGE ADDITIONNELLE (IMPULSION D'AMORÇAGE) EN WATTS
Radio	300 W	300 W
Chaufferette murale	1 800 W	0

Puissance de fonctionnement (charge nominale) totale = 2 100 W
Puissance de démarrage additionnelle (impulsion d'amorçage) = 300 W
Puissance de sortie totale requise de la génératrice = 2 400 W

⚠ ATTENTION

S'assurer que la charge électrique combinée des appareils alimentés ne dépasse pas la puissance maximum de la génératrice. Ne jamais dépasser la puissance de charge maximum de la génératrice. Les niveaux de puissance de la plage entre la puissance nominale et le maximum ne peuvent pas être maintenus pendant plus de 30 minutes.

FONCTIONNEMENT EN C.C.

La prise c.c. de cette génératrice est conçue pour charger des batteries c.c. de 12 V c.c. Elle n'est pas conçue pour faire fonctionner des moteurs à courant continu.

⚠ ATTENTION

Cette génératrice n'est pas conçue pour faire fonctionner des moteurs à c.c. La tension de sortie de recharge en c.c. n'est pas réglementée. La prise c.c. ne doit servir que pour charger des batteries de 12 V c.c. La tension de sortie est de 15 à 30 V.

La tension de sortie c.c. est réservée uniquement à la recharge de batteries. De graves dommages aux enroulements du stator peuvent se produire si la prise de tension c.c. est connectée à un moteur ou à un transformateur c.c.

CHARGE DE LA BATTERIE

⚠ AVERTISSEMENT

La batterie libère de l'hydrogène gazeux explosif pendant le fonctionnement normal. Une étincelle ou une flamme peut faire exploser la batterie avec une intensité suffisante pour provoquer la mort ou des blessures graves. Porter des vêtements de protection et une protection oculaire en chargeant une batterie. Ne pas respecter ces consignes de sécurité pourrait entraîner des blessures graves ou la mort.

Les bornes, les cosses de batterie et les accessoires connexes contiennent du plomb et des composés de plomb. Se laver les mains après manipulation.

Pour prévenir la possibilité de créer des étincelles près de la batterie, connecter le câble de charge d'abord à la génératrice, ensuite à la batterie. Déconnecter d'abord le câble du côté de la batterie.

La batterie contient de l'acide sulfurique (électrolyte). Tout contact avec la peau ou les yeux peut causer de graves brûlures. Porter des vêtements de protection et un écran facial. En cas de contact de l'électrolyte avec la peau, rincer à l'eau claire. En cas de contact de l'électrolyte avec les yeux, rincer à l'eau claire pendant au moins 15 minutes et appeler un médecin.

L'électrolyte est toxique. En cas d'ingestion, boire de grandes quantités d'eau ou de lait suivies de lait de magnésie ou d'huile végétale et appeler un médecin. Garder hors de la portée des enfants.

CONNEXION DU CÂBLE DE CHARGE DE LA BATTERIE

⚠ ATTENTION

Ne pas démarrer le véhicule lorsque le câble de charge de la batterie est connecté et que la génératrice fonctionne. Le système de charge du véhicule ou la génératrice peuvent subir des dommages.

1. Déconnecter le câble de masse du véhicule de la borne négative (-) de la batterie, suivi par le câble positif (+).
2. Connecter le câble de charge de la batterie dans la prise c.c.
3. Connecter le conducteur rouge du câble de charge de batterie à la borne positive (+) de la batterie, puis connecter le conducteur noir à la borne négative (-) de la batterie. Ne pas inverser les câbles de charge, car de graves dommages à la génératrice ou à la batterie risquent de se produire.
4. S'assurer que l'interrupteur de régime de ralenti est coupé.
5. Démarrer la génératrice.

SURCHARGE DU CIRCUIT C.C.

La prise c.c. est protégée contre la surcharge au moyen d'un protecteur de circuit. Si le circuit c.c. est surchargé, le protecteur sautera et le courant vers la prise c.c. sera interrompu.

Si le protecteur de circuit continue de sauter, arrêter la charge et consulter son concessionnaire agréé de génératrices Polaris.

AVIS
Le protecteur de circuit ne prévient pas la surcharge de la batterie.

DÉCONNECTER LE CÂBLE DE CHARGE DE LA BATTERIE

1. Arrêter la génératrice.
2. Déconnecter le conducteur noir du câble de charge de batterie de la borne négative (-) de la batterie, puis déconnecter le conducteur de la borne positive (+) de la batterie.
3. Déconnecter le câble de charge de la batterie au niveau de la prise c.c.
4. Connecter le câble de masse de la batterie du véhicule à la borne positive (+) de la batterie.
5. Connecter le câble de masse de la batterie du véhicule à la borne négative (-) de la batterie.

UTILISATION D'UN CLIMATISEUR

Laisser la génératrice atteindre sa température normale de fonctionnement avant d'induire la charge de climatisation. Toujours allouer une période d'attente de 2 minutes en effectuant manuellement des cycles d'air du climatiseur.

Il se peut qu'il soit nécessaire d'attendre plus longtemps sous des conditions météorologiques plus chaudes qu'à la normale. Toutes les autres charges doivent être désactivées jusqu'à ce que le climatiseur commence à fonctionner normalement.

Avant d'appliquer une charge de climatisation, s'assurer que la capacité nominale de génératrice est appropriée pour la charge. Utiliser le tableau ci-dessous et la formule incluse dans le chapitre Fonctionnement en courant alternatif, à titre de référence.

SORTIE DU CLIMATISEUR	PUISSANCE DE FONCTIONNEMENT (NOMINALE) EN WATTS	PUISSANCE DE DÉMARRAGE ADDITIONNELLE (IMPULSION D'AMORÇAGE) EN WATTS
Climatiseur de fenêtre – 10 000 BTU	1 200	3 600
Climatiseur de fenêtre – 12 000 BTU	3 250	9 750
Climatiseur central – 10 000 BTU	1 500	4 500
Climatiseur central – 24 000 BTU	3 800	11 400
Climatiseur central – 40 000 BTU	6 000	18 000

AVIS

Suivre les directives de démarrage et de redémarrage du fabricant du climatiseur. Certains fabricants de climatiseurs offrent un condensateur de démarrage en option, moyennant un coût additionnel.
En l'absence d'un condensateur de démarrage, il peut arriver que l'appel de courant du climatiseur soit trop élevé et entraîne une surcharge de la génératrice. Communiquer avec le concessionnaire du climatiseur en cas de difficulté récurrente en faisant démarrer le climatiseur avec la génératrice.

ALIMENTATION DE REMPLACEMENT

CONNEXIONS AU SYSTÈME ÉLECTRIQUE D'UN ÉDIFICE

⚠ AVERTISSEMENT

La connexion incorrecte au système électrique d'un bâtiment peut permettre au courant provenant de la génératrice de réalimenter les circuits utilitaires. De telles réalimentations peuvent électrocuter les travailleurs de l'entreprise qui fournit l'électricité ou d'autres personnes qui interviennent sur les circuits pendant une panne de courant.

De plus, la génératrice peut exploser, s'enflammer ou causer des incendies une fois le courant rétabli. S'adresser au fournisseur d'électricité ou à un électricien agréé avant de faire toute connexion électrique.

Les connexions d'alimentation de remplacement au système électrique d'un édifice doivent être faites par un électricien agréé et être conformes à toutes les lois et à tous les codes de l'électricité applicables. Les connexions incorrectes peuvent permettre au courant de la génératrice de réalimenter les circuits utilitaires.

De telles réalimentations peuvent électrocuter les travailleurs de l'entreprise qui fournit l'électricité ou d'autres personnes qui interviennent sur les circuits pendant une panne de courant; au rétablissement du courant, la génératrice peut exploser, s'enflammer ou causer des incendies dans les systèmes électriques de l'édifice. Ne pas connecter cette génératrice à un conjoncteur-disjoncteur. Cela pourrait gravement endommager le moteur et le module de l'onduleur.

Dans certaines régions, des règlements obligent que les génératrices soient inscrites auprès des fournisseurs d'électricité. Vérifier les lois locales pour les bonnes procédures d'inscription et d'utilisation.

SYSTÈME DE MASSE

Cette génératrice est dotée d'une masse de système pour éviter les chocs électriques causés par des appareils défectueux.

Pour mettre cette génératrice à la masse, suivre les étapes suivantes :

1. S'assurer que le moteur est COUPÉ et que l'interrupteur de robinet de carburant est à la position FERMÉE.
2. À l'aide d'un maillet, insérer une tige de masse de 1,2 m (4 pi) dans le sol.
3. Entourer solidement une longueur fil de masse en cuivre nu autour de la tige de masse ou utiliser un collier de mise à la masse.
4. Desserrer légèrement le boulon sur la borne de masse. Prévoir suffisamment d'espace pour entourer le fil de cuivre.
5. En utilisant l'autre extrémité du fil de cuivre, entourer fermement le fil autour de la borne.

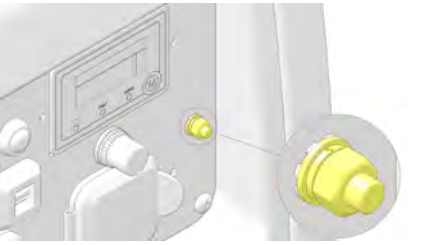

EXIGENCES RELATIVES AU SYSTÈME

Il se peut que certaines lois du gouvernement fédéral ou provincial et de l'organisme responsable de la santé et de la sécurité du travail (OSHA), des codes régionaux ou des ordonnances s'appliquent à l'utilisation prévue de la génératrice. Prière de consulter un électricien agréé, un inspecteur en électricité ou l'agence locale ayant juridiction en la matière.

Si la génératrice est utilisée sur un site de construction, il se peut que d'autres exigences réglementaires s'appliquent.

UTILISATION EN HAUTE ALTITUDE

MODIFICATION DU CARBURATEUR

AVIS

Lorsque le carburateur a été modifié pour une utilisation en haute altitude, il se peut que le mélange carburé ne soit pas assez riche pour une utilisation en basse altitude, ce qui peut endommager le moteur.
En haute altitude, le mélange carburé standard du carburateur sera trop riche. La performance diminuera et la consommation de carburant augmentera. Un mélange très riche encrassera la bougie et rendra le démarrage difficile.
L'utilisation pendant des périodes prolongées à une altitude différente de celle pour laquelle ce moteur est homologué peut augmenter le taux d'émissions.

Il est possible d'améliorer le fonctionnement en haute altitude en apportant des modifications spécifiques au carburateur. Si la génératrice est toujours utilisée à des altitudes supérieures à 915 m (3 000 pi), demander à un concessionnaire Polaris agréé de modifier le carburateur. Le moteur correspondra à toutes les normes d'émission pendant toute sa durée utile, lorsqu'il fonctionnera en haute altitude avec un carburateur modifié en conséquence.

Avec la modification du carburateur, la puissance du moteur diminuera d'environ 3,5 % tous les 300 m (1 000 pi) d'augmentation de l'altitude. L'effet de l'altitude sur la puissance sera plus important si aucune modification n'est apportée au carburateur.

⚠ ATTENTION

L'utilisation de la génératrice à une altitude inférieure à celle pour laquelle le carburateur a été calibré peut se traduire par une performance réduite, une surchauffe, et le moteur peut subir de graves dommages en raison d'un mélange air/carburant trop pauvre. S'assurer d'inverser les modifications pour utiliser la génératrice à des altitudes inférieures.

TROUSSES POUR L'ALTITUDE

Pour plus de commodité, POLARIS offre des trousses pour haute altitude qui optimisent la performance et la consommation de carburant dans des catégories d'altitudes variées. Pour les directives d'installation, consulter la .

MODÈLE	NUMÉRO DE PIÈCE	DESCRIPTION
P2000i	2884865	K-HIGH,ALT,3-8K,P2000I
P3200iE	2884866	K-HIGH,ALT,3-8K,P3200IE
P5500/P6500	2884867	K-HIGH,ALT,3-8K,P5500/6500

SYSTÈMES DE CONTRÔLE D’ÉMISSIONS

SOURCE DES ÉMISSIONS

Les gaz d’échappement contiennent du monoxyde de carbone, de l’oxyde d’azote (NOx) et des hydrocarbures. Il est essentiel de contrôler les émissions de NOx et d’hydrocarbures, car elles constituent une source importante de pollution de l’air. Le monoxyde de carbone est un gaz toxique. L’émission de vapeurs de carburant est aussi une source de pollution. Le moteur de la génératrice utilise un rapport précis d’air-carburant et un système de contrôle des émissions pour réduire les émissions de monoxyde de carbone, de NOx, d’hydrocarbures et d’émissions de vapeurs de carburant.

Polaris utilise les bons rapports d’air-carburant et d’autres systèmes de contrôle des émissions pour réduire les émissions de monoxyde de carbone, d’oxyde d’azote et d’hydrocarbures. De plus, les systèmes d’alimentation de Polaris intègrent des composants et des technologies visant à réduire les émissions de vapeurs de carburant.

LOIS SUR L’ASSAINISSEMENT DE L’AIR DES ÉTATS-UNIS ET DE LA CALIFORNIE

Le moteur de la génératrice a été conçu pour satisfaire aux normes antipollution actuelles de l’agence américaine de protection de l’environnement (EPA) et du California Air Resources Board (CARB). Les règlements imposent aux fabricants des normes de fonctionnement et d’entretien relatives aux systèmes de contrôle des émissions. Les spécifications de mise au point sont présentées dans la section Entretien. Le fait de respecter les directives d’entretien suivantes est essentiel pour que le moteur de la génératrice soit conforme aux normes de contrôle des émissions.

ALTÉRATIONS

Le fait d’altérer le système de contrôle des émissions peut augmenter les émissions au-delà de la limite autorisée par les lois. Certaines modifications possibles incluent le retrait ou l’altération de toute pièce des systèmes d’admission, d’alimentation ou d’échappement.

PROBLÈMES AYANT UN EFFET SUR LES ÉMISSIONS

En cas de l’une ou l’autre des situations suivantes, faire inspecter et réparer le moteur par un concessionnaire agréé Polaris :

- Démarrage difficile ou calage après le démarrage
- Régime de ralenti difficile
- Arrêt ou retour d’allumage après l’induction d’une charge électrique
- Retour de flamme (retour d’allumage)
- Fumée d’échappement noire ou consommation de carburant élevée

PIÈCES DE RECHANGE

Le système de contrôle des émissions du moteur a été conçu, fabriqué et homologué en conformité de la réglementation applicable concernant les émissions. Nous recommandons l’utilisation de pièces d’origine Polaris chaque fois qu’un entretien est effectué. Ces pièces de rechange conformes à la conception d’origine sont fabriquées en respectant les mêmes normes que pour les pièces originales. L’utilisation de pièces de rechange non conformes à la conception et à la qualité d’origine peuvent nuire à l’efficacité du système de contrôle des émissions.

Les fabricants de pièces de rechange sont responsables de faire en sorte que leurs pièces ne nuisent pas à la performance du système de contrôle des émissions. Les fabricants ou les ateliers de réusinage doivent garantir que l’utilisation d’une de leurs pièces ne rendra pas le moteur non conforme aux règlements relatifs aux émissions.

ENTRETIEN

IMPORTANCE DE L'ENTRETIEN

Un bon entretien est essentiel au fonctionnement sûr et économique de la génératrice. Un bon entretien contribuera également à réduire la pollution de l'air. Toujours suivre les recommandations d'inspection et d'entretien décrites dans ce manuel.

⚠ AVERTISSEMENT

Un entretien inadéquat ou une omission de régler un problème avant l'utilisation pourrait causer une anomalie de la génératrice résultant en des blessures graves ou la mort.

Le chapitre suivant comprend un programme d'entretien périodique, comprenant des procédures d'inspection et d'entretien adéquates. Le programme d'entretien s'applique aux conditions normales d'utilisation. L'entretien est essentiel à la durée utile de la génératrice.

Tout atelier de réparation reconnu ou toute personne qualifiée peut faire l'entretien, remplacer ou réparer les systèmes ou dispositifs de contrôle d'émissions de cette génératrice. POLARIS recommande également l'usage de pièces POLARIS pour l'entretien relié au contrôle des émissions, mais des pièces équivalentes peuvent être utilisées.

IMPORTANT

L'offre de pièces qui réduisent l'efficacité du système de contrôle d'émissions de la génératrice de la part d'un fournisseur du marché de pièces de rechange constitue une infraction potentielle à la Loi sur l'assainissement de l'air. L'altération non autorisée du système de contrôle d'émissions est interdite par la loi fédérale.

Les propriétaires sont responsables d'effectuer l'entretien prévu indiqué dans ce manuel d'utilisation. Un entretien périodique minutieux permettra d'assurer la sécurité et la fiabilité de la génératrice. Inspecter, nettoyer, lubrifier, régler et remplacer les pièces selon le besoin. D'autres tâches plus difficiles exigent des outils spéciaux et des compétences offertes par un technicien Polaris agréé ou d'autres mécaniciens adéquatement formés.

Si la génératrice est utilisée dans des conditions inhabituelles, comme par exemple des charges intenses prolongées ou l'exposition à des températures élevées ou à des conditions de poussière, consulter le concessionnaire d'entretien pour les recommandations pertinentes.

Tous les frais pour la main-d'œuvre et les pièces de rechange nécessaires, à l'exception des réparations sous garantie autorisées, sont à la charge du propriétaire inscrit. Si, pendant la période de la garantie, des pièces sont défectueuses à la suite de la négligence de la part du propriétaire d'effectuer l'entretien régulier recommandé, les frais de ces réparations seront de la responsabilité du propriétaire.

TROUSSE À OUTILS

L'emballage de cette génératrice contient une trousse à outils pour faciliter les réparations de base et l'entretien.

Nº DE RÉF.	DESCRIPTION DE L'OUTIL	QUANTITÉ
①	Entonnoir de remplissage d'huile	1
②	Câble de 12 V c.c.	1
③	Manche de clé à bougies	1
④	Clé à bougies	1
⑤	Un tournevis	1
⑥	Télécommande	2

SÉCURITÉ EN MATIÈRE D'ENTRETIEN

⚠ ATTENTION

Après toute exécution de l'entretien, laver immédiatement la peau à l'aide d'eau propre et de savon puisqu'une exposition à un lubrifiant pourrait causer une irritation de la peau.

⚠ AVERTISSEMENT

La sécurité revêt une importance vitale en tentant de réparer ou d'entretenir la génératrice. Les composants mal installés ou mal réglés peuvent rendre le fonctionnement de la génératrice instable ou dangereux. Les composants électriques mal installés peuvent occasionner une panne du moteur ou des systèmes électriques. Dans les deux cas, cela pourrait causer des dommages ou des blessures graves. En cas d'indisponibilité ou de manque d'outils ou de l'expérience nécessaires pour effectuer correctement certains travaux, consulter un concessionnaire Polaris ou un autre technicien certifié pour le service technique.

Le fait d'utiliser la génératrice avant d'avoir corrigé une anomalie ou d'avoir effectué un entretien adéquat peut provoquer une défectuosité susceptible de causer des blessures ou la mort. Toujours suivre les programmes et les exigences d'inspection et d'entretien décrits dans ce manuel.

Les importantes précautions de sécurité suivantes ne peuvent pas constituer à elles seules un avertissement contre tous les dangers possibles que l'entretien peut engendrer. Toute personne désirant effectuer une tâche donnée doit procéder à une évaluation avant de prendre une décision.

MESURES DE SÉCURITÉ

Lire la section relative à la sécurité du présent manuel.

S'assurer que le moteur est arrêté avant d'accomplir toute tâche d'entretien ou de réparation pour réduire les risques potentiels d'exposition aux risques suivants :

- **Carburant et incendie** – Éviter les flammes et les étincelles et ne pas fumer pendant les travaux.
- **Empoisonnement au monoxyde de carbone** – Ne jamais faire fonctionner le moteur à l'intérieur. Lors d'une utilisation à l'extérieur, éviter les fenêtres et les portes ouvertes.
- **Brûlures** – Laisser refroidir complètement le moteur et le système d'échappement avant de le toucher. Prendre les précautions nécessaires en travaillant près de matières dangereuses.
- **Blessures provoquées par des pièces mobiles** – Éviter de faire tourner le moteur à moins d'avoir reçu une directive en ce sens.

Suivre les instructions et s’assurer d’utiliser tous les outils nécessaires.

Prendre des précautions en travaillant à proximité d’essence pour minimiser la possibilité d’un incendie ou d’une explosion. N’utiliser que des agents solvants ininflammables pour nettoyer les pièces. Tenir les cigarettes, les étincelles et les flammes loin de tous les composants en lien avec le carburant.

ENTRETIEN PÉRIODIQUE

Avant d’effectuer des travaux d’entretien sur la génératrice,

- Toujours arrêter le moteur avant d’effectuer un entretien. Déconnecter tous les appareils et toutes les rallonges électriques pour ne pas subir de choc électrique.
- Les vérifications et les entretiens réguliers sont très importants pour maintenir la génératrice en bon état de marche.
- Inspecter, nettoyer, lubrifier, régler et remplacer les pièces selon le besoin. Lorsqu’une inspection indique la nécessité de remplacer des pièces, utiliser des pièces Polaris d’origine, disponibles auprès d’un concessionnaire Polaris.
- Avant d’entreprendre une procédure quelconque d’entretien, lire toutes les directives concernant cette procédure. Dans l’exécution de quelques procédures, l’utilisation de certains produits dangereux peut s’imposer. Toujours suivre les directives et avertissements indiqués sur les contenants.

TABLEAU D'ENTRETIEN PÉRIODIQUE

ÉLÉMENT	REMARQUES	VÉRIFICATION PRÉALABLE (QUOTIDIENNE)	INITIALEMENT APRÈS 1 MOIS OU 20 HEURES	TOUS LES 3 MOIS OU 50 HEURES	TOUS LES 6 MOIS OU 100 HEURES	TOUS LES 12 MOIS OU 300 HEURES
Bougie	Vérifier l'état. Régler l'écartement et nettoyer. Remplacer selon le besoin.				X	
Pare-étincelles	Nettoyer les dépôts de calamine.				X	
Huile moteur	Vérifier le niveau d'huile.	X				
	Remplacer l'huile.		X		X	
Filtre à air	Vérifier le filtre.	X				
	Nettoyer. Remplacer selon le besoin.			X_2		
Godet du réservoir de carburant	Nettoyer.				X	
Réservoir de carburant et filtre à carburant	Nettoyer.					X_3
Jeu de soupapes	Vérifier et régler lorsque le moteur est froid.					X_3

ÉLÉMENT	REMARQUES	VÉRIFICATION PRÉALABLE (QUOTIDIENNE)	INITIALEMENT APRÈS 1 MOIS OU 20 HEURES	TOUS LES 3 MOIS OU 50 HEURES	TOUS LES 6 MOIS OU 100 HEURES	TOUS LES 12 MOIS OU 300 HEURES
Conduite de carburant	Vérifier la conduite de carburant, à la recherche de torsions, de fissures ou de dommages. Remplacer selon le besoin.	Tous les 2 ans (remplacer au besoin)[3]				

1. Noter les heures de fonctionnement pour déterminer la bonne fréquence d'entretien.
2. Entretenir plus régulièrement lorsque la génératrice est utilisée sous des conditions poussiéreuses.
3. Ces éléments doivent être entretenus par un concessionnaire agréé Polaris, à moins que le propriétaire dispose des bons outils et qu'il soit compétent en mécanique. Consulter les manuels d'entretien Polaris.

RETRAIT DU COUVERCLE D'ENTRETIEN

Effectuer les étapes suivantes pour retirer le couvercle d'entretien de la génératrice et accéder aux composants internes. Avant d'effectuer toute tâche d'entretien, le contacteur d'allumage doit être en position ARRÊT.

1. Positionner le contacteur d'allumage et le levier du robinet de carburant en position ARRÊT.
2. Retirer les deux vis ① du couvercle d'entretien.
3. Tirer la lèvre du couvercle vers le bas ② pour exposer les composants internes de la génératrice.
4. Effectuer l'entretien, si nécessaire.

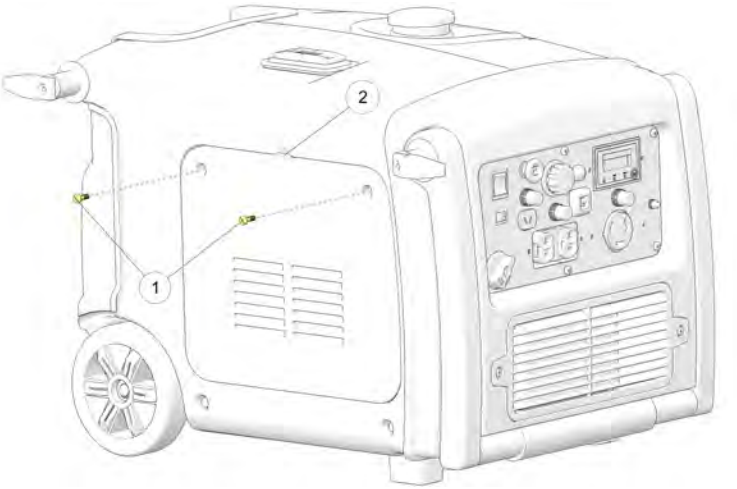

5. Une fois l'entretien terminé, replacer le couvercle en insérant le bord inférieur dans les rainures et en replaçant les deux vis.

SYSTÈME D’ALIMENTATION

⚠ AVERTISSEMENT

L’essence est très inflammable, est explosive et peut provoquer des blessures graves ou la mort. Arrêter le moteur, et tenir l’appareil loin de toute source de chaleur, d’étincelles et de flammes. Manipuler le carburant uniquement à l’extérieur. Essuyer immédiatement toute quantité renversée.

INSPECTION DES CONDUITES DE CARBURANT

Inspecter la conduite de carburant à la recherche de torsions, de fissures ou de dommage. Remplacer selon le besoin.

FILTRE À CARBURANT DU RÉSERVOIR DE CARBURANT

1. Retirer le bouchon du réservoir de carburant.
2. Retirer la crépine de réservoir de carburant du réservoir de carburant.
3. Éliminer tout corps étranger ou tout débris présents dans la crépine du réservoir de carburant.
4. Inspecter la crépine de réservoir de carburant à la recherche de tout dommage. Remplacer selon le besoin.
5. Installer la crépine du réservoir de carburant dans le réservoir de carburant.
6. Bien visser le bouchon du réservoir de carburant jusqu’à l’émission d’un clic.
7. Placer l’interrupteur de robinet de carburant à la position FERMÉE pour le rangement ou à la position OUVERTE pour faire fonctionner la génératrice.

CONDUITE DE CARBURANT

Vérifier que le tuyau de carburant n’est pas fissuré ou endommagé. Remplacer selon le besoin. Consulter la page 78 pour de plus amples renseignements concernant le système d’alimentation.

HUILE MOTEUR

RECOMMANDATIONS CONCERNANT L'HUILE

Recommandations concernant l'huile
Huile pour génératrice POLARIS 5W-30

L'huile a un effet direct sur la performance et la durée utile du produit. Utiliser une huile détergente automobile pour cycle à 4 temps; consulter la page 105 pour l'huile recommandée. D'autres indices de viscosité sont acceptables lorsque la température moyenne applicable se situe à l'intérieur de la plage recommandée.

La viscosité de l'huile SAE et la catégorie d'entretien apparaissent sur l'étiquette indiquant le degré API sur le contenant d'huile. Polaris recommande l'utilisation d'une huile correspondant à la catégorie d'entretien API « SJ » ou plus récente.

INSPECTION DU NIVEAU D'HUILE

⚠ ATTENTION

Le fait de ne pas utiliser une huile pour moteurs à quatre temps recommandée peut entraîner des dommages au moteur.

L'utilisation d'une huile non recommandée peut gravement endommager le moteur. Ne jamais substituer ou mélanger les marques d'huile.

Vérifier le niveau d'huile avant chaque utilisation, avec le moteur coupé et la génératrice bien installée sur une surface de niveau.

1. Retirer le bouchon de remplissage d'huile/la jauge et bien l'essuyer.
2. Insérer la jauge dans le col de remplissage, sans la visser, pour vérifier le niveau d'huile.
3. Retirer la jauge et vérifier si l'huile atteint la limite supérieure. Au besoin, ajouter plus d'huile et vérifier le niveau, jusqu'à ce que la limite supérieure soit atteinte.
4. Remettre la jauge en place. Utiliser un chiffon d'atelier pour nettoyer toute trace d'huile renversée.

AVIS

- Ne pas basculer la génératrice lors de l'ajout d'huile moteur. Cela pourrait causer un remplissage excessif et des dommages au moteur.
- Utiliser de l'huile pour moteur à quatre temps de haute qualité homologuée pour respecter ou dépasser la norme API, catégories SG, SF, SAE avec détergents puissants. L'utilisation d'une huile sans détergent ou pour moteur à deux temps pourrait réduire la durée utile du moteur.
- Ne pas mélanger différentes huiles moteurs.
- Manipuler et entreposer l'huile moteur avec soin en évitant de laisser de la saleté ou de la poussière la contaminer.
- Avant que l'huile moteur chute sous la marge de sécurité, un système d'alerte de bas niveau d'huile coupe automatiquement le moteur. Le témoin de bas niveau d'huile (ROUGE) s'illumine.
- Pour éviter les inconvénients liés à une coupure inopinée du moteur, vérifier le niveau d'huile avant chaque utilisation.

VIDANGE D'HUILE

⚠ AVERTISSEMENT

Il se peut que l'huile soit très chaude. Ne pas laisser d'huile chaude entrer en contact avec la peau; cela peut causer de graves brûlures.

AVIS

Vidanger l'huile usée pendant que le moteur est chaud pour garantir un drainage rapide et complet.

IMPORTANT

Une élimination incorrecte de l'huile moteur peut nuire à l'environnement et est illégale. Éliminer l'huile usagée selon une méthode appropriée.

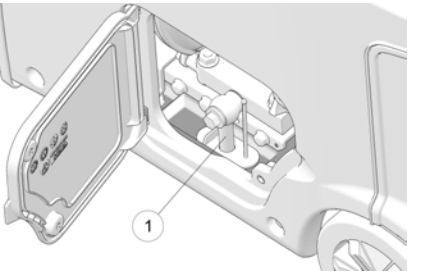

1. Démarrer le moteur et le laisser fonctionner pendant quelques minutes. Arrêter le moteur.
2. Placer l'interrupteur de robinet de carburant à la position FERMÉE.
3. Soulever la génératrice de plusieurs centimètres au-dessus du sol.
4. Ouvrir la porte d'accès à l'huile pour exposer le tube de vidange d'huile ①.
5. Retirer le bouchon de remplissage d'huile/jauge.
6. Placer un bac de vidange sous la génératrice.

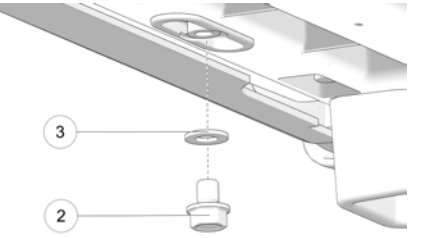

7. Retirer le boulon de vidange ② et la rondelle d'étanchéité ③ du bas de la génératrice.
8. Vidanger l'huile usagée dans un contenant scellé et l'apporter dans un centre de recyclage. **Ne pas jeter l'huile dans une poubelle, ne pas la verser sur le sol, ni dans un drain.**
9. Réinstaller la rondelle et le boulon de vidange.
10. Placer l'entonnoir fourni sur le robinet de remplissage.
11. Remplir le réservoir d'huile jusqu'au repère le plus haut de la jauge. S'assurer que le niveau d'huile ne dépasse pas le filetage du bouchon.

CAPACITÉ DE LIQUIDE
Huile pour génératrice Polaris 5W-30 **0,58 L**

12. Retirer l'entonnoir et réinstaller la jauge. Ne pas la visser.
13. Démarrer le moteur et le laisser tourner pendant une ou deux minutes. Arrêter le moteur et vérifier s'il y a des fuites.
14. Vérifier de nouveau le niveau d'huile sur la jauge et faire l'appoint au besoin pour qu'il atteigne le repère supérieur.

15. Remettre la jauge en place.
16. Réinstaller le volet d'accès à la jauge d'huile de manière sûre.
17. Se laver les mains à l'eau savonneuse après avoir manipulé de l'huile usagée.

GICLEURS EN HAUTE ALTITUDE

⚠ AVERTISSEMENT

L'essence est extrêmement inflammable et peut exploser. Des brûlures ou blessures sérieuses peuvent survenir lors de la manipulation du carburant. Tenir l'appareil loin de toute source de chaleur, d'étincelles et de flammes. Essuyer immédiatement toute quantité renversée.

AVIS

L'utilisation d'un mauvais gicleur principal de carburateur pourrait nuire à la puissance motrice. Si un mélange trop pauvre est utilisé au niveau du gicleur principal, le moteur pourrait être gravement endommagé.

TROUSSES POUR L'ALTITUDE

MODÈLE	NUMÉRO DE PIÈCE	DESCRIPTION
P2000i	2884865	K-HIGH,ALT,3-8K,P2000I
P3200iE	2884866	K-HIGH,ALT,3-8K,P3200IE
P5500/P6500	2884867	K-HIGH,ALT,3-8K,P5500/6500

SPÉCIFICATIONS RELATIVES AU GICLEUR EN ALTITUDE

MODÈLE	MOTEUR	ALTITUDE	REPÈRE POUR GICLEUR EN ALTITUDE
P2000i	79 cm³	914 à 1 828 m (3 000 à 6 000 pi)	68
		1 828 à 2 438 m (6 000 à 8 000 pi)	67
P3200iE	208 cm³	914 à 1 828 m (3 000 à 6 000 pi)	74

MODÈLE	MOTEUR	ALTITUDE	REPÈRE POUR GICLEUR EN ALTITUDE
		1 828 à 2 438 m (6 000 à 8 000 pi)	73
P5500	389 cm³	914 à 1 828 m (3 000 à 6 000 pi)	103
		1 828 à 2 438 m (6 000 à 8 000 pi)	101
P6500	420 cm³	914 à 1 828 m (3 000 à 6 000 pi)	107
		1 828 à 2 438 m (6 000 à 8 000 pi)	105

INSTALLATION DU GICLEUR

Pour modifier le gicleur principal de carburateur, suivre la procédure suivante :

AVIS
La boîte à vent peut être retirée afin de permettre assez de dégagement pour retirer le gicleur principal.

1. Couper l'alimentation en carburant.
2. Retirer le couvercle d'entretien.
3. Accéder à la vis de purge du carburateur. Vidanger le carburant du carburateur dans un contenant approprié.
4. Retirer le boulon de la chambre et de la cuve à flotteur.
5. Retirer le gicleur principal du carburateur.
6. Installer le gicleur principal convenant à l'altitude à laquelle la génératrice fonctionne. Ne pas trop serrer le gicleur.
7. Réinstaller le boulon de la chambre et de la cuve à flotteur.
8. Serrer la vis de purge du carburateur.
9. Replacer le couvercle d'entretien.
10. Permettre l'alimentation en carburant. Démarrer la génératrice et laisser le moteur fonctionner pendant plusieurs minutes.
11. Mettre la génératrice à l'arrêt. S'assurer de l'absence de fuites de carburant.

FILTRE À AIR

⚠ AVERTISSEMENT

Ne pas utiliser d'essence ni de solvants à bas point d'éclair pour le nettoyage. Ils sont inflammables et explosifs dans certaines conditions.

AVIS

Un filtre à air colmaté limite la circulation d'air vers le carburateur. Pour prévenir une anomalie du carburateur, nettoyer souvent le filtre à air. Le nettoyer plus souvent si la génératrice fonctionne dans des conditions extrêmement poussiéreuses.

1. Détacher le couvercle d'entretien.
2. Au besoin, déplacer les tuyaux de carburant pour les dégager de la boîte à vent.
3. Retirer deux vis ① pour ouvrir la boîte à vent.
4. Dégager le filtre à air de la boîte.

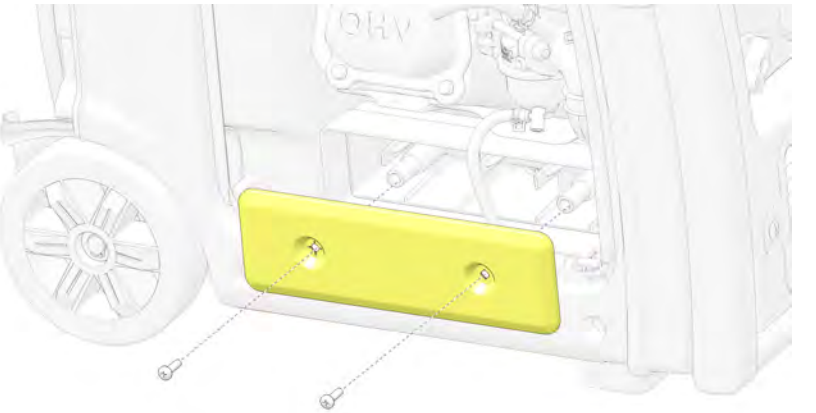

5. Si le filtre est souillé ou déchiré, le remplacer par un neuf.
6. Réinstaller le couvercle de la boîte à vent et le fixer en place à l'aide des vis.
7. Replacer les tuyaux de carburant dans leur position d'origine.
8. Replacer le couvercle d'entretien.

IMPORTANT

Lors du remplacement du filtre, s'assurer que le filtre n'est pas pincé entre les couvercles de boîte à vent pour ne pas compromettre l'étanchéité.

FILTRES EN MOUSSE

Si l'on utilise un filtre à air en mousse, suivre les étapes ci-dessous pour nettoyer le filtre avant de le remettre dans la boîte à vent.

1. Submerger le filtre dans une solution d'eau tiède et de détergent ménager.
2. Laisser le filtre tremper dans la solution pendant quelques minutes, puis essorer l'excès d'eau.
3. Répéter l'étape 2 plusieurs fois pour s'assurer que l'eau qui sort du filtre est propre. Laisser ensuite le filtre sécher complètement.
4. Une fois sec, verser de l'huile de filtre à air dans le filtre et répartir de manière uniforme. S'assurer d'éliminer l'excès d'huile présent dans le filtre.

AVIS

L'utilisation d'huile dans le filtre à air permet d'emprisonner les plus petites particules de poussière et de saleté.

5. Si, à un moment ou un autre durant le processus de nettoyage, le filtre devient endommagé, celui-ci doit être remplacé avant de faire fonctionner la génératrice.

BOUGIE

INSPECTION DES BOUGIES

L'utilisation d'une bougie non recommandée peut gravement endommager le moteur. Toujours utiliser les bougies recommandées. Consulter la section des spécifications pour connaître le type de bougie recommandé. Toujours serrer les bougies au couple spécifié.

Pour effectuer l'entretien de la bougie, il est nécessaire d'utiliser la clé à bougies fournie.

⚠ ATTENTION

Le système d'échappement brûlant et le moteur peuvent infliger des brûlures. Porter des gants protecteurs pour retirer une bougie afin de l'inspecter.

IMPORTANT
Pour garantir le bon fonctionnement du moteur, la bougie doit être exempte de tout dépôt et correctement fixée. Lorsque le moteur a tourné, le laisser d'abord refroidir avant d'effectuer un entretien.

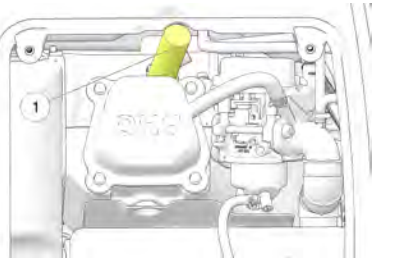

1. Ouvrir le couvercle d'entretien.
2. Retirer le capuchon de la bougie ①.
3. Éliminer toute saleté autour de la base de la bougie.
4. À l'aide de la clé à bougies fournie, retirer la bougie.
5. Vérifier l'électrode à la recherche de signes d'usure ou d'accumulation de calamine. Rechercher un bord extérieur tranchant sans courbure ou érosion de l'électrode.
6. Inspecter les bougies. Remplacer si les électrodes sont usées ou si la gaine isolante est fissurée, écaillée ou faussée.
7. Nettoyer la bougie à l'aide d'une brosse métallique si sa réutilisation est possible.

BOUGIE NORMALE

Le bout de l'isolateur normal est gris, havane ou marron clair. Il y aura peu de dépôts de combustion. Les électrodes ne sont pas brûlées ou érodées.

Cela signifie que le type de bougie et la gamme thermique conviennent au moteur et aux conditions d'utilisation du véhicule.

BOUGIE ENCRASSÉE ET HUMIDE

Le bout de l'isolateur encrassé et humide est noir. L'extrémité de l'électrode est couverte d'huile. Il peut y avoir une couche de calamine. En règle générale, les électrodes ne sont pas usées. L'encrassement peut être causé par une quantité excessive d'huile ou par de courtes distances fréquentes, surtout par temps froid.

REMPLACEMENT D'UNE BOUGIE

IMPORTANT
Avant le remplacement de la bougie, suivre les étapes d'inspection énumérées à la page 85.

1. Ouvrir le couvercle d'entretien.
2. Retirer le capuchon de la bougie.
3. Éliminer toute saleté autour de la base de la bougie.
4. À l'aide de la clé à bougies fournie, retirer la bougie.
5. À l'aide d'une jauge d'épaisseur de type fil métallique, mesurer l'écartement de l'électrode de la bougie. S'il y a lieu, corriger l'écartement en pliant délicatement l'électrode latérale.

MESURE
Écartement des électrodes de bougie **0,6 à 0,7 mm**

6. S'assurer que la rondelle d'étanchéité de la bougie est en bon état et visser la bougie manuellement afin de ne pas fausser les filets.
7. Après avoir installé la bougie neuve manuellement, il faut la serrer de 1/2 tour avec une clé pour compresser la rondelle d'étanchéité. En cas de réinstallation d'une bougie usagée, il faut la serrer uniquement de 1/8 à 1/4 de tour après l'avoir placée.
8. Replacer le capuchon de bougie et fermer le couvercle d'entretien.

AVIS
Une bougie lâche peut surchauffer et endommager le moteur. Visser la bougie de manière excessive peut endommager les filets de la bougie. Ne jamais utiliser une bougie dont la plage de chaleur est incorrecte.

PARE-ÉTINCELLES

Le pare-étincelles se trouve sur l’extrémité du silencieux.

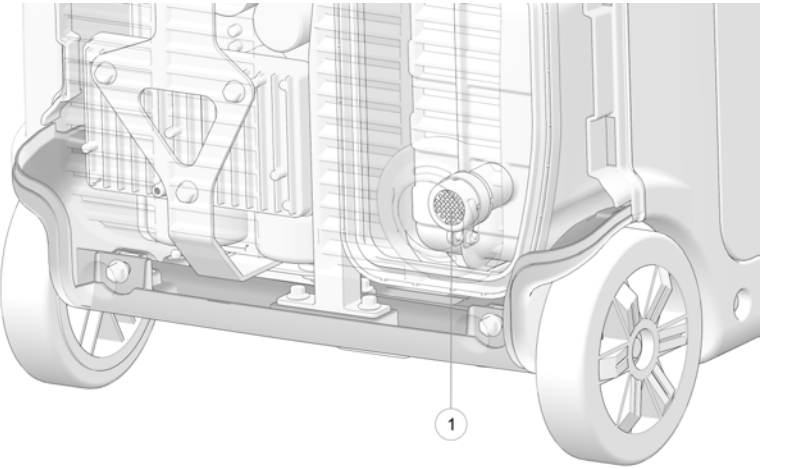

AVERTISSEMENT

Le système d’échappement de la génératrice devient suffisamment chaud pour enflammer certaines matières et brûler la peau au toucher.
Laisser refroidir la génératrice et l’échappement en entier avant de procéder à l’entretien du pare-étincelles.

ATTENTION

L’entretien du pare-étincelles s’impose après chaque période d’utilisation de 100 heures pour maintenir son efficacité.

Avant d’effectuer toute inspection ou tout entretien de la batterie, placer le contacteur d’allumage à la position ARRÊT.

RETRAIT DU PANNEAU ARRIÈRE

Le panneau arrière et la poignée arrière de la génératrice peuvent être retirés pour pouvoir accéder au silencieux et au pare-étincelles. Laisser la génératrice refroidir complètement avant de toucher des composants internes.

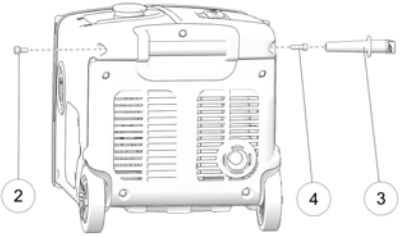

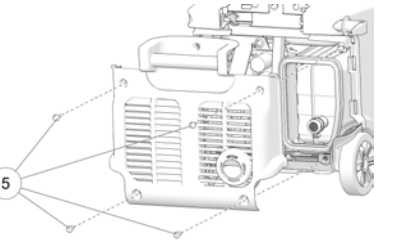

1. Retirer la vis de poignée de gauche ②.
2. Démonter le crochet de rallonge arrière ③ et dévisser la vis de poignée de droite ④.
3. Démonter le panneau arrière en retirant les quatre vis ⑤.

RETRAIT DU PARE-ÉTINCELLES

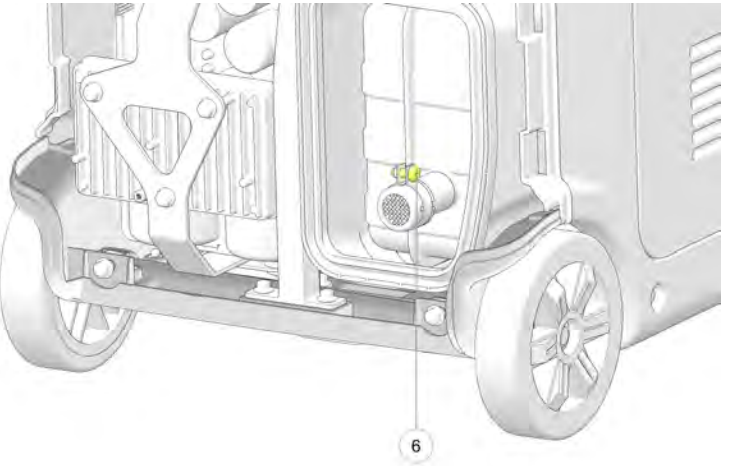

1. Retirer la vis ⑥ fixant le pare-étincelles sur le silencieux.
2. Tirer le capuchon d’extrémité vers l’arrière pour enlever le tamis du pare-étincelles.
3. Nettoyer le pare-étincelles à l’aide d’une brosse métallique dure.

4. Remplacer si le treillis métallique est perforé ou tordu.
5. Réinstaller le tamis et le capuchon. Fixer le capuchon sur le silencieux à l'aide de la vis.

BATTERIE

⚠ AVERTISSEMENT

Lors du retrait de la batterie, toujours débrancher le câble négatif (noir) en premier. Toujours connecter le câble négatif (noir) en dernier au moment de l'installation. Le fait de ne pas correctement connecter/déconnecter les câbles de batterie peut provoquer une explosion et causer des blessures graves ou la mort.

L'électrolyte de batterie est une substance toxique à base d'acide sulfurique pouvant causer de graves brûlures. Éviter tout contact avec les yeux, la peau et les vêtements. S'assurer de porter des gants protecteurs, des lunettes protectrices et des vêtements de protection adéquats. En cas de contact avec les yeux, rincer à l'eau courante pendant 15 minutes et consulter immédiatement un médecin. En cas de contact externe, rincer à grande eau. En cas d'ingestion, boire de grandes quantités d'eau ou de lait. Boire ensuite du lait de magnésie, un œuf battu ou de l'huile végétale. Consulter immédiatement un médecin.

Une surchauffe de la batterie peut causer une explosion et provoquer des blessures graves ou la mort. Arrêter la charge si la batterie devient très chaude au toucher. Attendre que la batterie soit complètement refroidie avant de recommencer à la charger.

IMPORTANT

Toujours s'assurer que les bornes et les connexions de batterie ne sont pas corrodées. Éviter de renverser de l'électrolyte. Cela peut endommager l'équipement.

Laver immédiatement toute éclaboussure d'électrolyte avec une solution composée d'une cuillerée à table de bicarbonate de soude dans une tasse d'eau. Si un nettoyage est nécessaire, éliminer la corrosion à l'aide d'une brosse métallique rigide. Laver avec une solution d'une cuillerée à table de bicarbonate de soude dans une tasse d'eau. Bien rincer à l'eau du robinet et sécher avec des chiffons d'atelier propres. Enduire les bornes de graisse diélectrique ou de gelée de pétrole.

RETRAIT DE LA BATTERIE

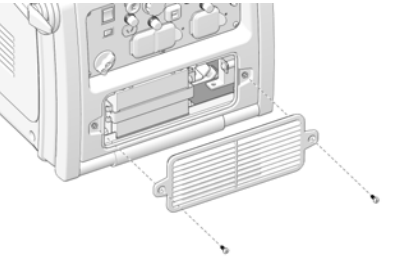

1. La batterie est située à l'avant de la génératrice, juste sous le panneau de commande.
2. Pour exposer la batterie, retirer le panneau d'accès à la batterie en retirant les deux vis.
3. Débrancher la sangle de retenue de la batterie.
4. Sortir la batterie ① de la génératrice.

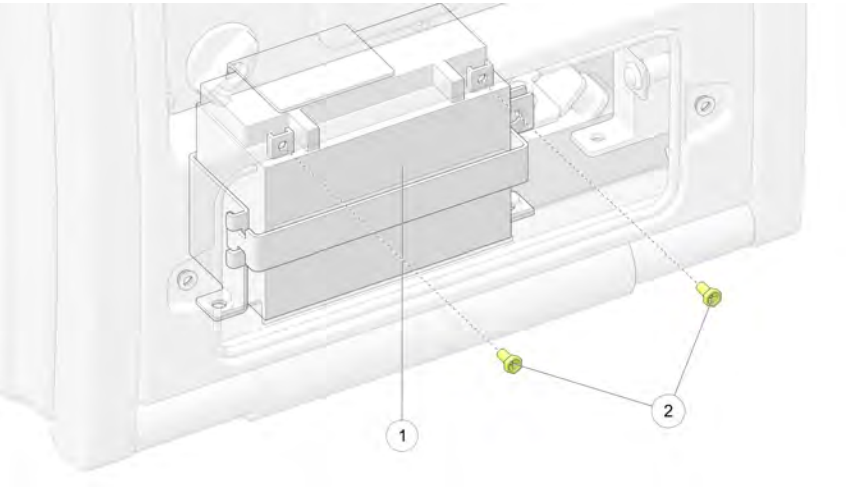

5. Débrancher d'abord le câble noir (négatif) de la batterie en retirant la vis M5 ②.
6. Débrancher le câble rouge (positif) de la batterie en dernier en retirant la vis M5 ②.

INSTALLATION DE LA BATTERIE

L'utilisation d'une batterie neuve pas complètement chargée peut l'endommager et réduire sa durée utile. Cela peut également nuire à la performance de la génératrice. Suivre les directives de la section Charge de la batterie avant d'installer la batterie.

1. Vérifier que la batterie est complètement chargée.
2. Placer la batterie sur son support.

3. Enduire les bornes de graisse diélectrique ou de gelée de pétrole.
4. Vérifier la sangle de retenue de la batterie.
5. Rebrancher le câble rouge (positif) et le serrer en premier.
6. Rebrancher le câble noir (négatif) et le serrer en dernier.
7. S'assurer que les câbles sont correctement acheminés. Les câbles doivent être rangés de manière sécuritaire à l'avant et à l'arrière de la batterie.
8. Réinstaller le panneau d'accès de la batterie.

ENTRETIEN ET CHARGE DE LA BATTERIE

⚠ AVERTISSEMENT

Une batterie surchauffée peut exploser, entraînant des blessures graves ou la mort. Toujours faire bien attention à la durée de charge. Arrêter la charge si la batterie devient très chaude au toucher. La laisser refroidir avant de recommencer à charger.

La batterie scellée est livrée remplie d'électrolytes; elle a été scellée et *entièrement chargée* à l'usine. Ne *jamais* enlever la bande d'étanchéité ni mettre un autre liquide, quel qu'il soit, dans cette batterie.

Le plus important pour conserver une batterie scellée en bon état consiste à maintenir sa charge au point maximal. Vérifier la tension de la batterie au moyen d'un voltmètre ou d'un multimètre. Sur une batterie bien chargée, on peut lire une tension d'au moins 12,8 V. Si la tension est inférieure à 12,5 V, la charger immédiatement, sinon la batterie sera exposée à un risque de sulfatation ce qui réduit a durée d'utilisation.

Si la génératrice n'est pas utilisée pendant plus de DEUX SEMAINES, Polaris recommande d'entretenir la batterie par l'entremise d'un chargeur à régime lent. Lors de la charge, placer le chargeur à l'extérieur de la génératrice et le protéger contre l'humidité.

ENTREPOSAGE DE LA BATTERIE

Si l'on prévoit d'entreposer la génératrice pendant UN MOIS ou plus, retirer la batterie de la génératrice, puis entreposer la batterie dans un endroit frais et sec. Continuer l'entretien de la batterie avec le chargeur à régime lent.

Lorsqu'on utilise un chargeur automatique, se référer aux directives du fabricant de l'appareil. et en suivant les directives ci-dessous. Toujours vérifier l'état de la batterie avant de la charger et 1 à 2 heures après la fin de la charge.

État de charge	Tension (c.c.)	Action	Temps de charge*
100 %	12,8 à 13,0 V	Aucune, vérifier chaque mois.	Aucun
75 à 100 %	12,6 à 12,8 V	Légère charge le cas échéant; si aucune charge effectuée, vérifier dans deux semaines.	3 à 6 heures
50 à 75 %	12,3 à 12,6 V	Charge nécessaire	5 à 11 heures
25 à 50 %	12,0 à 12,3 V	Charge nécessaire	Au moins 13 heures
0 à 25 %	Inférieure ou égale à 12,0 V	Charge nécessaire	Au moins 20 heures
* Utiliser un chargeur AGM avec intensité standard [A] spécifiée sur le dessus de la batterie.			

SYNCHRONISATION DE LA TÉLÉCOMMANDE

AVIS
Les étapes ci-dessous doivent être suivies après que toutes les autres options de dépannage aient été tentées. Consulter la page 108.

Avoir les deux télécommandes à portée de main avant d'effectuer le processus de synchronisation.

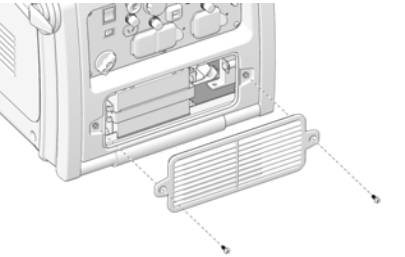

1. Retirer le panneau d'accès à la batterie en retirant les deux vis.
2. Appuyer sur le contacteur d'allumage pour le mettre à la position MARCHE.
3. Appuyer sur le bouton ① situé dans le compartiment des batteries.
4. Placer l'interrupteur de robinet de carburant à la position OUVERTE.

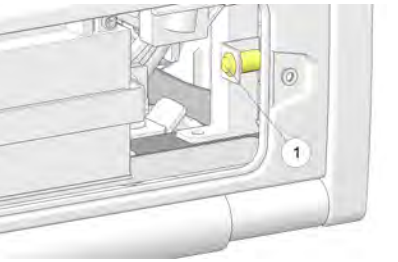

5. Sur la télécommande, appuyer rapidement sur le bouton ON (marche) ② de chaque télécommande. S'assurer que le témoin vert situé sur le dessus de la télécommande clignote.
6. Appuyer sur le bouton OFF (arrêt) ③ de chaque télécommande.
7. Appuyer de nouveau sur le bouton ① situé dans le compartiment de batterie.

AVIS
Si la télécommande n'arrive pas à se connecter, tourner l'interrupteur de robinet de carburant à la position FERMÉE et le contacteur d'allumage à la position ARRÊT et recommencer la procédure.

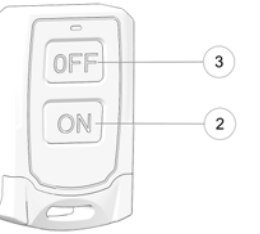

NETTOYAGE ET ENTREPOSAGE

NETTOYAGE DE LA GÉNÉRATRICE

⚠ AVERTISSEMENT

Ne jamais verser d'eau directement sur la génératrice ni la laver avec de l'eau. Un contact avec de l'eau pourrait causer un choc important ou une électrocution. Garder la génératrice au sec et éloignée de toute source d'humidité.

Utiliser un chiffon sec pour nettoyer la génératrice. Toujours utiliser des chiffons et tampons propres pour nettoyer et polir.

Si une étiquette d'information ou d'illustration devient illisible ou se détache, communiquer avec un concessionnaire POLARIS pour se procurer une étiquette de rechange. Les étiquettes de rechange concernant la *sécurité* sont offertes gratuitement par POLARIS.

PRÉPARATION POUR L'ENTREPOSAGE

⚠ AVERTISSEMENT

L'essence est très inflammable, explose dans certaines conditions et, par conséquent, peut provoquer des blessures graves. Arrêter le moteur, et tenir l'appareil loin de toute source de chaleur, d'étincelles et de flammes. Manipuler le carburant uniquement à l'extérieur. Essuyer immédiatement toute quantité renversée.

L'entreposage à long terme de la génératrice exige quelques mesures préventives additionnelles pour la protéger contre la détérioration. Lorsque du carburant est laissé dans la génératrice, faire tourner le moteur pendant au moins 30 minutes par mois afin de garantir un démarrage facile lors de la prochaine utilisation. S'assurer que le lieu d'entreposage n'est pas exposé à l'humidité et à la poussière de manière excessive.

1. Lorsque la génératrice doit être entreposée avec du carburant, ajouter un stabilisateur de carburant. Consulter la page 96.
2. Lorsque la génératrice doit être entreposée sans carburant, vidanger tout le carburant et brumiser le moteur avant l'entreposage. Consulter la page 97 et la page 99.
3. Vidanger l'huile moteur. Consulter la page 80.
4. Retirer la batterie et la ranger dans un endroit sec et frais. Utiliser un chargeur de batterie à régime lent pour maintenir la charge de la batterie.

5. Nettoyer l'extérieur de la génératrice à l'aide d'un chiffon propre et sec.

⚠ AVERTISSEMENT
Ne pas verser d'eau directement sur la génératrice ni la laver avec de l'eau.

6. Tourner le levier du robinet de carburant à la position ARRÊT.

ACCÈS AU RÉSERVOIR DE CARBURANT

1. Retirer le bouchon du réservoir de carburant ①.
2. Éliminer les débris accumulés.
3. Une fois l'entretien terminé, réinstaller le filtre à carburant dans le réservoir de carburant.
4. Bien visser le bouchon du réservoir de carburant jusqu'à l'émission d'un clic.

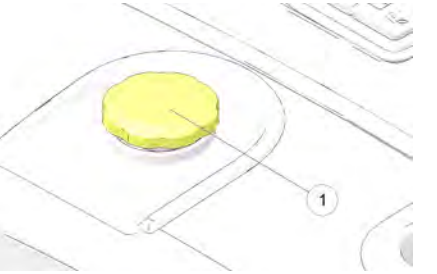

STABILISATION DU CARBURANT

⚠ AVERTISSEMENT
Un moteur et un système d'échappement chauds peuvent causer de graves brûlures et enflammer des matières inflammables. Allouer suffisamment de temps pour le refroidissement avant d'entreposer ou de transporter la génératrice.

Cette procédure s'applique lorsque de l'essence demeure dans le réservoir de carburant pendant la période d'entreposage. Vidanger la cuve du carburateur avant toute période d'entreposage excédant 30 jours. Consulter la page 115 pour connaître le stabilisateur de carburant qui convient.

1. Accéder au réservoir de carburant.
2. Ajouter un stabilisateur de carburant adéquat.

VIDANGE DU CARBURANT

⚠ AVERTISSEMENT

L'essence est très inflammable, est explosive et peut provoquer des blessures graves ou la mort. Arrêter le moteur, et tenir l'appareil loin de toute source de chaleur, d'étincelles et de flammes. Manipuler le carburant uniquement à l'extérieur. Essuyer immédiatement toute quantité renversée. Ne pas faire d'éclaboussures de carburant en vidangeant le réservoir de carburant. Le carburant renversé pose un risque d'incendie, cause de la pollution environnementale et peut endommager la peinture et le plastique. Essuyer immédiatement toute quantité renversée.

Effectuer cette procédure si le réservoir de carburant restera vide pendant l'entreposage ou le transport.

1. Accéder au réservoir de carburant et retirer le bouchon du réservoir de carburant.
2. Vider le réservoir de carburant dans un contenant approuvé pour l'essence. Polaris recommande l'utilisation d'une pompe à essence manuelle vendue dans le commerce pour vider le réservoir. Ne pas utiliser de pompe électrique.
3. Remettre le bouchon de remplissage du réservoir de carburant sur le réservoir et serrer fermement.
4. Retirer le couvercle d'entretien.
5. Placer le bac de vidange à l'extérieur de la génératrice.
6. Tirer le tuyau de carburant hors du boîtier et le placer dans le bac de vidange.
7. Desserrer la vis de purge du carburateur ①.

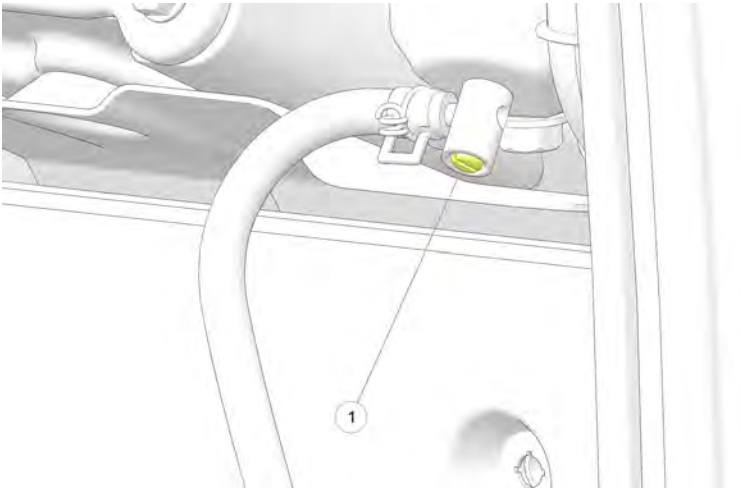

8. Tourner l’interrupteur de robinet de carburant à la position OUVERTE et vidanger l’essence dans le bac.
9. Verser l’essence présente dans le bac dans un contenant adéquat.

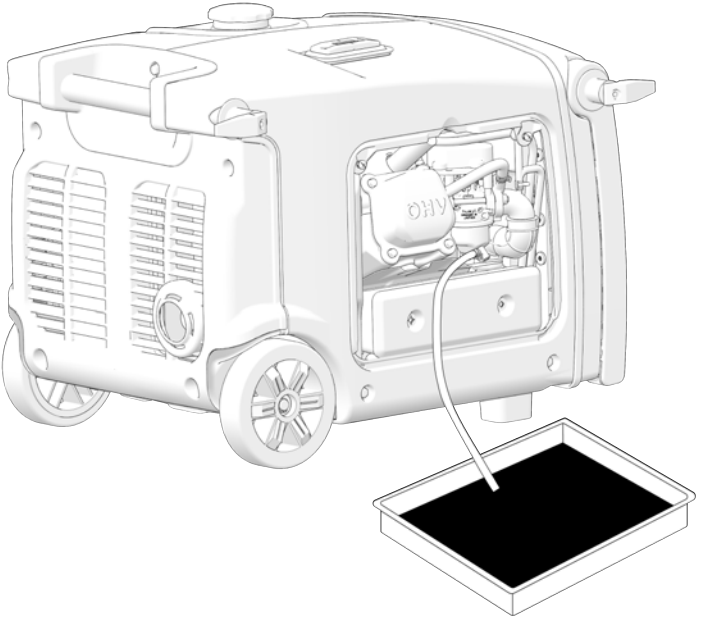

BRUMISATION DU MOTEUR

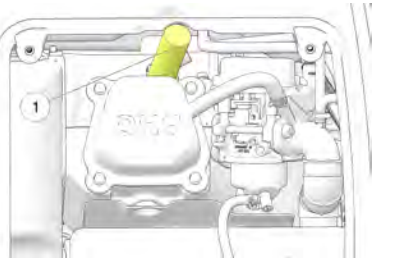

1. Mettre la clé de contact en position ARRÊT.
2. Retirer le capuchon de la bougie ①.
3. À l'aide de la clé à bougies fournie, retirer la bougie.
4. Pulvériser de l'huile à brumiser dans le cylindre. Faire révolutionner le moteur plusieurs fois pour répartir l'huile, et réinstaller ensuite la bougie.
5. S'assurer que la rondelle d'étanchéité de la bougie est en bon état et visser la bougie manuellement afin de ne pas fausser les filets.
6. À l'aide d'une clé à bougies, serrer soigneusement la bougie. Serrer la bougie au couple spécifié, consulter la page 85.
7. Tirer lentement sur la poignée de démarrage jusqu'à ressentir une résistance. À cette étape, le piston s'élève dans sa course de compression et les soupapes d'admission et d'échappement sont fermées. Le fait de remiser le moteur dans cette position le protégera contre la corrosion interne.
8. Réinstaller le capuchon de la bougie ①.
9. Couvrir la génératrice et la ranger à l'intérieur, dans un endroit sec et bien aéré.

Huile à brumiser Polaris (355 mL [12 oz] en aérosol) Numéro de pièce : 2870791

ENTREPOSAGE DE LA BATTERIE

Recharger la batterie une fois par mois ou utiliser un chargeur à régime lent pour maintenir la charge de la batterie. Consulter la page 99 pour obtenir des instructions additionnelles.

PRÉCAUTIONS DE RANGEMENT

AVIS
Ne pas ranger la génératrice à l'extérieur par temps froid lorsqu'elle n'est pas en service.

- Choisir un lieu d'entreposage bien aéré, éloigné de tout appareil produisant des flammes (c.-à-d. une fournaise, un chauffe-eau, ou un sèche-linge). Éviter également tout espace où se trouve un moteur électrique produisant des étincelles, ou les endroits où des outils électriques sont utilisés.
- S'assurer que le lieu d'entreposage n'est pas exposé à l'humidité et à la poussière de manière excessive.
- Placer la génératrice sur une surface de niveau. Le basculement peut causer une fuite de carburant ou d'huile.
- Le moteur et le système d'échappement ayant refroidi, couvrir la génératrice pour prévenir la contamination par la poussière. Ne pas utiliser une toile de plastique comme housse pare-poussière. Les housses non poreuses emprisonnent l'humidité autour de la génératrice et favorisent la rouille et la corrosion.
- Placer le levier de prise d'air du bouchon du réservoir de carburant à la position ARRÊT pour réduire les possibilités de fuites.

REMISE EN SERVICE

AVIS
Si le cylindre a été enduit d'huile pendant la préparation de l'entreposage, il se peut que le moteur fume brièvement au moment du démarrage. C'est normal.

1. Réinstaller la batterie. Consulter la page 91.
2. Effectuer l'inspection préalable décrite à la page 51.
3. Si le carburant a été vidangé pendant la préparation de l'entreposage, remplir le réservoir avec de l'essence fraîche. Consulter la page 53. Si l'essence utilisée est dans un contenant de remisage, s'assurer que l'essence est fraîche. L'essence s'oxyde et se détériore avec le temps, ce qui entraîne un démarrage difficile.

TRANSPORT DE LA GÉNÉRATRICE

⚠ AVERTISSEMENT

Il est interdit de transporter la génératrice en laissant de l'essence dans le réservoir de carburant. Transporter la génératrice lorsque le réservoir de carburant contient du carburant pourrait causer de sérieux dommages à la génératrice de même que des blessures graves ou la mort. S'assurer que le bouchon du réservoir de carburant est fermé hermétiquement et que la génératrice est à la verticale au moment du transport.

⚠ AVERTISSEMENT

Un moteur et un système d'échappement chauds peuvent causer de graves brûlures et enflammer des matières inflammables. Allouer suffisamment de temps pour le refroidissement avant d'entreposer ou de transporter la génératrice.

IMPORTANT

Prendre des précautions pour ne pas échapper ou frapper la génératrice en la transportant. Ne pas installer d'objets lourds sur la génératrice. Pour transporter la génératrice, la stabiliser fermement dans le véhicule de transport.

1. Si la génératrice a été utilisée, la laisser refroidir pendant au moins 15 minutes avant de la charger dans le véhicule de transport.
2. Vidanger le carburant du réservoir de carburant et du carburateur. Consulter la page 97.
3. Positionner le contacteur d'allumage à la position ARRÊT.
4. Placer l'interrupteur de robinet de carburant à la position FERMÉE.
5. Maintenir la génératrice de niveau et à la verticale durant le transport.

SPÉCIFICATIONS

P3200IE

SPÉCIFICATIONS	
ALTERNATEUR	
Modèle	**P3200iE**
Tension de sortie c.a.	120 V
Tension de sortie c.c.	12 V (5 A)
Puissance nominale	2 800 W
Sortie maximale	3 200 W
Fréquence	60 Hz
Type	Onduleur
MOTEUR	
Type	4 temps, soupape en tête, refroidi par air, monocylindre
Cylindrée	208 cm³
Régime du moteur	2 800 à 3 600 tr/min
Système de refroidissement	Air forcé
Type de carburant	Essence sans plomb
Capacité du réservoir de carburant	7,4 L (1,95 gal US)
Huile moteur	Huile pour génératrice Polaris 5W-30
Capacité d'huile moteur	0,58 L (19,6 oz liq.)
Jeu de soupape d'admission – à froid	Consulter le manuel d'entretien.
Jeu de soupapes d'échappement – à froid	Consulter le manuel d'entretien.
Écartement des électrodes de bougie	WR7DC 0,024 à 0,028 po (0,6 à 0,7 mm)
GÉNÉRATRICE	
Carburant	Indice d'octane de 87 (oxygéné jusqu'à 10 %)
Capacité du réservoir de carburant	7,4 L (1,95 gal US)
Plage de niveau de bruit dB(A)*	67 à 72 dB(A) *dB(A) mesurés à l'extérieur à 7 m (23 pi) du côté du panneau de commande

SPÉCIFICATIONS	
Système de démarrage	À distance, électrique et lanceur à rappel de secours
Dimensions (longueur x largeur x hauteur)	640,08 mm (25,2 po) 490,22 mm (19,3 po) 500,38 mm (19,7 po)
Poids	43,5 kg (96 lb)
Temps de fonctionnement avec réservoir plein à 100 % de la charge	3,5 h
Altitude maximale (non modifiée)	1 000 m (3 280 pi)
Usage simultané c.a./c.c.	Oui
Fonction parallèle	Oui

PRODUITS POLARIS

HUILES ET LUBRIFIANTS

PRODUITS POLARIS	
NUMÉRO DE PIÈCE	**DESCRIPTION**
HUILE MOTEUR	
2879383	Huile pour génératrice Polaris 5W-30 (946 mL – 1 pte – 32 oz)
ADDITIFS	
2881413	Carbon Clean/stabilisateur de carburant de qualité supérieure (473 mL [12 oz]) (compte de 12)
2870791	Huile à brumiser Polaris (aérosol de 355 mL [12 oz])

DÉPANNAGE

LE MOTEUR NE TOURNE PAS

CAUSE POSSIBLE	SOLUTION
Lanceur à rappel endommagé	Apporter la génératrice chez un concessionnaire Polaris agréé pour une vérification ou consulter le manuel d'entretien.
Faible tension de la batterie	Recharger la batterie à 12,8 V c.c.
Moteur du démarreur endommagé	Apporter la génératrice chez un concessionnaire Polaris agréé pour une vérification ou consulter le manuel d'entretien.
Dommage interne au moteur	Apporter la génératrice chez un concessionnaire Polaris agréé pour une vérification ou consulter le manuel d'entretien.

LE MOTEUR TOURNE, MAIS NE DÉMARRE PAS

CAUSE POSSIBLE	SOLUTION
Le moteur est noyé.	Attendre 15 minutes avant un redémarrage. Utiliser le lanceur à rappel.
Pas de carburant	Faire le plein.
Bas niveau d'huile	Répéter l'inspection préalable.
Eau dans le carburant	Vidanger le système d'alimentation et faire le plein.
Carburant vieux ou non recommandé	Vidanger le système d'alimentation et faire le plein.
Bougie encrassée ou défectueuse	Vérifier la bougie et la remplacer au besoin.
Pas d'étincelle à la bougie	Inspecter les bougies. S'assurer que le commutateur du moteur est à la position MARCHE.
Eau ou carburant dans le carter moteur	Apporter la génératrice chez un concessionnaire Polaris agréé pour une vérification ou consulter le manuel d'entretien.
Faible tension de la batterie	Recharger la batterie à 12,8 V c.c.
Panne mécanique	Apporter la génératrice chez un concessionnaire Polaris agréé pour une vérification ou consulter le manuel d'entretien.
Robinet de carburant FERMÉ	Ouvrir le robinet de carburant.

LE DÉMARRAGE À DISTANCE NE S'EFFECTUE PAS

CAUSE POSSIBLE	SOLUTION
Pile de la télécommande épuisée	Remplacer par une pile au lithium CR1632 neuve.
La télécommande n'est pas correctement synchronisée.	Consulter la page 94.
Signal de blocage des obstacles	Replacer la télécommande pour avoir une bonne ligne de visée avec la génératrice.
Le moteur est froid.	Tourner l'interrupteur de robinet de carburant à la position OUVERTE et refaire une tentative avec la télécommande.
Le moteur est noyé.	Consulter la page 107.

LE MOTEUR MANQUANT DE PUISSANCE

CAUSE POSSIBLE	SOLUTION
Filtre à air colmaté	Nettoyer ou remplacer le filtre à air.
Carburant de mauvaise qualité; génératrice remisée sans traitement ou sans vidanger l'essence, ou remplissage du réservoir avec de l'essence de mauvaise qualité	Vidanger le système d'alimentation et faire le plein.
Panne mécanique	Apporter la génératrice chez un concessionnaire Polaris agréé pour une vérification ou consulter le manuel d'entretien.

RETOURS D'ALLUMAGE

CAUSES POSSIBLES	SOLUTION
Étincelle de bougie faible	Inspecter, nettoyer ou remplacer la bougie.
Écartement des électrodes de bougie ou plage de chaleur incorrects	Régler l'écartement conformément à la spécification ou remplacer la bougie.
Carburant vieux ou non recommandé	Vidanger le système d'alimentation et faire le plein.
Fils de bougie mal installés	Apporter la génératrice chez un concessionnaire Polaris agréé pour une vérification ou consulter le manuel d'entretien.
Calage à l'allumage incorrect	Apporter la génératrice chez un concessionnaire Polaris agréé pour une vérification ou consulter le manuel d'entretien.

CAUSES POSSIBLES	SOLUTION
Panne mécanique	Apporter la génératrice chez un concessionnaire Polaris agréé pour une vérification ou consulter le manuel d'entretien.
Fils de bougie lâches	Vérifier toutes les connexions et les resserrer.
Eau dans le carburant	Vidanger le système d'alimentation et faire le plein.

COGNEMENTS DU MOTEUR

CAUSE POSSIBLE	SOLUTION
Carburant de qualité médiocre, à faible indice d'octane	Vidanger le système d'alimentation et faire le plein.
Calage à l'allumage incorrect	Apporter la génératrice chez un concessionnaire Polaris agréé pour une vérification ou consulter le manuel d'entretien.
Écartement des électrodes de bougie ou plage de chaleur incorrects	Régler l'écartement conformément à la spécification ou remplacer les bougies.

LE MOTEUR TOURNE IRRÉGULIÈREMENT, CALE OU A DES RATÉS

CAUSE POSSIBLE	SOLUTIONS
Bougie encrassée ou défectueuse	Inspecter, nettoyer ou remplacer la bougie.
Bougie usée ou défectueuse	Apporter la génératrice chez un concessionnaire Polaris agréé pour une vérification ou consulter le manuel d'entretien.
Écartement des électrodes de bougie ou plage de chaleur incorrects	Régler l'écartement conformément à la spécification ou remplacer la bougie.
Fils de bougie lâches	Vérifier toutes les connexions et les resserrer.
Eau dans le carburant	Vidanger le système d'alimentation et faire le plein.
Faible tension de la batterie	Recharger la batterie à 12,8 V c.c.
Conduite de mise à l'air libre de carburant entortillée ou encrassée	Inspecter et remplacer.
Carburant incorrect	Vidanger le système d'alimentation et faire le plein.

CAUSE POSSIBLE	SOLUTIONS
Anomalie de la commande d'accélérateur en mode économie d'énergie	Apporter la génératrice chez un concessionnaire Polaris agréé pour une vérification ou consulter le manuel d'entretien.
Autre panne mécanique	Apporter la génératrice chez un concessionnaire Polaris agréé pour une vérification ou consulter le manuel d'entretien.

CARBURANT PAUVRE

CAUSE POSSIBLE : MÉLANGE DE CARBURANT PAUVRE	SOLUTION
Niveau bas de carburant, ou carburant contaminé	Ajouter du carburant ou vidanger le système d'alimentation puis faire le plein.
Prise d'air du réservoir de carburant entortillée ou encrassée	Inspecter et remplacer.
Carburant à faible indice d'octane	Vidanger le système d'alimentation et faire le plein.
Calibrage des gicleurs du carburateur incorrect	Apporter la génératrice chez un concessionnaire Polaris agréé pour une vérification ou consulter le manuel d'entretien.

CARBURANT RICHE

CAUSE POSSIBLE : MÉLANGE DE CARBURANT RICHE	SOLUTION
Carburant incorrect	Vidanger le système d'alimentation et faire le plein.
Arrêt/démarrage sans réchauffement adéquat	Laisser réchauffer le moteur avant d'utiliser la génératrice ou de l'arrêter.
Mauvaise bougie d'allumage	Vérifier et remplacer par une bougie conforme.
Filtre à air colmaté	Inspecter et nettoyer ou remplacer.

LE MOTEUR S'ARRÊTE OU PERD DE LA PUISSANCE

CAUSE POSSIBLE	SOLUTION
Pas de carburant	Faire le plein.
Bougie faussée, usée, incorrecte ou défectueuse; écartement incorrect d'électrode de bougie ou mauvaise plage de chaleur	Inspecter, nettoyer ou remplacer la bougie/ régler l'écartement des électrodes de bougie selon la spécification.

CAUSE POSSIBLE	SOLUTION
Fils de bougie lâches	Vérifier toutes les connexions et les resserrer.
Eau dans le carburant/carburant incorrect	Vidanger le système d'alimentation et faire le plein.
Conduite de mise à l'air libre de carburant entortillée ou encrassée	Inspecter et remplacer.
Anomalie de la commande d'accélérateur en mode économie d'énergie	Apporter la génératrice chez un concessionnaire Polaris agréé pour une vérification ou consulter le manuel d'entretien.
Absence/bas niveau d'huile moteur	Vérifier/remplacer l'huile.
Filtre à air colmaté	Nettoyer ou remplacer le filtre à air.
Panne mécanique	Apporter la génératrice chez un concessionnaire Polaris agréé pour une vérification ou consulter le manuel d'entretien.

AUCUNE ALIMENTATION AU NIVEAU DES PRISES C.A.

CAUSE POSSIBLE	SOLUTION
Témoin de sortie ÉTEINT, et témoin de surcharge ALLUMÉ	Apporter la génératrice chez un concessionnaire Polaris ou consulter le manuel d'entretien.
Disjoncteur du circuit c.a. déclenché	Vérifier la charge c.a. et réinitialiser le disjoncteur du circuit.
Disjoncteur déclenché	Appuyer sur le bouton du disjoncteur.
Outil électrique ou appareil électrique défectueux	Remplacer ou réparer l'outil ou l'appareil électrique; arrêter et redémarrer le moteur.
Génératrice défectueuse	Apporter la génératrice chez un concessionnaire Polaris agréé pour une vérification ou consulter le manuel d'entretien.

AUCUNE ALIMENTATION AU NIVEAU DES PRISES C.C.

CAUSE POSSIBLE	SOLUTION
Fusible sauté	Remplacer le fusible.
Génératrice défectueuse	Apporter la génératrice chez un concessionnaire Polaris agréé pour une vérification ou consulter le manuel d'entretien.

GARANTIE

GARANTIE LIMITÉE

POLARIS Sales Inc., 2100 Highway 55, Medina, MN 55340 É. U. offre une GARANTIE LIMITÉE DE TROIS ANS pour l'usage domestique et une GARANTIE LIMITÉE D'UN AN pour l'usage commercial, s'appliquant à tous les composants de la génératrice POLARIS et couvrant tout vice de matériau ou de fabrication. Cette garantie couvre le coût des pièces et de la main-d'œuvre pour la réparation ou le coût de remplacement des pièces défectueuses à compter de la date d'achat.

Cette garantie peut être transférée à un autre propriétaire au cours de la période de garantie par l'entremise d'un concessionnaire POLARIS, mais cela ne proroge pas la durée originale de la garantie.

ENREGISTREMENT

L'acheteur doit remplir le formulaire d'enregistrement de la garantie et le faire parvenir à POLARIS dans les dix jours suivant l'achat. À la réception de cet enregistrement, POLARIS consignera les renseignements sur l'enregistrement de la garantie. Aucune vérification d'enregistrement ne sera envoyée à l'acheteur. La boîte d'origine du produit contient des cartes d'enregistrement qui peuvent être postées à l'adresse de POLARIS indiquée. Il est aussi possible d'enregistrer la garantie en ligne à l'adresse www.polarispower.com/warranty. LA GÉNÉRATRICE SERA COUVERTE PAR LA GARANTIE UNIQUEMENT SI ELLE A ÉTÉ ENREGISTRÉE AUPRÈS DE POLARIS.

GARANTIE ET EXCLUSIONS

LIMITATIONS DE GARANTIE ET RECOURS

Cette garantie limitée de POLARIS exclut toute panne qui n'est pas causée par un vice de matériau ou de fabrication. **Cette garantie ne couvre pas les réclamations liées à une conception défectueuse.** Cette garantie ne couvre pas non plus les dommages accidentels, l'usure et la détérioration normale ni un emploi abusif ou incorrect. La garantie ne couvre pas non plus toute unité ayant été altérée dans sa structure, modifiée, négligée, incorrectement entretenue, ou utilisée à des fins autres que celles pour lesquelles elle a été conçue.

Cette garantie exclut aussi les dommages ou les pannes résultant d'une mauvaise lubrification; d'un mauvais réglage de l'allumage; de l'usage d'un carburant inadéquat; des imperfections de surface dues à des contraintes externes, à la chaleur, au froid ou à la contamination; d'une erreur du conducteur ou d'un abus dans l'utilisation; d'un mauvais alignement de composant; d'une tension, d'un réglage ou d'une correction altimétrique incorrects; d'une défaillance due à l'absorption/la contamination de la neige, de l'eau, de la saleté ou de débris; d'un mauvais entretien; d'une modification des composants; de l'usage de composants obtenus sur le marché secondaire entraînant une défaillance; de réparations non autorisées; de réparations effectuées après expiration de la période de garantie ou par un centre de réparation non agréé. La garantie ne s'appliquera pas à un produit endommagé suite à un usage abusif, un accident, un incendie ou toute autre cause non considérée comme étant un défaut de matériau ou de fabrication.

LUBRIFIANTS ET LIQUIDES

1. Le mélange des marques d'huile ou l'utilisation d'une huile non recommandée peut causer des dommages au moteur. Nous recommandons d'utiliser l'huile moteur POLARIS.
2. Les dommages ou les défaillances dus à l'utilisation de lubrifiants ou de liquides non recommandés ne sont pas couverts par cette garantie.

Certains articles sont considérés comme « consommables », ce qui signifie qu'ils font partie d'un entretien normal ou d'une réparation. Les éléments suivants sont exclus de toute réclamation au titre de la garantie : bougies, filtres, produits d'étanchéité et lubrifiants.

La garantie ne permet pas de couvrir la perte personnelle et n'offre aucune couverture pour le kilométrage, les frais de transport, les frais d'expédition ou de manutention, les frais de cueillette ou de livraison, les locations de remplacement, la perte d'utilisation du produit ou la perte de profits, ni la perte de vacances ou de temps personnel.

EN CAS D'INOBSERVATION DE LA PRÉSENTE GARANTIE, LE SEUL RECOURS DE L'ACHETEUR SERA, À LA DISCRÉTION DE POLARIS, LA RÉPARATION OU LE REMPLACEMENT DE TOUTE PIÈCE, DE TOUT COMPOSANT OU DE TOUT PRODUIT DÉFECTUEUX. LES RECOURS ÉNONCÉS DANS LA PRÉSENTE GARANTIE SONT LES SEULS OFFERTS À QUICONQUE EN CAS DE RUPTURE DE LA GARANTIE. POLARIS N'ASSUME AUCUNE RESPONSABILITÉ ENVERS QUICONQUE POUR LES DOMMAGES DIRECTS OU INDIRECTS DE QUELQUE NATURE QUE CE SOIT COUVERTS PAR TOUTE AUTRE GARANTIE EXPRESSE OU IMPLICITE OU RÉSULTANT DE TOUT AUTRE CONTRAT, D'UNE NÉGLIGENCE OU D'UN USAGE ABUSIF QUEL QU'IL SOIT. CETTE EXCLUSION DES DOMMAGES ACCIDENTELS, INDIRECTS OU DÉTERMINÉS EST INDÉPENDANTE DE ET SURVIVRA À TOUTE CONSTATATION QUE LE RECOURS EXCLUSIF N'A PAS REMPLI SON BUT ESSENTIEL.

LA GARANTIE IMPLICITE D'ADAPTATION À UN USAGE PARTICULIER EST EXCLUE DE CETTE GARANTIE LIMITÉE. TOUTES LES AUTRES GARANTIES IMPLICITES (Y COMPRIS, MAIS NON DE FAÇON LIMITATIVE LA GARANTIE IMPLICITE DE QUALITÉ MARCHANDE) SONT LIMITÉES EN DURÉE À LA PÉRIODE DE GARANTIE DE SIX MOIS PRÉCITÉE. POLARIS DÉCLINE TOUTE GARANTIE EXPLICITE NON STIPULÉE DANS LA PRÉSENTE GARANTIE. CERTAINS ÉTATS ET PROVINCES NE PERMETTENT PAS L'EXCLUSION OU LA LIMITATION DES DOMMAGES INDIRECTS OU CONSÉCUTIFS ET NE PERMETTENT PAS LES LIMITATIONS SUR LA DURÉE DES GARANTIES IMPLICITES; IL EST DONC POSSIBLE QUE LES LIMITATIONS CI-DESSUS NE S'APPLIQUENT PAS SI ELLES SONT INCOMPATIBLES AVEC LES LOIS EN VIGUEUR.

COMMENT OBTENIR LE SERVICE SOUS GARANTIE

Toutes les réparations couvertes par la garantie doivent être confiées à un concessionnaire POLARIS agréé. Lors de toute demande de réparations sous garantie, il faut présenter la copie de l'enregistrement de garantie du concessionnaire. (LE COÛT DU TRANSPORT ALLER-RETOUR CHEZ LE CONCESSIONNAIRE EST À LA CHARGE DU CLIENT.) POLARIS suggère de s'adresser au concessionnaire revendeur original; cependant, tous les concessionnaires agréés POLARIS peuvent effectuer des réparations sous garantie.

DANS LE PAYS OÙ LE PRODUIT A ÉTÉ ACHETÉ :

Les réparations au titre de la garantie ou liées à un bulletin de service doivent être effectuées par un concessionnaire agréé POLARIS ou toute autre personne qualifiée. En cas de déménagement ou de déplacement dans le pays dans lequel le véhicule a été acheté, il est possible de faire effectuer les réparations au titre de la garantie ou liées à un bulletin de service par tout concessionnaire agréé POLARIS ou toute autre personne qualifiée qui vend des produits de la même gamme que le vôtre.

À L'EXTÉRIEUR DU PAYS DANS LEQUEL LE PRODUIT A ÉTÉ ACHETÉ :

En cas de voyage temporaire à l'extérieur du pays où le produit a été acheté, il faudrait amener ce dernier chez un concessionnaire agréé POLARIS ou toute autre personne qualifiée. Il faut montrer une pièce d'identité provenant du pays dans lequel se trouve le concessionnaire agréé qui a vendu le véhicule pour démontrer la preuve de résidence. Après vérification du lieu de résidence, le concessionnaire aura l'autorisation d'effectuer les réparations au titre de la garantie.

EN CAS DE DÉMÉNAGEMENT :

En cas de déménagement dans un autre pays, s'assurer de communiquer avec le Service à la clientèle de POLARIS et l'administration des douanes du pays de destination avant de partir. Les règles d'importation de produits diffèrent énormément d'un pays à l'autre. Le propriétaire pourrait se voir demander de présenter les documents confirmant son déménagement à POLARIS afin de pouvoir conserver sa garantie. Il se pourrait aussi que le propriétaire doive obtenir des documents auprès de POLARIS afin d'enregistrer le produit dans son nouveau pays. Il est recommandé d'enregistrer la garantie du véhicule chez un concessionnaire POLARIS local, dans le nouveau pays, immédiatement après le déménagement, afin d'obtenir la poursuite de la couverture de la garantie et de s'assurer de recevoir des informations et des avis de sécurité concernant le produit.

SI LE PRODUIT A ÉTÉ ACHETÉ AUPRÈS D'UN PARTICULIER :

Lorsqu'un produit POLARIS a été acheté auprès d'un particulier, et que ledit produit est destiné à être gardé et utilisé à l'extérieur du pays où le produit a été acheté à l'origine, toute couverture au titre de la garantie sera refusée. Il est néanmoins nécessaire que le propriétaire enregistre le produit à son nom et adresse chez un concessionnaire POLARIS local dans son pays afin de pouvoir recevoir les informations et avis de sécurité concernant le produit.

PRODUITS EXPORTÉS

SAUF LORSQUE LA LOI L'EXIGE EXPLICITEMENT, CE PRODUIT N'EST COUVERT NI PAR UNE GARANTIE, NI PAR UN BULLETIN DE SERVICE, S'IL EST VENDU À L'EXTÉRIEUR DU PAYS DANS LEQUEL LE CONCESSIONNAIRE EST AUTORISÉ À VENDRE. Cette politique ne s'applique pas aux produits ayant fait l'objet d'une autorisation à l'exportation par POLARIS. Les concessionnaires ne peuvent pas donner d'autorisation à l'exportation. Consulter un concessionnaire agréé s'il y a des questions à poser et pour savoir si la garantie et les entretiens s'appliquent à ce produit. Cette politique ne s'applique pas aux produits enregistrés auprès des employés du gouvernement ou du personnel militaire en service dans un autre pays que celui du lieu de vente autorisé du concessionnaire. Cette politique ne s'applique pas aux bulletins de sécurité.

AVIS

Si le produit est enregistré à l'extérieur du pays dans lequel il a été acheté, et que la procédure ci-dessus n'a pas été suivie, le produit n'est plus admissible à la couverture au titre de la garantie ni à une quelconque protection relevant des bulletins de service, autre que les bulletins de sécurité. Les produits enregistrés au nom de représentants du gouvernement ou de militaires affectés à l'extérieur du pays dans lequel ce produit a été acheté continueront à être couverts par la garantie limitée.

Prière de consulter un concessionnaire pour tout problème relatif à la garantie. Au besoin, les coordonnées des établissements concessionnaires se trouvent sur ce site Web :

www.polaris.com/en-ca/contact

Si le concessionnaire a besoin de renseignements supplémentaires, il communiquera avec la personne appropriée chez POLARIS.

Cette garantie donne à l'acheteur des droits spécifiques, et il se peut qu'il bénéficie d'autres droits variant selon l'état ou le pays. Si l'une des conditions précitées devait être invalidée en raison des lois fédérales, de l'état ou locales en vigueur, toutes les autres conditions concernant la garantie resteraient valides.

Pour toute question, appeler le Service à la clientèle de POLARIS :

Français : 1-800-268-6334

Canada et États-Unis : 1-800-POLARIS (1-800-765-2747)

GARANTIE LIMITÉE SUR LE SYSTÈME DE CONTRÔLE DES ÉMISSIONS

Cette garantie limitée sur les émissions vient s'ajouter à la garantie limitée standard de POLARIS sur le produit.

LES DROITS ET OBLIGATIONS CONCERNANT LA GARANTIE

CANADA ET ÉTATS-UNIS

Polaris doit garantir le système de contrôle des émissions de la génératrice pendant les périodes énumérées dans la section Couverture de la garantie ci-dessous, sauf en cas d'emploi abusif, de négligence ou de mauvais entretien du petit moteur à usage hors route. POLARIS Industries Inc. garantit qu'au moment de l'achat initial, ce produit homologué pour le contrôle des émissions est conçu, fabriqué et équipé en conformité des normes de contrôle des émissions de l'Agence américaine de protection de l'environnement et des lois canadiennes sur le changement climatique. POLARIS garantit le produit contre tout vice de matériau ou de fabrication pouvant causer la non-conformité à ces règlements. Dans les situations couvertes par la garantie, POLARIS assumera les frais de réparation du moteur de génératrice, incluant le coût du diagnostic, des pièces et de la main-d'œuvre.

Les pièces du système de contrôle d'émissions peuvent comprendre notamment le carburateur ou le système d'injection de carburant, le système d'allumage et le convertisseur catalytique. Le système peut également comprendre les tuyaux, les courroies, les raccords et les autres dispositifs servant au contrôle des émissions. Les autres pièces couvertes sont énumérées dans la section Couverture de la garantie ci-dessous.

RÉSIDENTS DE LA CALIFORNIE

Le California Air Resources Board et POLARIS ont le plaisir de présenter la garantie sur le système de contrôle d'émissions du moteur de génératrice de l'année modèle 2020 et plus récent. En Californie, les nouveaux moteurs à usage hors route de petite dimension doivent être conçus, construits et équipés d'une manière conforme aux normes antipollution rigoureuses de l'État. POLARIS Industries Inc. garantit qu'au moment de l'achat initial, ce produit homologué pour le contrôle des émissions est conçu, fabriqué et équipé en conformité des règlements en vigueur adoptés par l'Air Resources Board au titre de son autorité des chapitres 1 et 2, de la partie 5, de la division 26 du Code de santé et de sécurité de la Californie. POLARIS garantit que le moteur est exempt de vices de matériaux et de main-d'œuvre qui pourraient faire en sorte que la pièce garantie ne soit pas identique à tous égards importants à la pièce décrite dans la demande de certification du moteur formulée par le fabricant pour une période de temps minimale comme le stipule la section Couverture de la garantie ci-dessous.

RESPONSABILITÉS DU PROPRIÉTAIRE EN VERTU DE LA GARANTIE

Le propriétaire du moteur de génératrice est tenu d'effectuer l'entretien nécessaire décrit dans le manuel d'utilisation. POLARIS recommande de conserver toutes les factures d'entretien du moteur de génératrice, mais POLARIS ne peut refuser de consentir la couverture de la garantie en l'absence de factures seulement ou au seul motif de négligence à faire exécuter le programme d'entretien périodique.

Le propriétaire du moteur de génératrice doit aussi savoir que Polaris peut refuser d'appliquer la garantie s'il y a eu défaillance du moteur ou d'une pièce à la suite d'usage abusif, de négligence, de mauvais entretien ou de modifications non approuvées.

Le propriétaire est tenu de présenter le moteur de génératrice chez un concessionnaire POLARIS ou un centre d'entretien aussitôt qu'un problème apparaît. Les réparations effectuées au titre de la garantie doivent être achevées dans un délai raisonnable, ne dépassant pas 30 jours.

COUVERTURE DE LA GARANTIE

La période de garantie de ce produit certifié conforme au contrôle des émissions vendu au Canada et aux États-Unis débute à la date de livraison de l'équipement à l'acheteur initial et continue pendant une période de 24 mois civils. Cette garantie peut être transférée à chaque acheteur subséquent pour la durée de la période de la garantie.

Cette garantie limitée sur les émissions couvre les composants dont la défectuosité augmente les émissions ainsi que les composants des systèmes dont le seul but consiste à contrôler les émissions. La responsabilité de remplacer ou de réparer d'autres composants non couverts par cette garantie revient au propriétaire du produit. Cette garantie limitée sur les émissions du moteur ne couvre pas les composants dont la défectuosité n'augmente pas les émissions réglementées du produit.

En ce qui concerne les émissions d'échappement, les composants reliés aux émissions comprennent toutes les pièces du moteur associées aux systèmes suivants :

- Système d'admission d'air
- Système d'alimentation
- Système d'allumage
- Système de recirculation des gaz d'échappement

Les pièces suivantes sont aussi considérées comme étant des composants reliés aux émissions d'échappement :

- Appareils de traitement secondaire
- Soupapes de ventilation du carter moteur
- Capteurs
- Blocs de commande électronique

Les pièces suivantes sont considérées comme étant des composants reliés aux émissions de vapeurs de carburant :

- Réservoir de carburant
- Bouchon du réservoir de carburant
- Conduite de carburant
- Raccords de la conduite de carburant
- Brides*
- Soupape de décharge de pression*
- Soupapes de commande*
- Solénoïdes de commande*
- Commandes électroniques*
- Membranes de contrôle du vide*
- Câbles de commande*
- Tringleries de commande*
- Soupapes de purge
- Tuyaux de vapeur
- Séparateur de liquide/vapeur
- Réservoir à charbon actif
- Supports de réservoir
- Connecteur d'orifice de purge du carburateur

* Tel que relié au système de recyclage des vapeurs de carburant

Les composants de contrôle des émissions comprennent également les pièces dont le but unique consiste à réduire les émissions ou dont la défaillance augmentera les émissions sans affecter grandement la performance du moteur/de l'équipement.

En cas de défectuosité d'un composant du moteur lié au contrôle des émissions, POLARIS réparera ou remplacera le composant défectueux et n'exigera aucuns frais pour le diagnostic, les pièces ou la main-d'œuvre. Toute pièce défectueuse remplacée en vertu de la présente garantie deviendra la propriété de POLARIS.

EXCLUSIONS

La garantie limitée exclut toute panne qui n'est pas causée par un vice de matériau ou de fabrication. Cette garantie limitée ne couvre pas les dommages accidentels, ni ceux dus à un emploi abusif ou incorrect, un entretien ou un usage incorrect. Cette garantie limitée ne couvre pas non plus un moteur dont la structure a été modifiée. Cette garantie limitée ne couvre pas non plus les dommages physiques, la corrosion ou les défauts dus à un incendie, une explosion ou à toute autre cause indépendante de la volonté de POLARIS. Les propriétaires sont responsables d'effectuer l'entretien prévu indiqué dans le manuel d'utilisation. POLARIS peut refuser des réclamations au titre de la garantie pour des défaillances causées par un entretien ou un usage inapproprié de la part du propriétaire ou de l'utilisateur ou par un accident pour lequel POLARIS n'a aucune responsabilité ou par une catastrophe naturelle.

POUR OBTENIR LE SERVICE SOUS GARANTIE

Le propriétaire du moteur de la génératrice doit, à ses frais, amener le petit moteur à usage hors route ou le produit sur lequel le moteur est installé, ainsi que la carte d'enregistrement de la vente ou une autre preuve de la date d'achat original, à un atelier de réparation qualifié ou à une personne qualifiée. Tout atelier de réparation reconnu ou toute personne qualifiée peut faire l'entretien, remplacer ou réparer les systèmes ou dispositifs de contrôle des émissions de ce produit. Un concessionnaire agréé POLARIS peut effectuer tous les entretiens requis pour ce produit. POLARIS recommande également l'usage de pièces POLARIS, mais des pièces équivalentes peuvent être utilisées pour effectuer un tel entretien. L'utilisation de pièces fournies par un fabricant du marché de pièces de rechange qui réduisent l'efficacité du système de contrôle d'émissions constitue une infraction potentielle à la Loi sur l'assainissement de l'air. L'altération non autorisée du système de contrôle d'émissions est interdite par la loi fédérale.

AVIS DE NON-RESPONSABILITÉ

En cas d'inobservation de la présente garantie limitée, le seul recours de l'acheteur sera la réparation ou le remplacement, au choix exclusif de POLARIS, de toute pièce, de tout composant ou de tout produit défectueux. LES RECOURS ÉNONCÉS DANS LA PRÉSENTE GARANTIE LIMITÉE SONT LES SEULS OFFERTS À QUICONQUE EN CAS DE RUPTURE DE LA GARANTIE. POLARIS DÉCLINE TOUTE RESPONSABILITÉ ENVERS QUICONQUE POUR LES DOMMAGES DIRECTS OU INDIRECTS DE QUELQUE NATURE QUE CE SOIT COUVERTS PAR TOUTE AUTRE GARANTIE EXPRESSE OU IMPLICITE OU RÉSULTANT DE TOUT AUTRE CONTRAT, D'UNE NÉGLIGENCE OU D'UN USAGE ABUSIF QUEL QU'IL SOIT. CETTE EXCLUSION DES DOMMAGES ACCIDENTELS, INDIRECTS OU DÉTERMINÉS EST INDÉPENDANTE DE ET SURVIVRA À TOUTE CONSTATATION QUE LE RECOURS EXCLUSIF N'A PAS REMPLI SON BUT ESSENTIEL.

TOUTES LES GARANTIES IMPLICITES (Y COMPRIS, MAIS NON DE FAÇON LIMITATIVE LES GARANTIES IMPLICITES DE QUALITÉ MARCHANDE ET D'ADÉQUATION À UN USAGE PARTICULIER) EST LIMITÉE À LA PÉRIODE DE GARANTIE DÉCRITE DANS LES PRÉSENTES. POLARIS DÉCLINE TOUTE GARANTIE EXPLICITE NON STIPULÉE DANS LA PRÉSENTE GARANTIE. Certains États ne permettent pas de limitations relatives à la durée d'une garantie implicite, de sorte que la limitation ci-dessus pourrait ne pas s'appliquer à une situation si elle est incompatible avec les lois en vigueur.

GARANTIE LIMITÉE DU PARE-ÉTINCELLES

POLARIS garantit que le pare-étincelles de ce produit satisfait aux exigences de rendement de la norme USFS 5100-1C durant au moins 1 000 heures, sous réserve d'un usage normal, ainsi que d'un entretien et d'une installation effectués conformément aux recommandations de POLARIS.

COORDONNÉES

Pour toute question concernant les droits et responsabilités liés à la garantie, bien vouloir s'adresser au service à la clientèle POLARIS (1-800-765-2747). Pour toute question concernant la garantie sur les émissions en Californie, prière de contacter le California Air Resources Board, 9528 Telstar Avenue, El Monte, CA 91731.

Français : 1-800-268-6334

Canada et États-Unis : 1-800-POLARIS (1-800-765-2747)

REGISTRE D’ENTRETIEN

REGISTRE D’ENTRETIEN

Noter les entretiens périodiques dans le tableau suivant.

DATE	HEURES	TECHNICIEN	ENTRETIEN EFFECTUÉ/ COMMENTAIRES

A

Absence d'inspection avant la conduite 13
Ajout de carburant 49
Altérations 70
Approvisionnement 53
Arrêt du moteur 57
Assemblage
  Crochets pour rallonge 43
  Importance 41
Avertissement relatif au monoxyde de carbone 28

B

Batterie 90
  Entreposage 99
  Entretien 92
  Installation 91
  Recharge 92
  Retrait 91
Borne de masse 35
Bougie encrassée et humide 86
Bougie normale 86
Bouton de réinitialisation du disjoncteur de surcharge 34
Bruit 24
Brumisation du moteur 99

C

Caractéristiques et commandes 29
Carburant
  Vidange du carburant 97
Carburant recommandé 48
Comment obtenir le service sous garantie 116-117
Connexion au système électrique d'un édifice 66
Contacteur d'allumage 32
Cordon de rallonge 16
Couvercle d'entretien 77

D

Déballage 41
Démarrage du moteur 55
  Électrique 55
  Lanceur à rappel 57
Dépannage
  Aucune alimentation au niveau des prises c.a. 111
  Aucune alimentation au niveau des prises c.c. 111
  Carburant pauvre 110
  Carburant riche 110
  Cognements du moteur 109
  Le démarrage à distance ne s'effectue pas 108
  Le moteur a des ratés 109
  Le moteur cale 109
  Le moteur manquant de puissance 108
  Le moteur ne tourne pas 107
  Le moteur perd de la puissance 110
  Le moteur s'arrête 110
  Le moteur tourne de manière erratique 109
  Le moteur tourne, mais ne démarre pas 107
  Retours d'allumage 108
Disjoncteurs 36

E

Entreposage
  Retrait 100
  Stabilisation du carburant 96
  Vidange du carburant 97
Entretien 71
  Conduite de carburant 78
  Sécurité 73
  Tableau d'entretien périodique ... 75
Entretien périodique 74
Étiquettes de sécurité
  Avertissement général 27
Étiquettes de sécurité et leurs emplacements 26
Exigences relatives au système

Alimentation de remplacement 67
Exposition aux échappements..... 18

F

Fenêtre de témoins 38
Filtre à air 84
Fonctionnement
Démarrage à distance 56
Fonctionnement en c.a. 59
Fonctionnement en c.c..... 62
Charge de la batterie 63
Fonctionnement en parallèle..... 58

G

Garantie
Enregistrement 113
Garantie limitée.....113
Limitations 114
Liquides 115
Lubrifiants.....115
Recours 114
Garantie limitée sur le système de contrôle des émissions.....118
Gicleurs en haute altitude..... 82

H

Huile..... 105
Huile moteur..... 47

I

Inspection des bougies 85
Inspection du niveau d'huile..... 79
Inspection préalable..... 51
Interrupteur de régime de ralenti ... 33
Interrupteur de robinet de carburant 33
Introduction 7

L

Levier du volet de départ..... 34
Lois sur l'assainissement de l'air des États-Unis et de la Californie 69
Lubrifiants..... 105

M

Manutention de l'essence..... 21
Marques de commerce 2
Mise en garde de système d'échappement brûlant..... 28
Modification du carburateur 68
Modifications 20
Monoxyde de carbone 14
Mots de signalisation.....8

N

Nettoyage 95
Numéros d'identification du véhicule 9

P

Panneau de commande 31
Pare-étincelles..... 88
Pièces de rechange 70
Pièces en vrac 41
Poignée de démarreur 35
Ports USB..... 39
Précautions de rangement..... 99
Préparation pour l'entreposage..... 95
Prise à verrouillage par rotation de 120 V c.a..... 37
Prise c.c. 37
Prise parallèle..... 39
Prises c.a..... 36
Problèmes ayant un effet sur les émissions 70
Produits exportés 117
Protection oculaire..... 25

R

Recommandations concernant
l'huile 79
Registre d'entretien..... 125
Règles de fonctionnement 22
Remplacement d'une bougie..... 87
Réservoir de carburant
Accès 96

S

Sécurité..... 11
Conduite sans formation 12
Précautions..... 73
Système électrique 15
Systèmes d'échappement
brûlants 19
Utilisation en parallèle 20
Sécurité du conducteur 11
Sécurité incendie..... 18
Source des émissions 69
Spécifications 103
Symboles d'avertissement.....8
Symboles de sécurité 8
Système d'alimentation..... 78
Système de masse 67

T

Télécommande
Synchronisation 94
Témoin de volume de carburant.... 35
Transport..... 101
Trousse à outils..... 72

U

Utilisation d'un climatiseur 65

V

Vidange d'huile 80

FOR YOUR NEAREST POLARIS DEALER,
CALL 1-800-POLARIS (765-2747)
OR VISIT WWW.POLARIS.COM

POUR CONNAÎTRE LE CONCESSIONNAIRE POLARIS LE PLUS PRÈS,
COMPOSER LE 1-800-POLARIS (765-2747)
OU VISITER WWW.POLARIS.COM

POLARIS INDUSTRIES INC.
2100 HIGHWAY 55
MEDINA, MN 55340

PART NO. 9931063 REV 03, Nº DE PIÈCE 9931063 RÉV 03
PRINTED IN CHINA, IMPRIMÉ EN CHINE