KIT DI MONTAGGIO ALTO DELLA TARGA

NUMERO CODICE 2884060

ISTRUZIONI INTERNAZIONALI

DE DEUTSCH

Laden Sie die neuesten PDF-Anweisungen von www.indianmotorcycle.de herunter.

EN ENGLISH

Download the latest PDF instructions from www.indianmotorcycle.com.

FR FRANÇAIS

Télécharger les dernières instructions en format PDF sur www.indianmotorcycle.fr.

ES ESPAÑOL

Descargue las instrucciones más recientes en formato PDF de www.indianmotorcycle.mx / www.indianmotorcycle.es.

IT ITALIANO

Scarica l'ultima versione delle istruzioni in formato PDF da www.indianmoto.it.

ZH 中文

从www.indianmotorcycle.cn
下载最新的PDF说明。

1

2

3

4

IMPORTANTE
Per la natura tecnica di questo kit, Indian Motorcycle® richiede fermamente che questa installazione venga eseguita da un tecnico certificato da Indian Motorcycle®.

APPLICAZIONE

Verificare la dotazione di accessori all'indirizzo **www.indianmotorcycle.com**.

IMPORTANTE
Il *Kit di montaggio della targa* N° codice 2884060 non è compatibile con gli accessori che seguono: • *Kit di supporto borsa laterale*, N° codice 2883516 • *Kit portapacchi posteriore*, N° codice 2883511 • *Kit di maniglia di appiglio*, N° codice 2883512

PRIMA DI COMINCIARE

Leggere queste istruzioni e assicurarsi di avere a disposizione tutte le parti e gli attrezzi. Conservare queste istruzioni per l'installazione per consultarle in futuro e per reperire le informazioni su come ordinare i ricambi.

NECESSARIO, DISPONIBILE SEPARATAMENTE

Il kit di montaggio alto della targa Indian Motorcycle® contiene unicamente i componenti per l'installazione del kit di montaggio alto della targa Indian Motorcycle®. Per l'installazione completa, è necessario anche il seguente kit (disponibile separatamente):

- *Kit di montaggio degli accessori*, N° codice 2883842

CONTENUTI DEL KIT

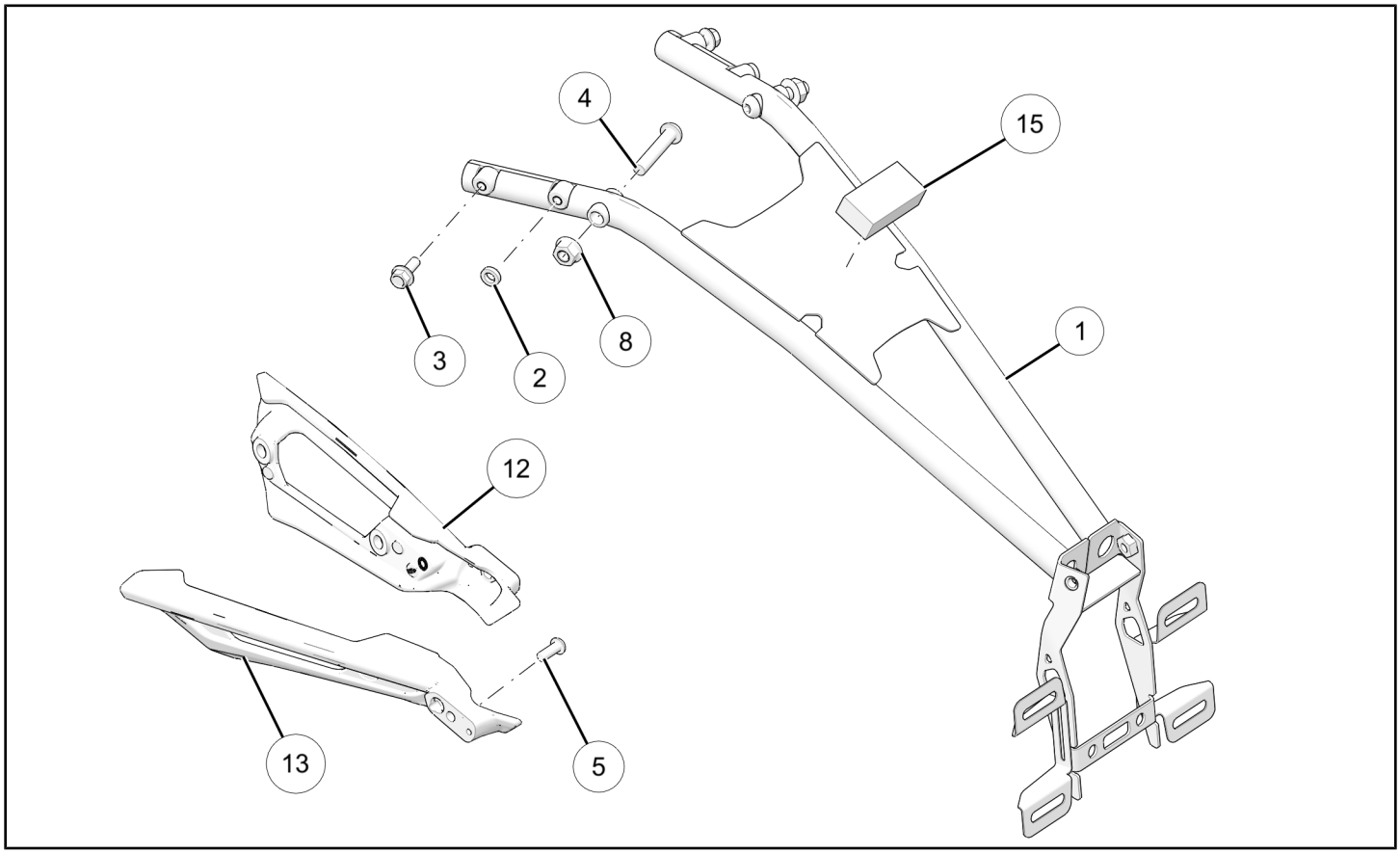

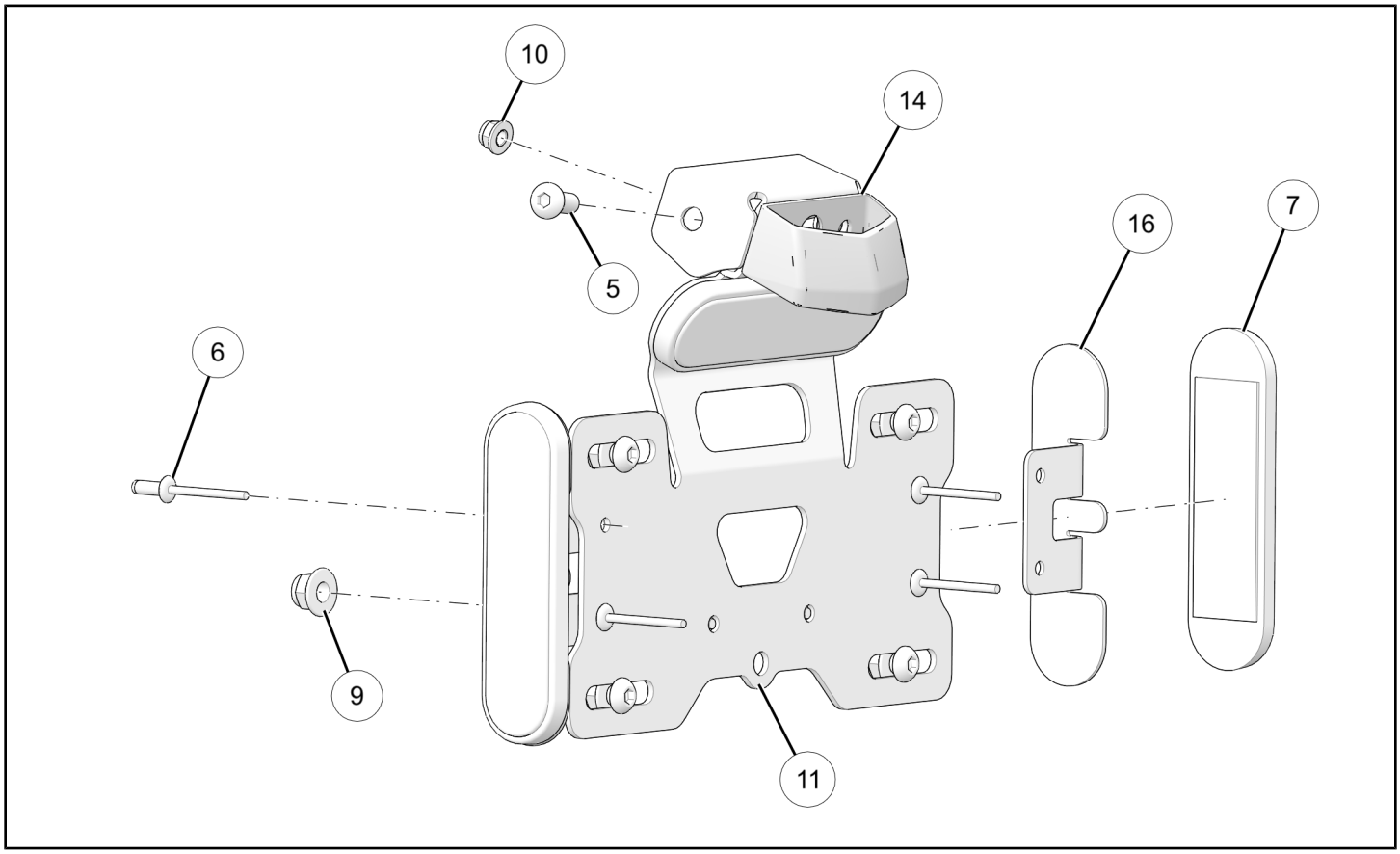

RIF.	QUANTITÀ	DESCRIZIONE DEL PEZZO	N° CODICE DISPONIBILE SEPARATAMENTE	KIT DI BULLONERIA DISPONIBILE
1	1	Braccio saldato, targa, montaggio alto	N/A	N/A
2	2	Distanziale del paraurti posteriore destro, targa montaggio alto	5142697	2208034
3	2	Vite esagonale con flangia, M6 x 1,0 x 16 mm	7517770	2208034
4	2	Vite Torx® a testa tonda, M8 x 1,25 x 35 mm	7519756	2208034
5	8	Vite a testa tonda esagonale, M6 x 1,0 x 16 mm	7517370	2208034
6	4	Rivetto – 5/32 in	7662177	N/A
7	3	Catarifrangente rosso, ovale	7180903	N/A
8	2	Dado esagonale con flangia, M8 x 1,25 mm	7547508	2208034
9	6	Dado esagonale con flangia, M6 x 1,0 mm, bloccante in nylon	7547662	2208034
10	2	Dado esagonale con flangia, M5 x 0,8 mm, bloccante in nylon	7547829	2208034
11	1	Supporto, targa, montaggio alto	N/A	N/A
12	1	Maniglia del passeggero, sella Tracker, destra	5142700-458	N/A
13	1	Maniglia del passeggero, sella Tracker, sinistra	5142699-458	N/A
14	1	Divisore della luce della targa	5450608	N/A
15	1	Paraurti in schiuma del serbatoio	5814739	N/A
16	1	Staffa laterale catarifrangente	5266179	N/A
17	2	Fascetta fermacavi	N/A	N/A
18	3	Fascetta fermacavi, rivetto a pressione	N/A	N/A
19	1	Vite a testa tonda esagonale, M8 x 1,25 x 40 mm	7521111	2208034
	1	Istruzioni	9929615	-

ATTREZZI NECESSARI

- Occhiali di protezione
- Set di chiavi esagonali, metriche
- Set di estrattori a uncino
- Pistola a rivetti
- Set di cacciaviti, Torx®
- Set di chiavi a bussola, metriche
- Set di chiavi a bussola, punta Torx®
- Chiave dinamometrica

MATERIALI DI CONSUMO RICHIESTI

- Alcool isopropilico
- Guanti resistenti alle sostanze chimiche

IMPORTANTE

Questo kit accessori è stato progettato esclusivamente per il tuo veicolo. Leggere con attenzione le apposite istruzioni prima di iniziare l'installazione. Se il veicolo è pulito e libero da residui, l'installazione è più semplice. Per garantire la sicurezza ed un'installazione soddisfacente, seguire correttamente tutti i passi della procedura nella sequenza illustrata.

ISTRUZIONI PER L'INSTALLAZIONE

PREPARAZIONE DEL VEICOLO

ASPETTI GENERALI

1. Ruotare la chiave o l'interruttore di accensione sulla posizione SPENTO e rimuovere la chiave.
2. Prima dell'installazione, accertarsi che la motocicletta sia parcheggiata su una superficie piana, che il cavalletto sia completamente esteso e che il veicolo sia stabile.

RIMOZIONE DELLA SELLA

1. Rimuovere e conservare due dispositivi di fissaggio Ⓐ della maniglia del passeggero per staccare questa da ciascun lato del telaio della motocicletta.

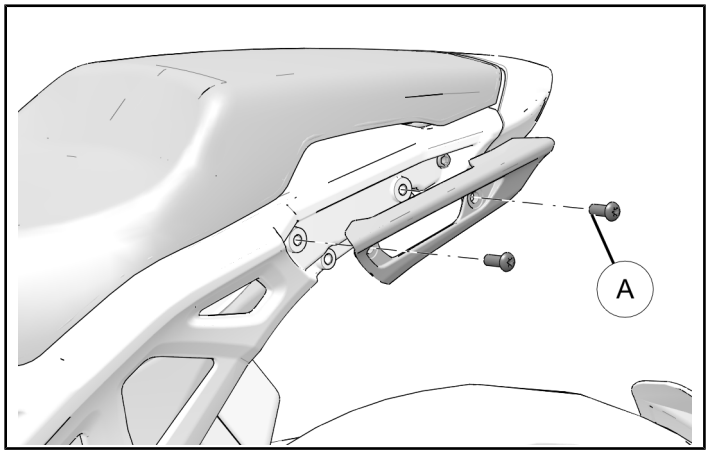

2. Rimuovere e conservare un solo dispositivo di fissaggio Ⓑ della sella da ciascun lato del telaio della motocicletta.

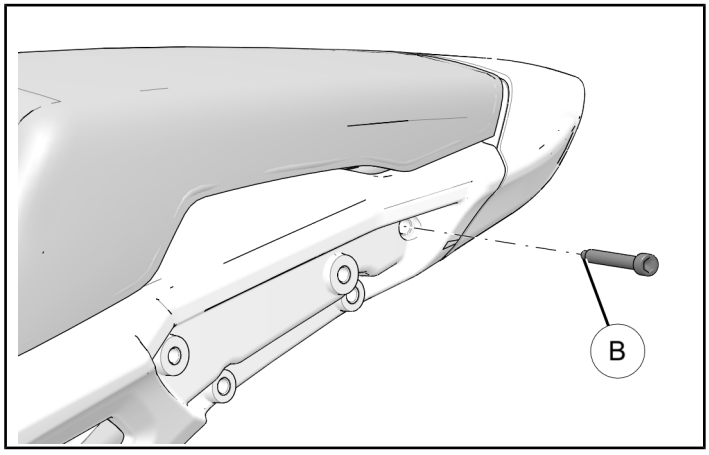

3. Far scorrere la sella indietro e sollevarla, in modo che esca dagli attacchi e per rimuoverla dalla motocicletta.

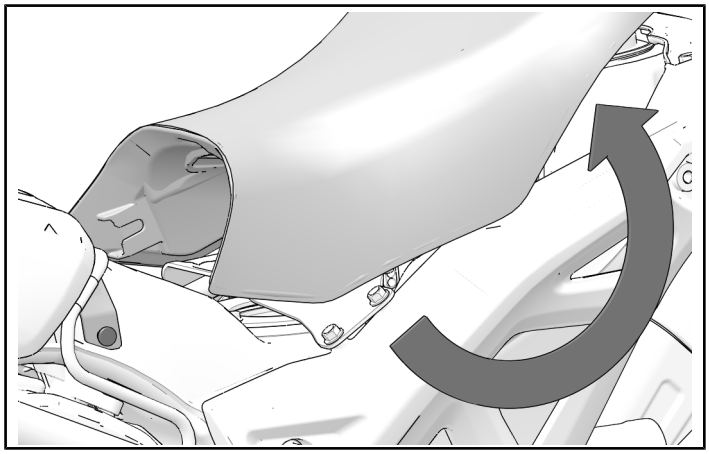

RIMOZIONE DELLE LUCI POSTERIORI

1. Scollegare le luci posteriori dal cablaggio sul telaio.

CONSIGLIO
Per liberare le linguette del connettore potrebbero essere necessari una piccola punta o un piccolo cacciavite scanalato.

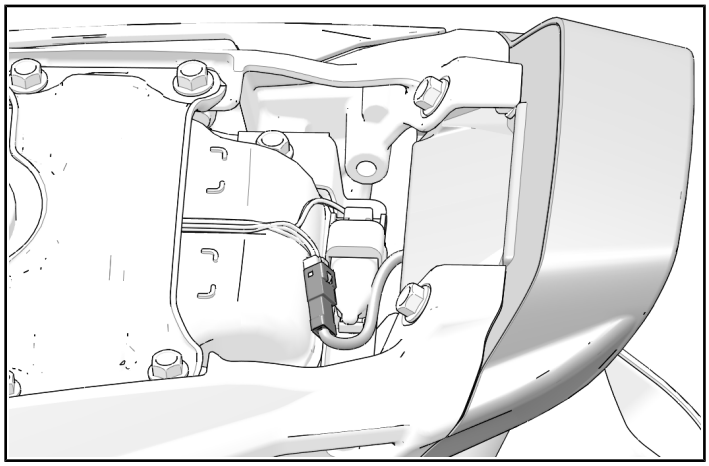

2. Rimuovere e mettere da parte due viti Ⓐ per rimuovere le luci posteriori dal telaio.

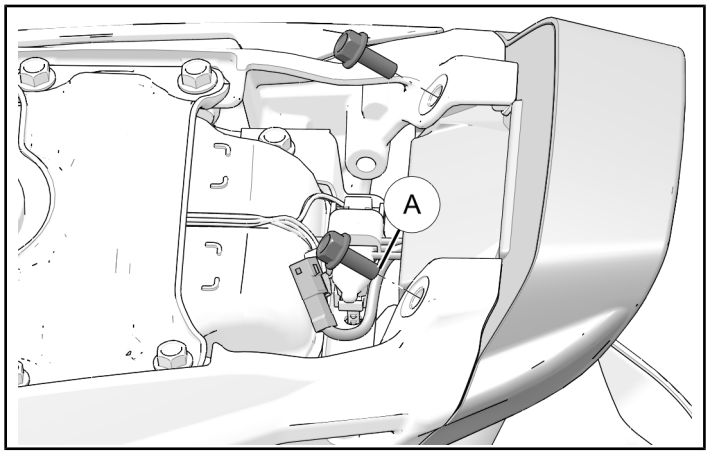

RIMOZIONE DEL BRACCIO DEL PARAFANGO POSTERIORE

1. Rimuovere l'anello di tenuta in gomma dal braccio del parafango posteriore.

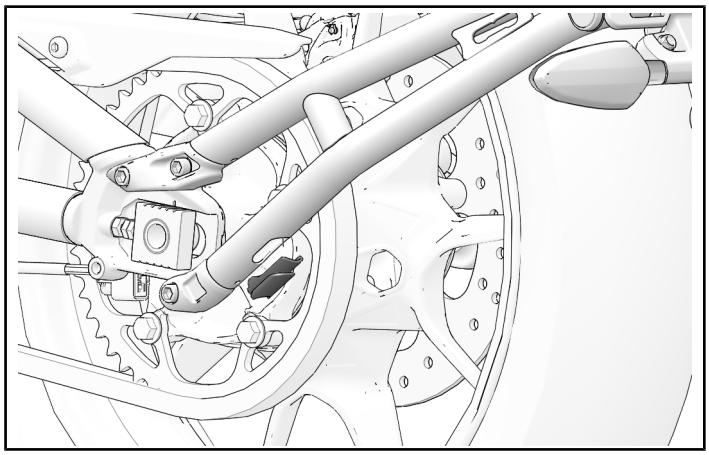

2. Tagliare e rimuovere la fascetta fermacavo Ⓐ. Estrarre con cautela il cablaggio sul telaio dalla cavità e scollegarlo dal cablaggio della targa.

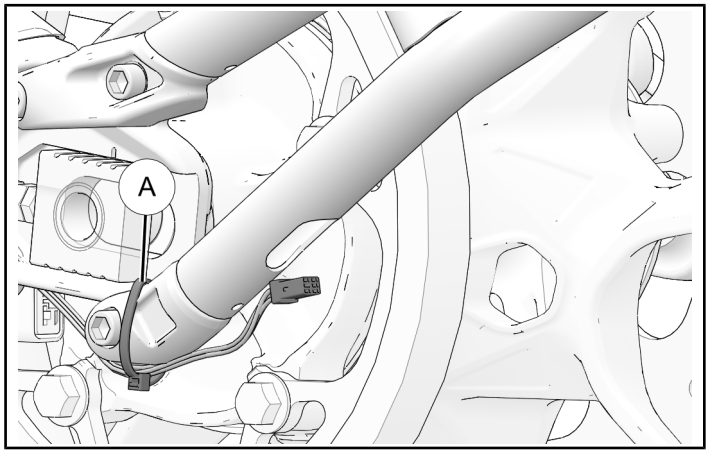

3. Rimuovere tre dispositivi di fissaggio Ⓑ dal braccio del parafango posteriore per staccare il gruppo del braccio del parafango posteriore dalla motocicletta. Con cautela, mettere da parte il braccio del parafango posteriore.

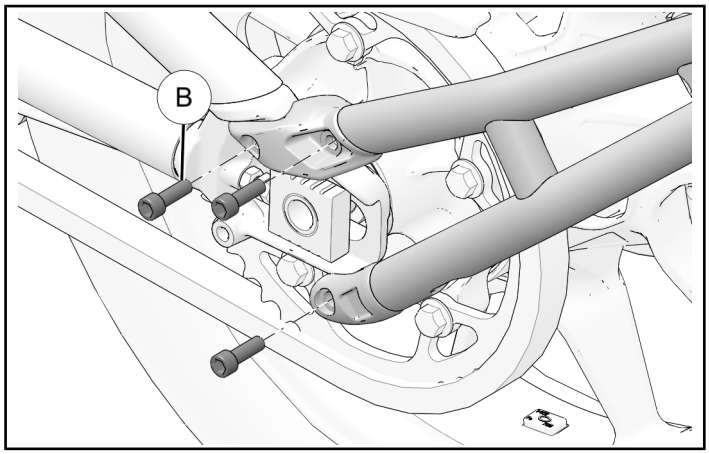

SMONTAGGIO DELLA STAFFA DELLA TARGA

1. Rimuovere e conservare la targa.
2. Estrarre il fascio di cablaggio delle luci posteriori dal braccio di sostegno per scoprire i connettori. Scollegare la luce della targa, l'indicatore di direzione sinistro e l'indicatore di direzione destro.

CONSIGLIO
Usare una piccola punta o un cacciavite scanalato per liberare con cautela le linguette del cablaggio.

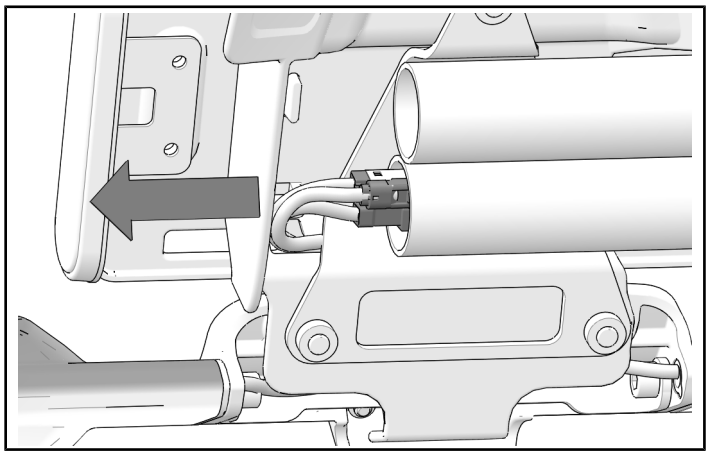

3. Rimuovere e conservare tre viti Ⓐ per disinstallare il gruppo della targa/parafango posteriore dal relativo sostegno. Con cautela, mettere da parte il braccio di montaggio.

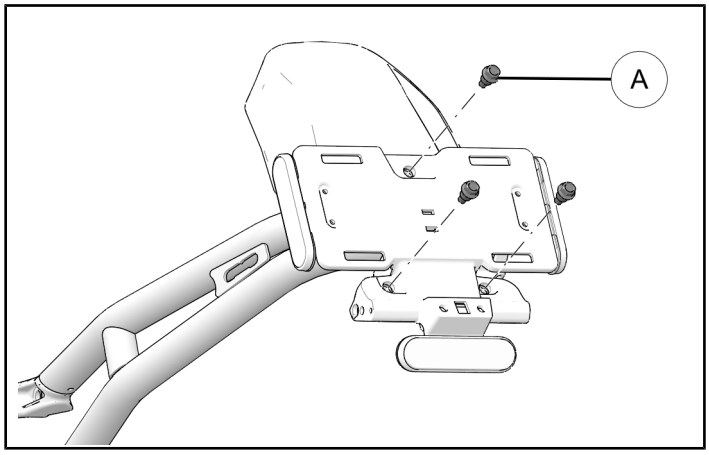

4. Premere le due linguette dell'attacco della targa per staccarla dallo schermo di protezione. Durante lo smontaggio, i cablaggi dovranno essere disposti fuori dell'apertura dello schermo di protezione.

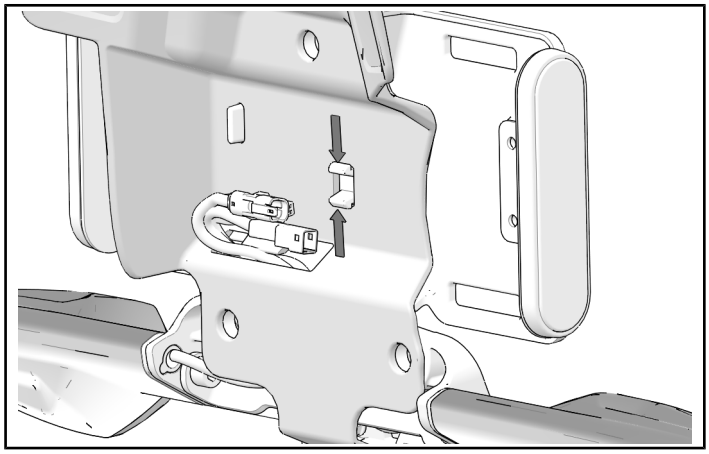

5. Rimuovere e conservare una vite Ⓑ di ciascun indicatore di direzione.

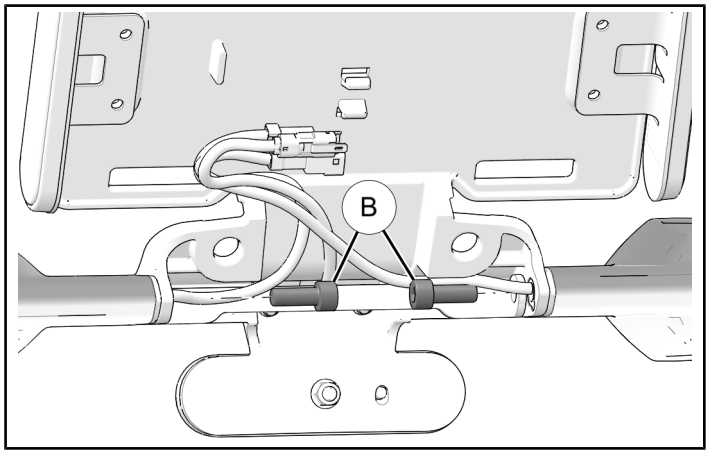

6. Rimuovere due dadi Ⓒ per staccare la luce della targa dalla staffa. Far passare il cavo della luce della targa attraverso la staffa e rimuovere completamente.

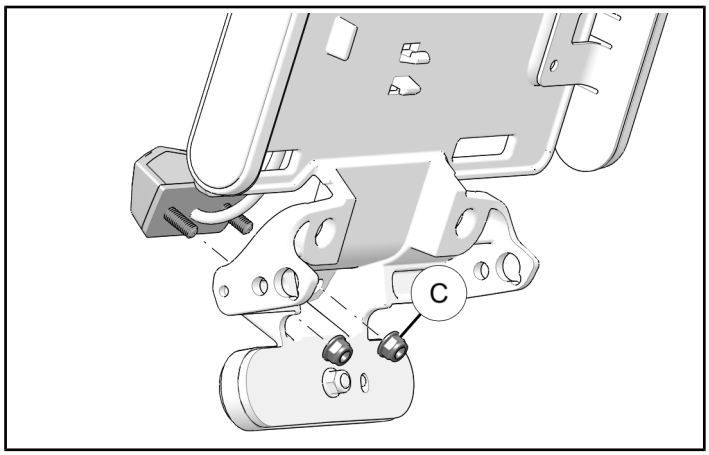

RIMOZIONE DEL SOTTOTELAIO SINISTRO

1. Rimuovere e conservare otto viti Ⓐ per staccare le due staffe della sella.

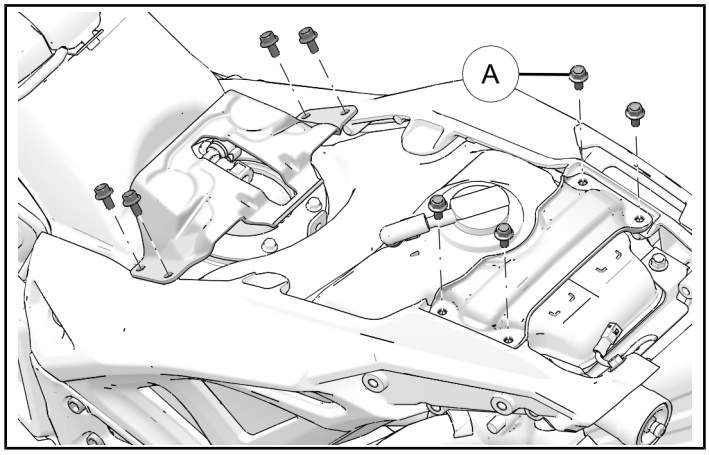

2. Rimuovere e mettere da parte una vite Ⓑ, posta tra il serbatoio del combustibile e il sottotelaio sinistro.

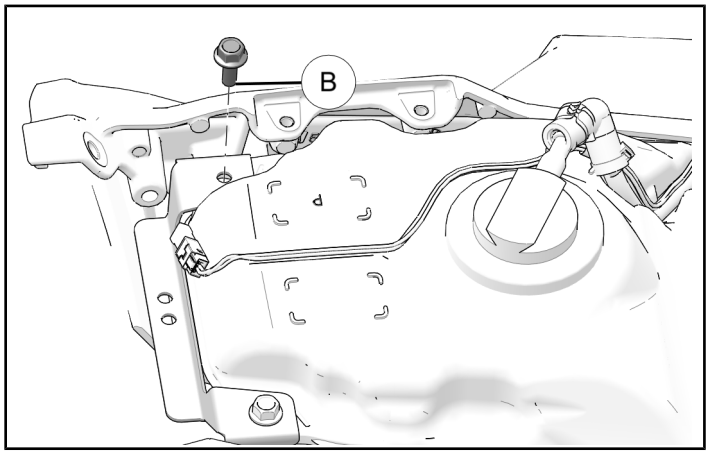

3. Rimuovere e conservare due viti Ⓒ e due viti Ⓓ dal sottotelaio sinistro.

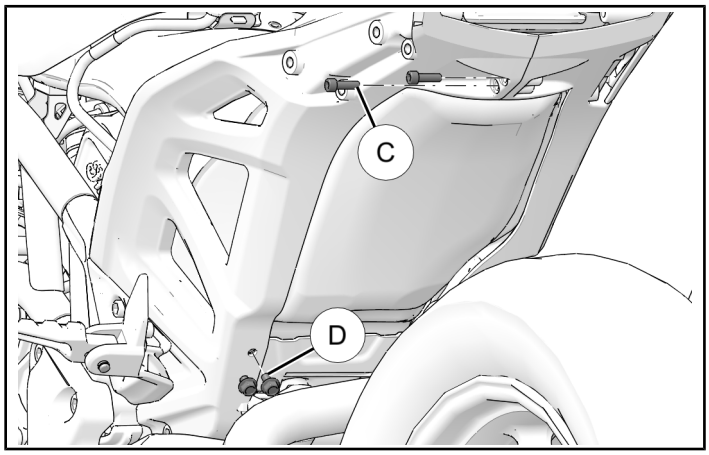

4. Rimuovere e conservare due viti Ⓔ per staccare il sottotelaio sinistro dalla motocicletta.

NOTA
Il poggiapiedi del passeggero può restare installato sul sottotelaio sinistro.

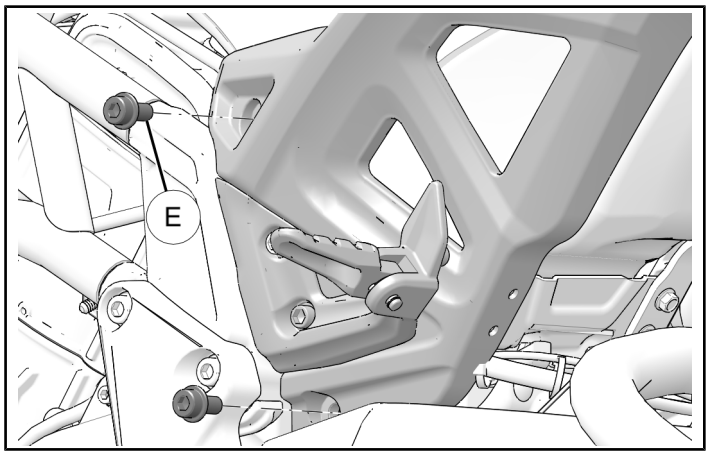

INSTALLAZIONE DEGLI ACCESSORI

NUOVA DISPOSIZIONE DEL CABLAGGIO DELLA TARGA SUL TELAIO

1. Rimuovere e smaltire tre fascette di instradamento Ⓐ dal cablaggio della targa sul telaio e dal forcellone.

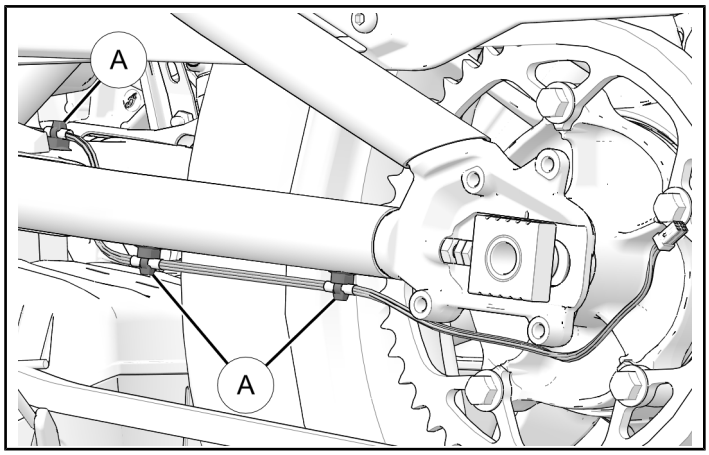

2. Disporre il cablaggio sul telaio lungo la tubazione del combustibile verso la sede delle luci posteriori. Sistemare il cablaggio sul telaio inserendolo dietro al telaio per evitare di schiacciarlo quando viene reinstallato il sottotelaio.

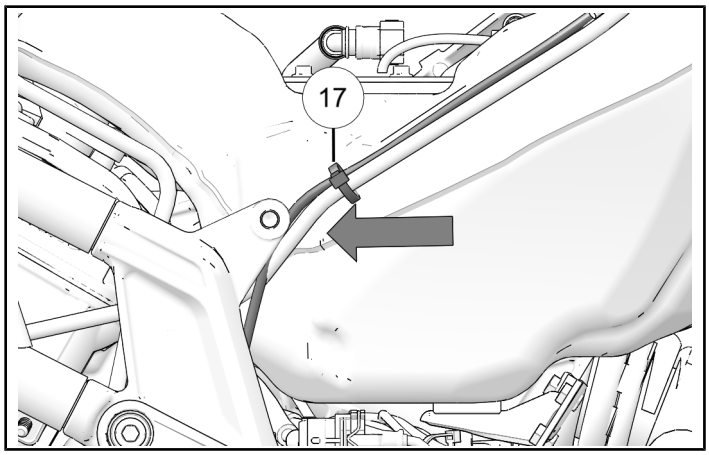

3. Fissare alla tubazione del carburante con due fascette fermacavi ⑰ sui punti cerchiati.

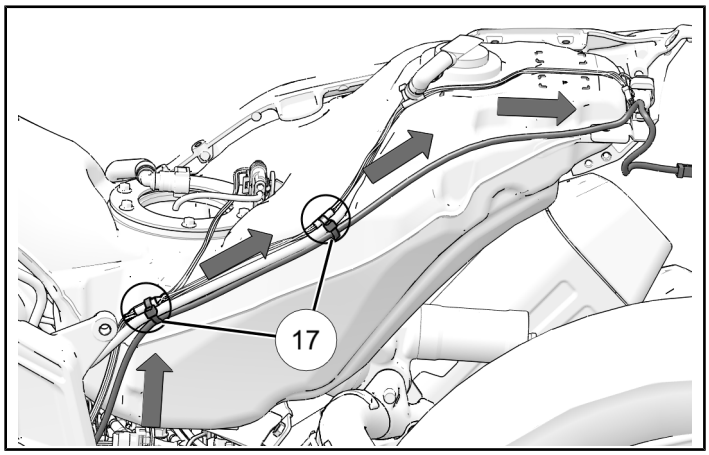

4. Durante la reinstallazione del sottotelaio sinistro, lasciare pendere sul lato destro del veicolo il cablaggio sul telaio della targa.

REINSTALLAZIONE DEL SOTTOTELAIO SINISTRO

1. Riallineare il sottotelaio sinistro sulla motocicletta. Installare senza stringere due viti Ⓔ messe da parte precedentemente per fissare la parte anteriore del sottotelaio.

Non serrare ancora a coppia i dispositivi di fissaggio.

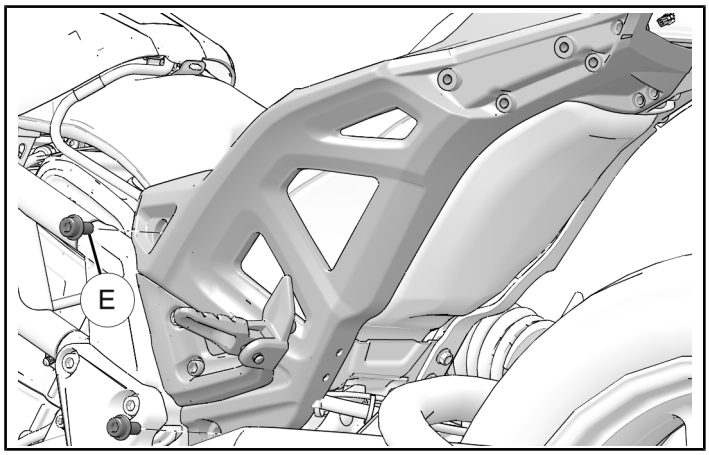

2. Installare la parte posteriore del sottotelaio con due viti superiori Ⓒ e due inferiori Ⓓ.

Non serrare ancora a coppia i dispositivi di fissaggio.

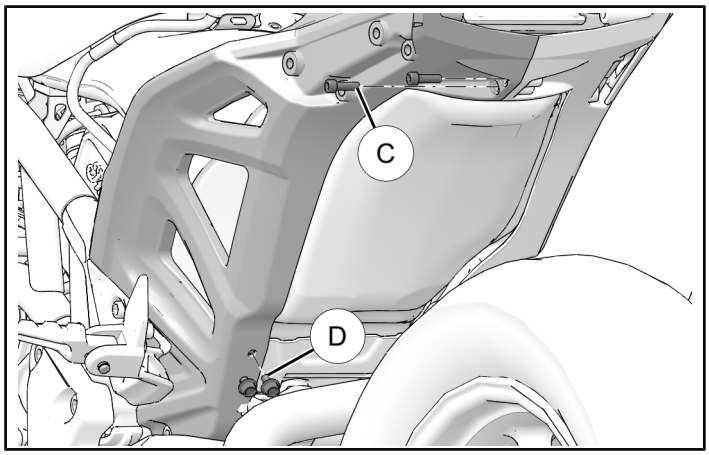

3. Serrare i dispositivi di fissaggio del sottotelaio alle coppie specificate.

COPPIA
Dispositivi di fissaggio del sottotelaio laterale Ⓔ: **64 N·m**

COPPIA
Dispositivi di fissaggio del sottotelaio inferiore Ⓓ: **11 N·m**

COPPIA
Dispositivi di fissaggio del sottotelaio superiore Ⓒ: **11 N·m**

4. Installare la parte superiore del sottotelaio con una vite Ⓑ, tra il sottotelaio e il serbatoio del combustibile.

Non serrare ancora a coppia i dispositivi di fissaggio.

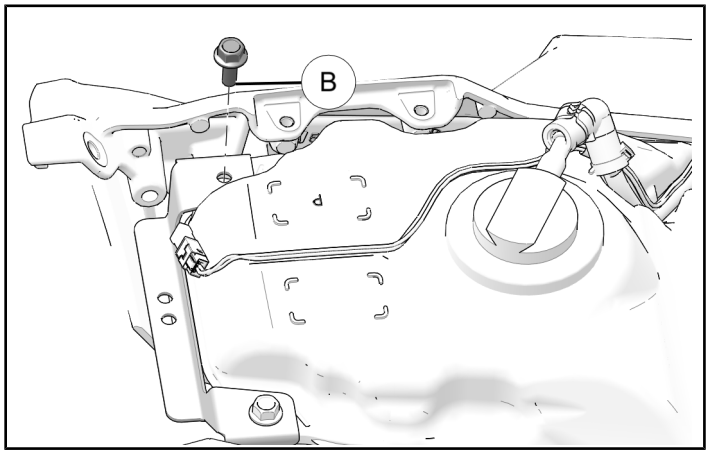

5. Installare due staffe della sella sui sottotelai destro e sinistro con otto viti Ⓐ. Serrare a coppia una sola vite del serbatoio del combustibile Ⓑ prima di serrare a coppia le otto viti Ⓐ.

COPPIA
Dispositivo di fissaggio del serbatoio del combustibile Ⓑ: **10 N·m**

COPPIA
Dispositivi di fissaggio della staffa della sella Ⓐ: **11 N·m**

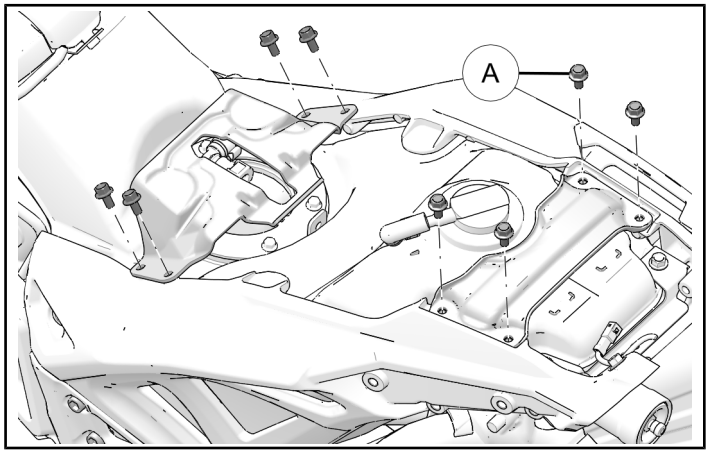

6. Riposizionare il cablaggio sul telaio in modo che penda dal lato sinistro.

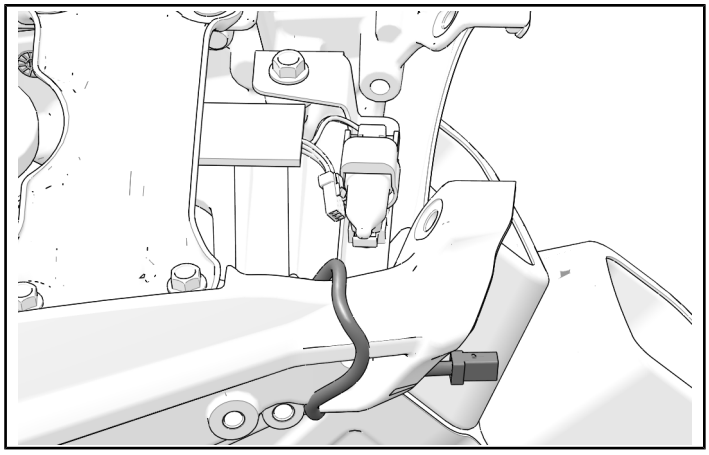

INSTALLAZIONE DELLE LUCI POSTERIORI

1. Reinstallare le luci posteriori sul sottotelaio con due dispositivi di fissaggio Ⓐ.

COPPIA
Dispositivi di fissaggio delle luci posteriori Ⓐ: **10 N·m**

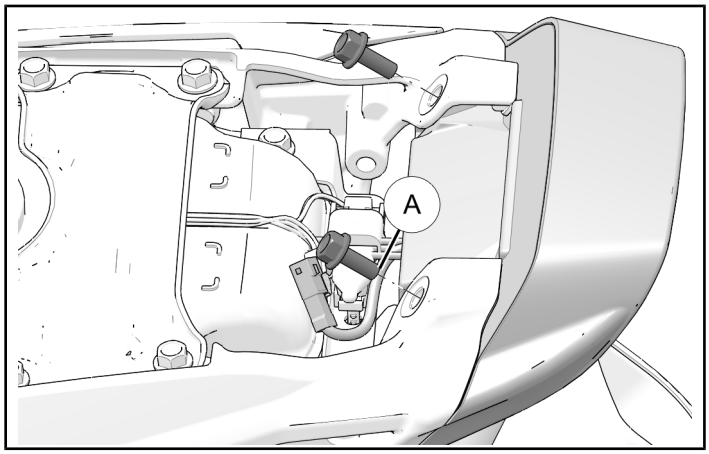

2. Ricollegare le luci posteriori al cablaggio sul telaio.

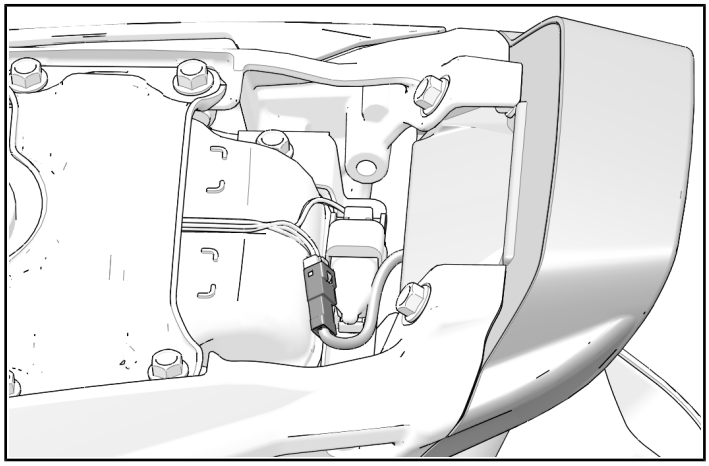

INSTALLAZIONE DELLA SELLA

1. Trovare le due linguette situate sulla parte inferiore della sella.

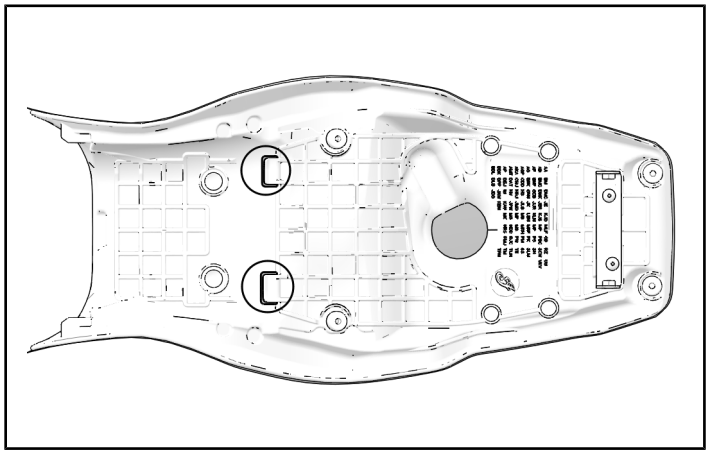

2. Le linguette, individuate nella fase 1 di questa sezione, scorreranno al di sotto della staffa di supporto della sella.

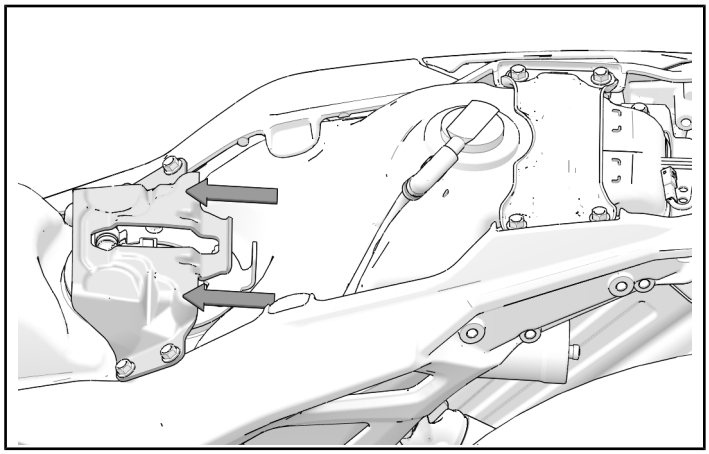

3. Far scorrere la sella sulla sua staffa di supporto e sulla staffa di montaggio anteriore.

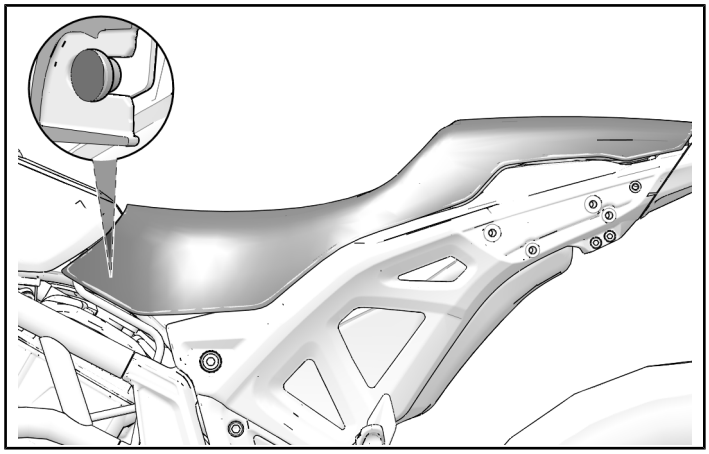

4. Fissare la parte posteriore della sella con due dispositivi di fissaggio della sella Ⓑ messi da parte precedentemente.

COPPIA
Dispositivi di fissaggio della sella (da sottotelaio a staffe della sella) Ⓑ: **9,5 N·m**

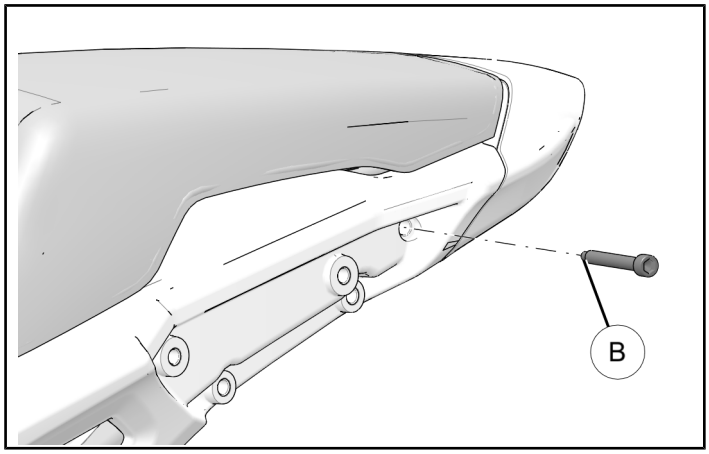

ASSEMBLAGGIO DELLA TARGA

1. **Solo modelli per U.S.A. e Canada:**

   Installare due staffe di catarifrangenti ⑯ sul supporto della targa ⑪ con quattro rivetti ⑥.

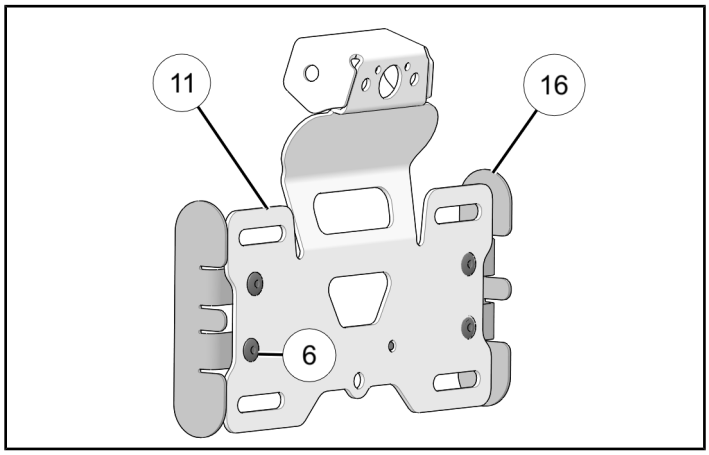

2. **Solo modelli per U.S.A. e Canada:**

   Rispettando tutte le avvertenze del produttore, usare alcool isopropilico per pulire le staffe dei catarifrangenti ⑯ prima di applicarli. Staccare la protezione dai tre catarifrangenti ⑦. Allineare e applicare i due catarifrangenti ⑦ alle apposite staffe ⑯. Applicare il terzo catarifrangente ⑦ al di sotto della sede di montaggio della luce della targa come illustrato.

⚠ AVVERTENZA
L'alcool isopropilico è nocivo per la salute. Vedere sul contenitore dell'alcool isopropilico le istruzioni corrette di manipolazione, incluso i dispositivi di protezione individuale indicati, quali occhiali protettivi e guanti resistenti alle sostanze chimiche.

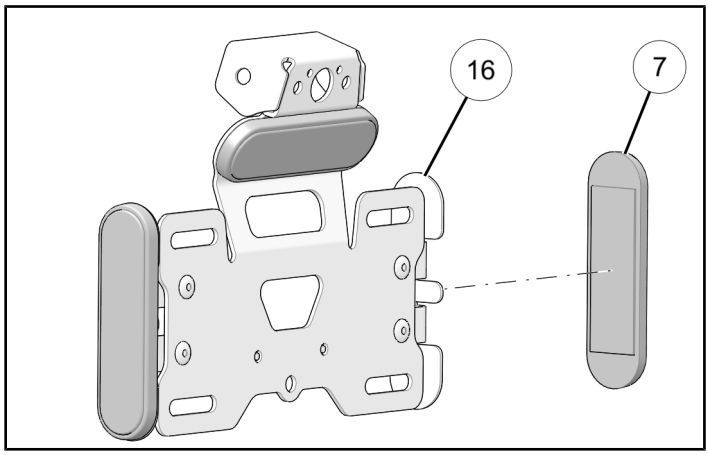

3. Disporre il cavo della luce attraverso il divisore della luce ⑭ e quindi far scorrere nel divisore della luce ⑭ stesso la luce della targa messa da parte precedentemente, come illustrato.

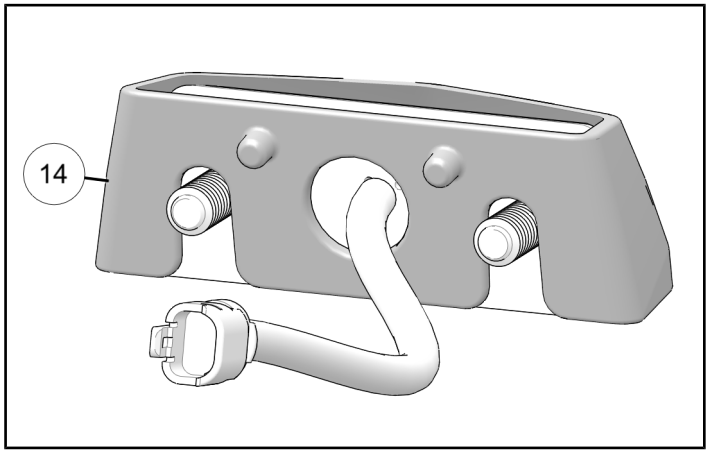

4. Installare la luce della targa e il divisore sulla staffa della targa con due dadi ⑩.

COPPIA
Dadi del divisore della luce ⑩: **4 N·m**

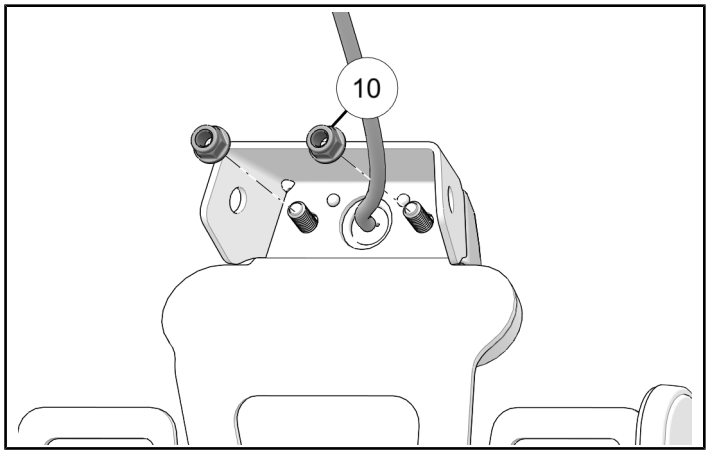

5. Tirare il nastro a strappo dal cablaggio della targa/degli indicatori di direzione per separare i tre singoli cavi che si diramano dallo stesso connettore.

Cavo	Piedino
Indicatori di direzione	3 piedini
Luce della targa	2 piedini

6. Disporre il cavo della targa attraverso il tubo destro e collegare alla luce della targa; quindi tendere il lasco dalla luce della targa nel tubo, in modo che il collegamento non sia esposto.

NOTA
Solo il cavo della luce della targa (connettore a 2 piedini) è disposto attraverso l'attacco alto della targa.

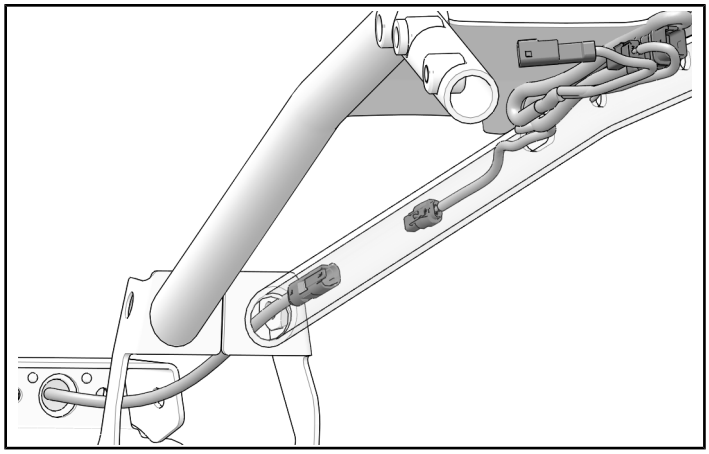

7. Collocare le aste filettate della staffa della targa attraverso l'attacco della targa stessa. Installare la staffa inferiore con due dadi ⑨. Installare la staffa superiore con due viti ⑤.

COPPIA
Dadi della staffa superiore della targa ⑨: **8 N·m**

COPPIA
Dispositivi di fissaggio della staffa superiore della targa ⑤: **8 N·m**

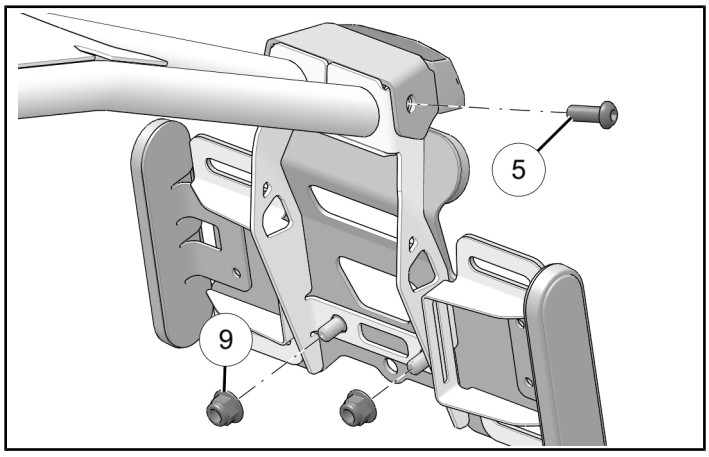

8. Fissare la targa alla staffa con quattro dispositivi di fissaggio ⑤ e quattro dadi ⑨.

COPPIA
Dispositivi di fissaggio della targa ⑤: **8 N·m**

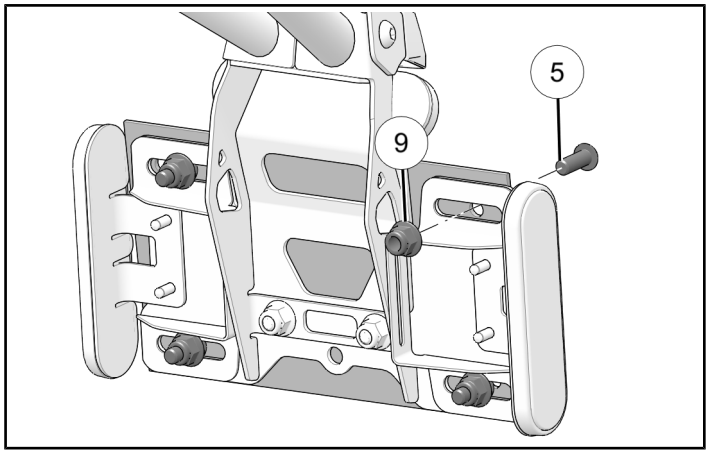

INSTALLAZIONE DELL'ATTACCO DELLA TARGA

1. Installare, senza stringere, due piastre per l'installazione di accessori sul gruppo della targa con due viti ③ sul punto più in avanti, e due viti ④ con due dadi ⑧ sul punto più arretrato, come illustrato.

NOTA
Se si installa con un accessorio aggiuntivo, fare riferimento alla sezione *Installazione degli accessori aggiuntivi* più avanti.

COPPIA
Dispositivi di fissaggio dell'attacco della targa anteriore ③: **8 N·m**

COPPIA
Dispositivi di fissaggio dell'attacco della targa posteriore ④: **20 N·m**

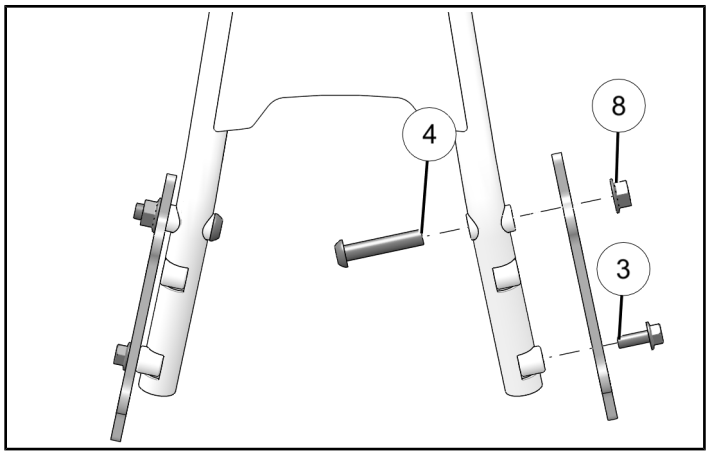

2. Installare il gruppo di piastra di montaggio accessori/attacco della targa sul sottotelaio con due viti Ⓐ per lato.

COPPIA
Dispositivi di fissaggio dell'attacco per accessori Ⓐ: **26 N·m**

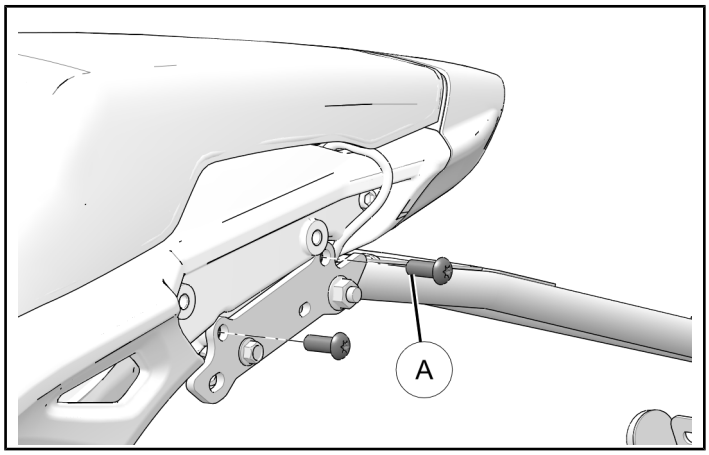

3. Installare gli indicatori di direzione messi da parte precedentemente sulla nuova maniglia del passeggero, lato sinistro ⑬ con una vite ⑤. Accertarsi che il cavo dell'indicatore di direzione passi attraverso la maniglia del passeggero prima di stringere il dispositivo di fissaggio.

   Ripetere questo passaggio installando l'indicatore di direzione destro sulla nuova maniglia del passeggero ⑫.

COPPIA
Dispositivi di fissaggio dell'indicatore di direzione ⑤: **4 N·m**

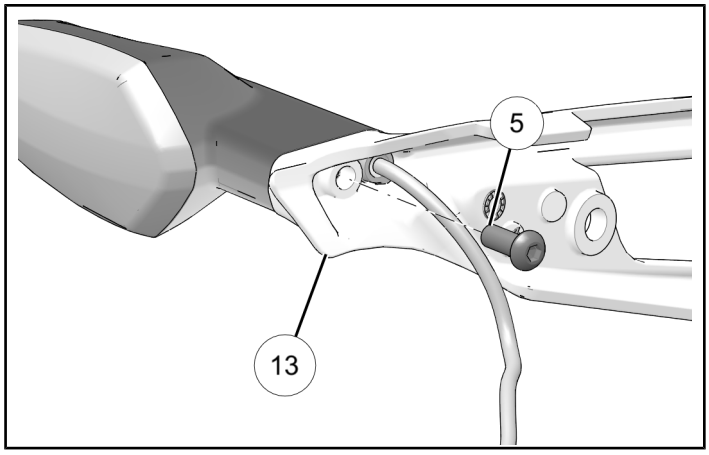

4. Installare ogni maniglia del passeggero ⑫ ⑬ sul sottotelaio con le due viti per maniglia Ⓐ messe da parte precedentemente.

IMPORTANTE
Accertarsi che il cablaggio del telaio sia disposto tra la maniglia del passeggero e il sottotelaio, come indicato.

COPPIA
Dispositivi di fissaggio della maniglia del passeggero Ⓐ: **26 N·m**

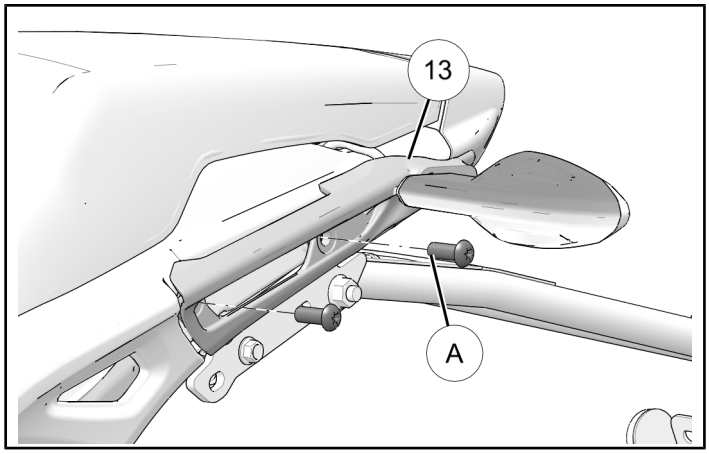

5. Disporre i cavi dell'indicatore di direzione sopra i tubi dell'attacco della targa, come indicato.

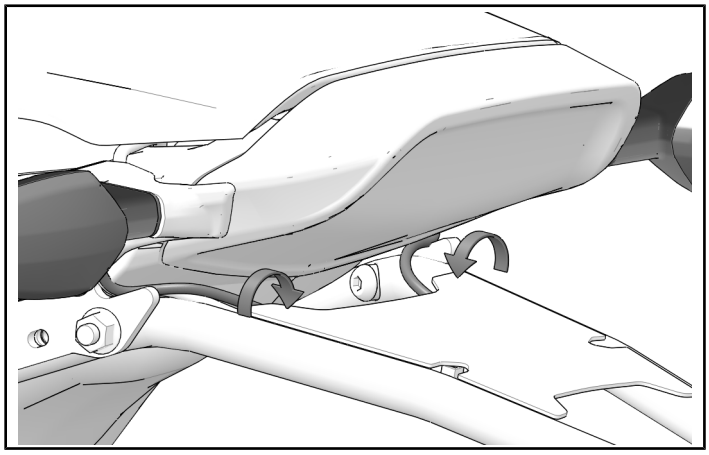

6. Collegare il connettore del cablaggio sul telaio al connettore della luce della targa. Collegare il connettore degli indicatori di direzione al cablaggio della targa installato nella sezione *Assemblaggio targa*. Fissare il cavo in eccesso all'attacco della targa con tre fascette fermacavo con rivetto a pressione ⑱.

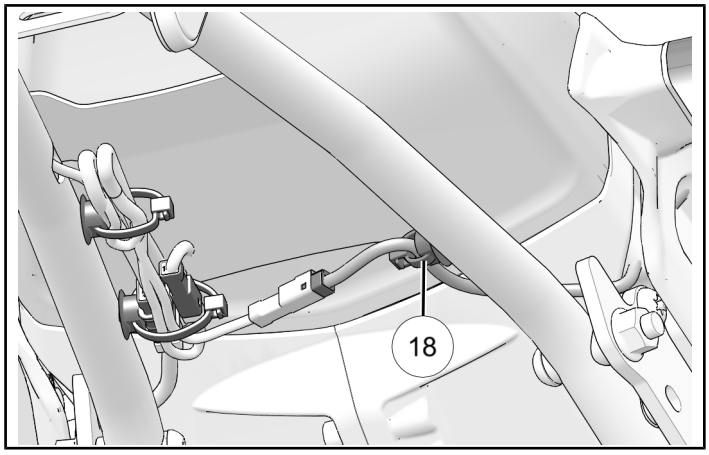

INSTALLAZIONE DEGLI ACCESSORI AGGIUNTIVI

NOTA
Il *kit di montaggio degli accessori*, N° codice 2883842, è necessario per tutti i casi elencati qui di seguito.

KIT DI MONTAGGIO ALTO DELLA TARGA, N° CODICE 2884060 E KIT DI PARAFANGO POSTERIORE, N° CODICE 2883501

1. Rimuovere la protezione dal paracolpi di schiuma ⑮ e applicare sulla piastra centrale dell'attacco della targa, come indicato.

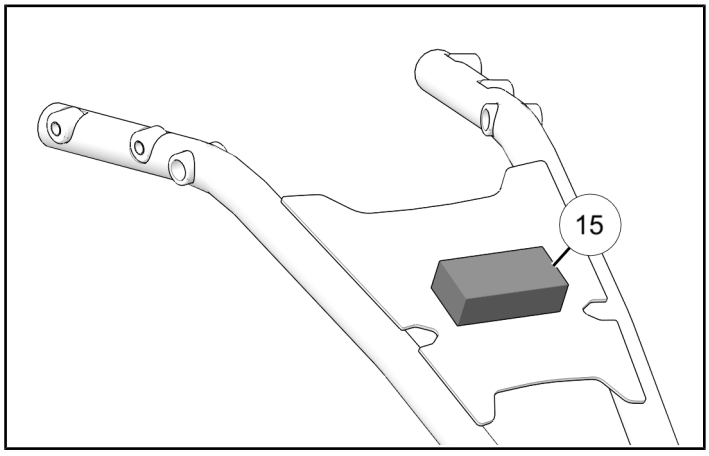

2. Accertarsi che i due distanziali ② siano collocati tra l'attacco della targa e la piastra per accessori.

- **NON** usare due viti ③.
- **USARE** quattro viti comprese nel *kit di parafango posteriore* N° codice 2883501.

COPPIA
Dispositivi di fissaggio del parafango: **11 N·m**

COPPIA
Dispositivi di fissaggio dell'attacco della targa posteriore ④: **20 N·m**

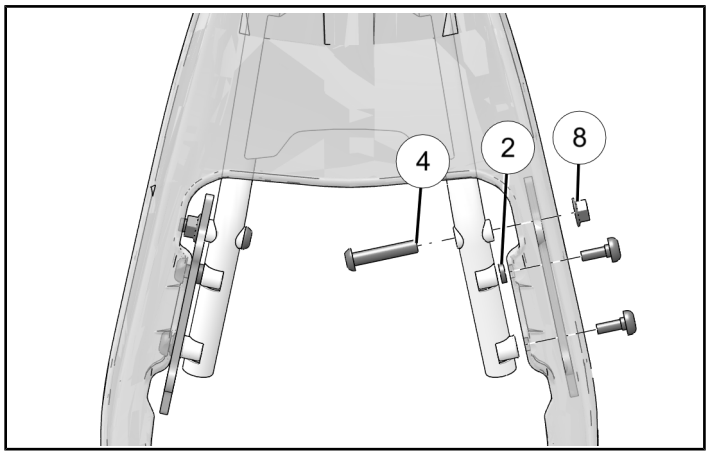

KIT DI MONTAGGIO ALTO DELLA TARGA, N° CODICE 2884060 E KIT DI SCARICO SLIP-ON ATTACCO ALTO DI AKRAPOVIČ, N° CODICE 2883519

- **NON** utilizzare un dado ⑧ sul lato destro.
- **USARE** due rondelle e solo una vite compresa nel *kit di scarico Slip-On attacco alto di Akrapovič*, N° codice 2883519. È necessario un dispositivo di fissaggio più lungo ⑲ per passare attraverso l'attacco della targa e la staffa dello scarico.

COPPIA
Dispositivo di fissaggio dello scarico: **26 N·m**

COPPIA
Dispositivi di fissaggio dell'attacco della targa anteriore ③: **8 N·m**

COPPIA
Dispositivo di fissaggio dell'attacco della targa posteriore ④: **20 N·m**

COPPIA
Dispositivo di fissaggio dell'attacco della targa posteriore ⑲ (Dallo scarico all'attacco della targa): **20 N·m** **Applicare Loctite® 242 prima dell'installazione.**

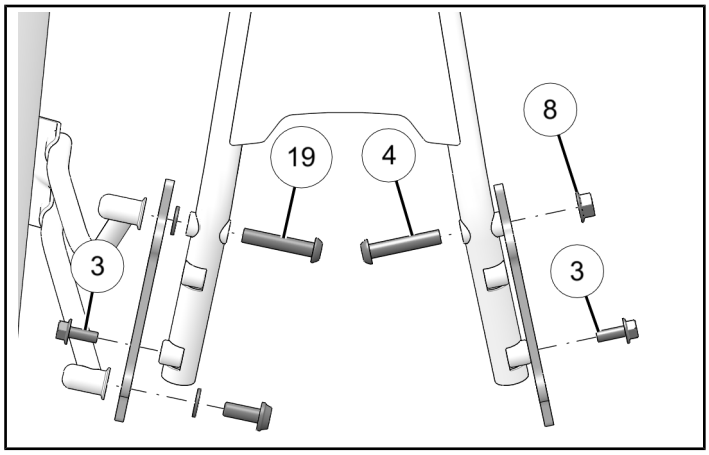

KIT DI MONTAGGIO ALTO DELLA TARGA, N° CODICE 2884060 E KIT DI TARGHE LATERALI N° CODICE 2883505

- **USARE** tutta la bulloneria presa dal *kit di montaggio alto della targa*, N° codice 2884060, eccetto i distanziali.
- **USARE** quattro viti e due dadi compresi nel *kit di targhe laterali*, N° codice 2883505. Due dadi non sono necessari.

COPPIA
Dispositivi di fissaggio della targa laterale: **26 N·m**

COPPIA
Dispositivi di fissaggio dell'attacco della targa anteriore ③: **8 N·m**

COPPIA
Dispositivi di fissaggio dell'attacco della targa posteriore ④: **20 N·m**

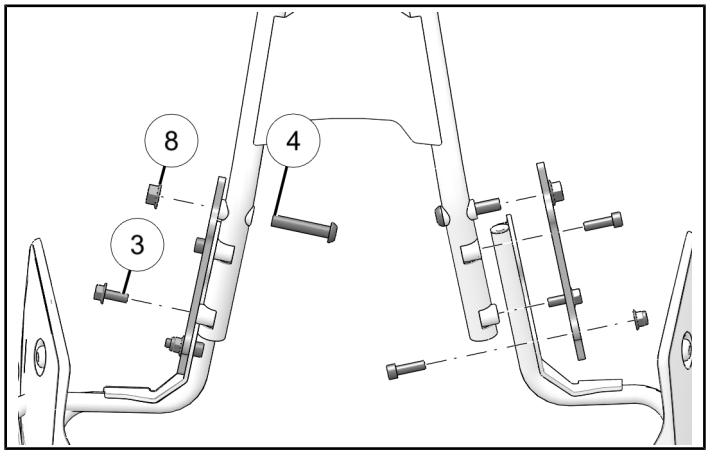

RIMONTAGGIO DEL VEICOLO

ASPETTI GENERALI

1. Prima di utilizzare la motocicletta, verificare il funzionamento degli indicatori di direzione posteriori e della luce della targa.

MODULO DI FEEDBACK

È stato creato un modulo di feedback per consentire a chi effettua l'installazione di comunicare eventuali commenti, domande o dubbi sulle istruzioni per l'installazione. Il modulo può essere visualizzato su dispositivi mobili effettuando una scansione del codice QR o cliccando **QUI** se si visualizza su un PC.