座椅整流罩套件

零部件编号 2883900

国际版说明书

DE DEUTSCH

Laden Sie die neuesten PDF-Anweisungen von www.indianmotorcycle.de herunter.

EN ENGLISH

Download the latest PDF instructions from www.indianmotorcycle.com.

FR FRANÇAIS

Télécharger les dernières instructions en format PDF sur www.indianmotorcycle.fr.

ES ESPAÑOL

Descargue las instrucciones más recientes en formato PDF de www.indianmotorcycle.mx / www.indianmotorcycle.es.

IT ITALIANO

Scarica l'ultima versione delle istruzioni in formato PDF da www.indianmoto.it.

ZH 中文

从www.indianmotorcycle.cn
下载最新的PDF说明。

1

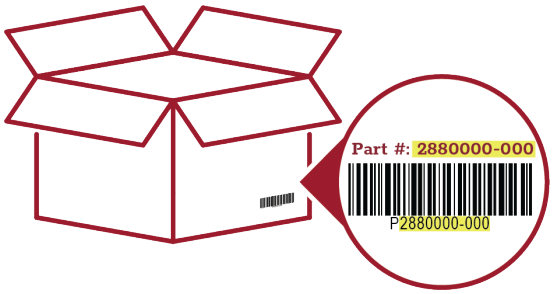

2

3

4

应用

请访问**www.indianmotorcycle.com**确认附件的适配情况。

重要事项
座椅整流罩套件（零部件编号2883900）与以下套件不兼容： · *Tracker座椅套件*，零部件编号2884144-VBA · *Tracker座椅整流罩套件*，零部件编号2884145-XXX · *Aviator座椅套件*，零部件编号2883503-VNA · *行李架套件*，零部件编号2883511 · *抓握扶手套件*，零部件编号2883512

安装前

请阅读所有说明并检查所有零部件和工具以确保其符合要求。请保管好安装说明以备将来的参考和零部件订购所需。

套件内容

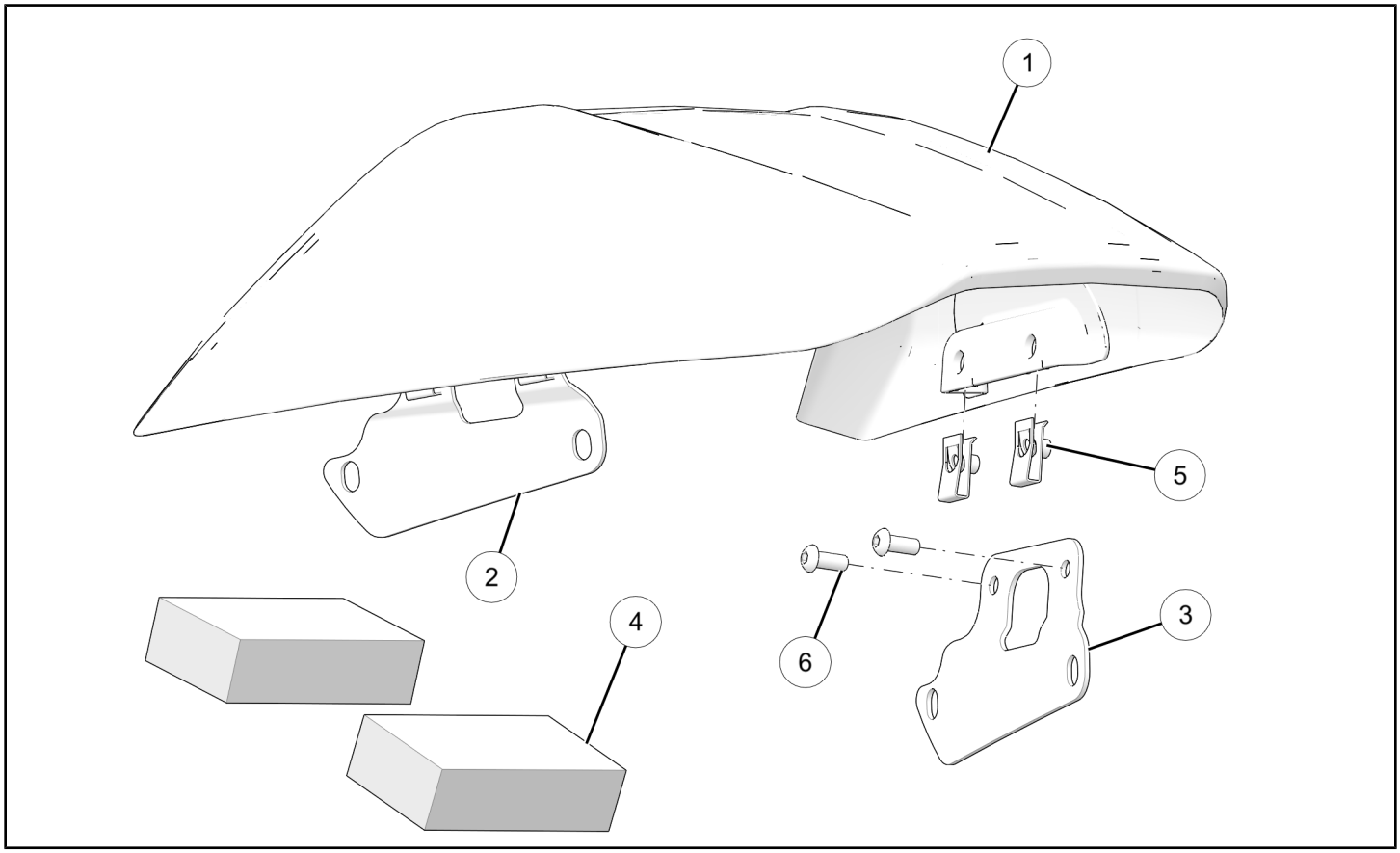

序号	数量	零部件描述	可单独提供的零部件编号
1	1	零部件编号2883900：整流罩–座椅，碳纤维	2637387
2	1	支架 – 座椅整流罩，左侧	5267023

序号	数量	零部件描述	可单独提供的零部件编号
3	1	支架 – 座椅整流罩，右侧	5267024
4	2	座椅整流罩，泡沫	5871864
5	4	U型夹，快速螺母	7081305
6	4	螺钉 – 六角扁圆头，M6 x 1.0 x 14	7519061
	1	说明书	9929451

需要的工具

· 护目镜
· 六角扳手套组、公制
· 螺丝刀套组，Torx®
· 套 筒套组、六角套筒头、公制
· 套 筒套组，Torx®套筒头
· 扭 矩扳手

重要事项

您的附件套装专为您的车辆量身设计。请在开始安装前，通读安装说明。车辆清洁无垢的情况下，会更容易进行安装。为了您的安全，同时为了确保实现满意的安装效果，请您按照所示顺序正确执行所有安装步骤。

安装说明

车辆准备

概述

1. 将钥匙或点火开关转到OFF（关闭）位置并拔下钥匙。
2. 安装前，请确保将摩托车停放在平整地面上，完全支起停车支架并保持车辆平稳。

拆卸乘员扶手

1. 拆下两枚螺钉Ⓐ，从摩托车车架上拆下乘员扶手。

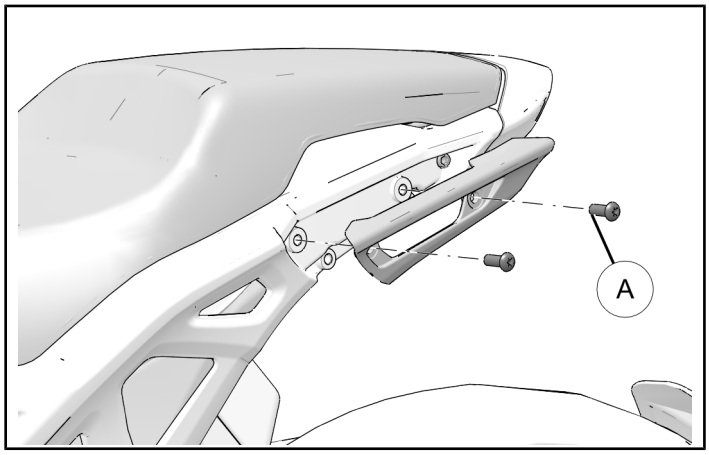

2. 在另一侧重复此部分操作。

附件安装

1. 将四个固定夹螺母⑤安装至座椅整流罩底架①。

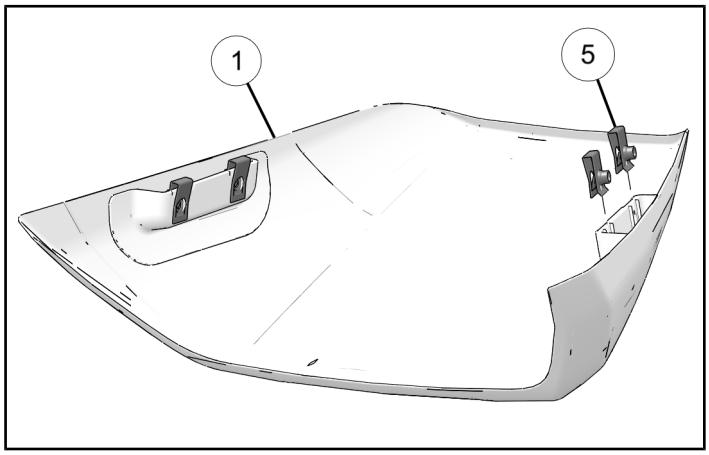

2. 将右侧支架③和左侧支架②对准固定夹螺母，然后每个支架使用两个紧固件⑥安装。

提示
支架尖头朝向前方。支架圆头朝向后方。

提示
支架支管朝向整流罩内侧。

扭矩
座椅整流罩支架紧固件⑥： **6牛米（55英寸磅）**

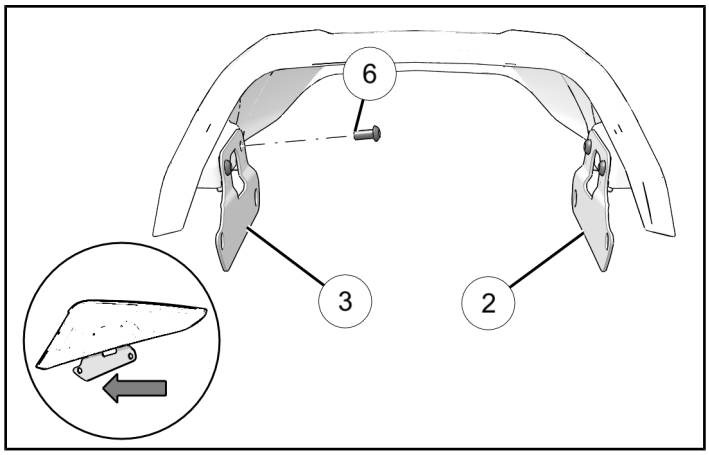

3. 将两块泡沫④粘贴至座椅整流罩内侧。确保泡沫块在水平方向居中且在垂直方向间距相等。

测量值
后部泡沫 Ⓐ：37毫米（1-1/2英寸） 前部泡沫 Ⓑ：64毫米（2-1/2英寸）

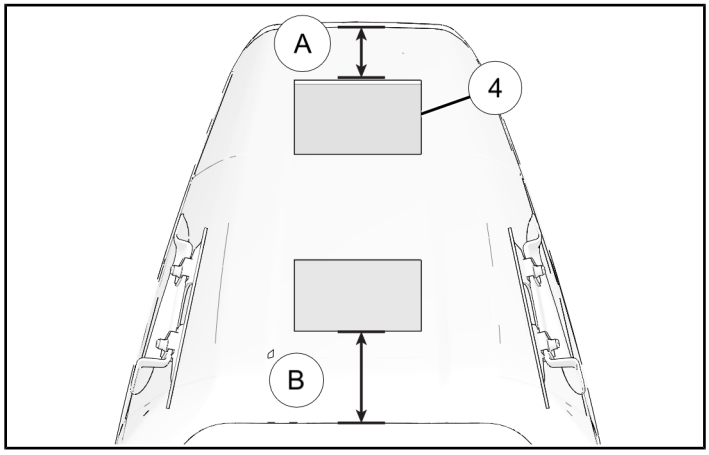

4. 将座椅整流罩组件置于座椅后部，然后将之前保留的紧固件Ⓐ穿过乘员扶手和座椅整流罩支架。

用手拧紧紧固件。

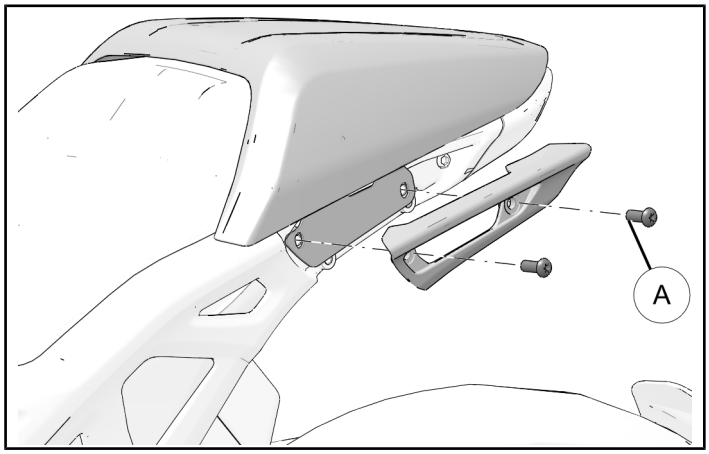

5. 调节座椅整流罩高度，确保距子车架和后车灯间隔相等。

扭矩
乘员扶手紧固件Ⓐ： **26牛米（19英尺磅）**

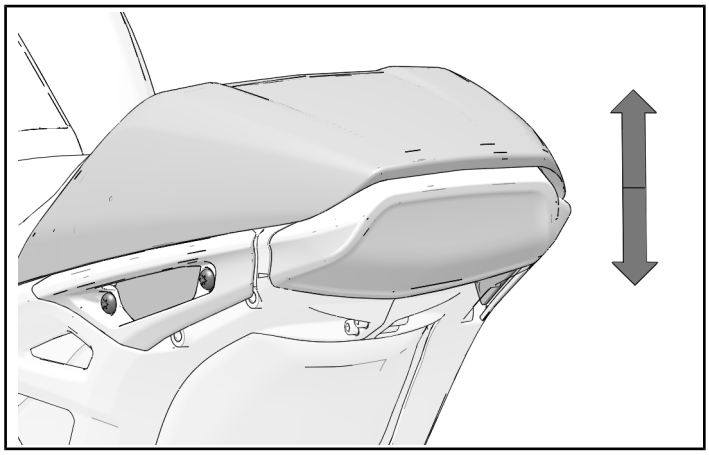

反馈表

我们为安装人员创建了一份反馈表，用于反馈有关安装说明的任何意见、问题或顾虑。您可以扫描二维码在移动设备上查看此反馈表，或者点击**此处**在个人电脑上进行查看。