KIT DEL PARABRISAS/DEFLECTOR DE VIENTO

N/P 2883506, 2883507, 2884009, 2884010, 2884011

INSTRUCCIONES INTERNACIONALES

DE DEUTSCH

Laden Sie die neuesten PDF-Anweisungen von www.indianmotorcycle.de herunter.

EN ENGLISH

Download the latest PDF instructions from www.indianmotorcycle.com.

FR FRANÇAIS

Télécharger les dernières instructions en format PDF sur www.indianmotorcycle.fr.

ES ESPAÑOL

Descargue las instrucciones más recientes en formato PDF de www.indianmotorcycle.mx / www.indianmotorcycle.es.

IT ITALIANO

Scarica l'ultima versione delle istruzioni in formato PDF da www.indianmoto.it.

ZH 中文

从www.indianmotorcycle.cn
下载最新的PDF说明。

1

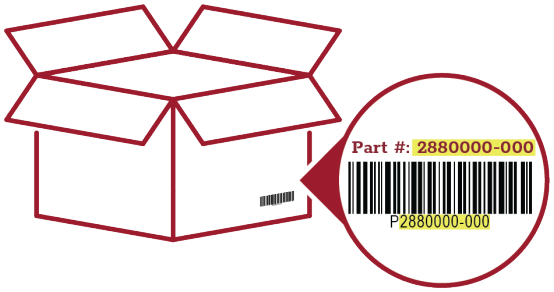

2

3

4

APLICACIÓN

Verifique el ajuste de los accesorios en **www.indianmotorcycle.com**.

FTR™ 1200	FTR™ 1200 con cubierta del faro delantero
Kit de deflector bajo de viento N/P 2883507	*Kit de deflector bajo de viento* N/P 2884010
Kit de parabrisas mediano N/P 2883506	*Kit de parabrisas mediano* N/P 2884009
Kit del soporte del parabrisas N/P 2884011	*Kit del soporte del parabrisas* N/P 2884011

IMPORTANTE
Los *kits del parabrisas/deflector de viento* Indian Motorcycle® FTR™ 1200 no son compatibles con el *kit de la placa portanúmeros delantera* N/P 2883767.

ANTES DE EMPEZAR

Lea estas instrucciones y asegúrese de que estén todas las piezas y herramientas. Guarde estas instrucciones de instalación para consultarlas posteriormente y para obtener información acerca del pedido de piezas.

SE REQUIERE QUE SE VENDA POR SEPARADO

Solo se incluyen las piezas para la instalación del *kit del parabrisas/deflector de viento*. Para la instalación completa, se requiere el siguiente kit adicional (se vende por separado):

- *Kit del soporte del parabrisas*, N/P 2884011

CONTENIDO DEL KIT

DEFLECTOR BAJO DE VIENTO CON CUBIERTA DEL FARO DELANTERO, N/P 2884010

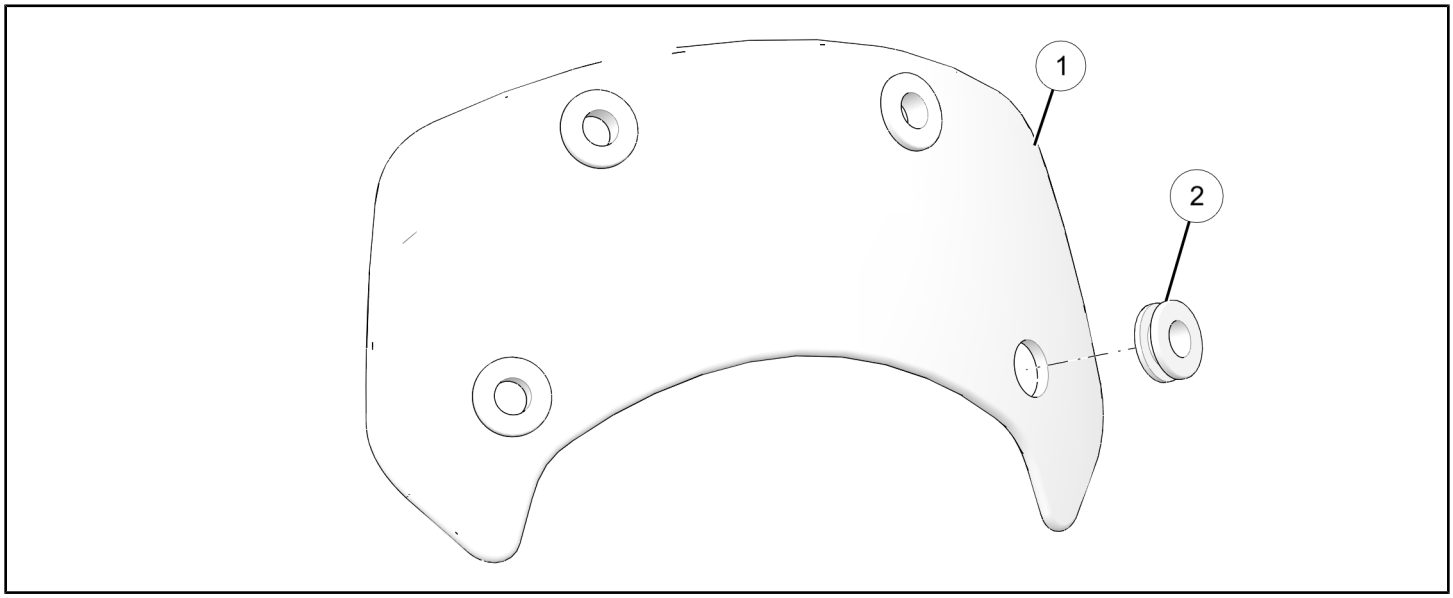

REF.	CANTIDAD	DESCRIPCIÓN DE LA PIEZA	N/P DISPONIBLE POR SEPARADO
1	1	Parabrisas pequeño	n/d
2	4	Arandela de goma parabrisas	5416860
	1	Instrucciones	9929479

PARABRISAS MEDIANO SIN CUBIERTA DEL FARO DELANTERO, N/P 2883506

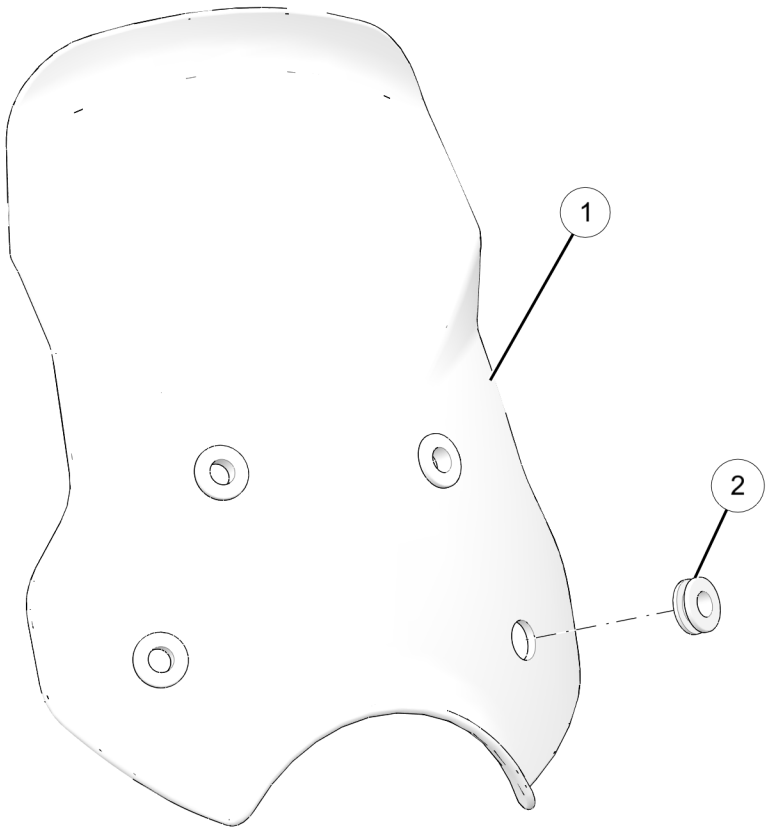

REF.	CANTIDAD	DESCRIPCIÓN DE LA PIEZA	N/P DISPONIBLE POR SEPARADO
1	1	Parabrisas mediano	n/d
2	4	Arandela de goma parabrisas	5416860
	1	Instrucciones	9929479

DEFLECTOR BAJO DE VIENTO SIN CUBIERTA DEL FARO DELANTERO, N/P 2883507

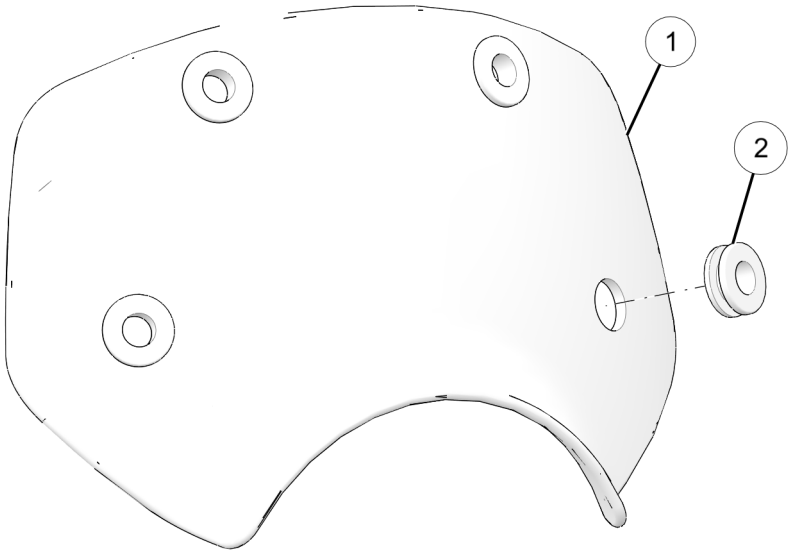

REF.	CANTIDAD	DESCRIPCIÓN DE LA PIEZA	N/P DISPONIBLE POR SEPARADO
1	1	Parabrisas pequeño, góndola	n/d
2	4	Arandela de goma parabrisas	5416860
	1	Instrucciones	9929479

PARABRISAS MEDIANO CON CUBIERTA DEL FARO DELANTERO, N/P 2884009

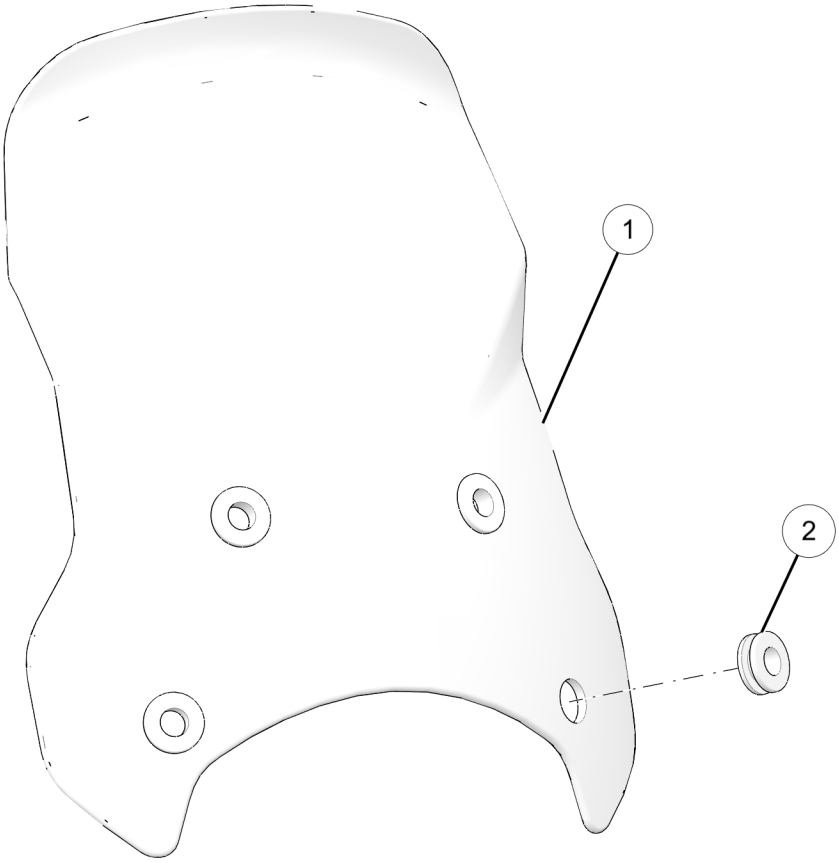

REF.	CANTIDAD	DESCRIPCIÓN DE LA PIEZA	N/P DISPONIBLE POR SEPARADO
1	1	Parabrisas mediano, góndola	n/d
2	4	Arandela de goma parabrisas	5416860
	1	Instrucciones	9929479

KIT DEL SOPORTE DE PARABRISAS, N/P 2884011

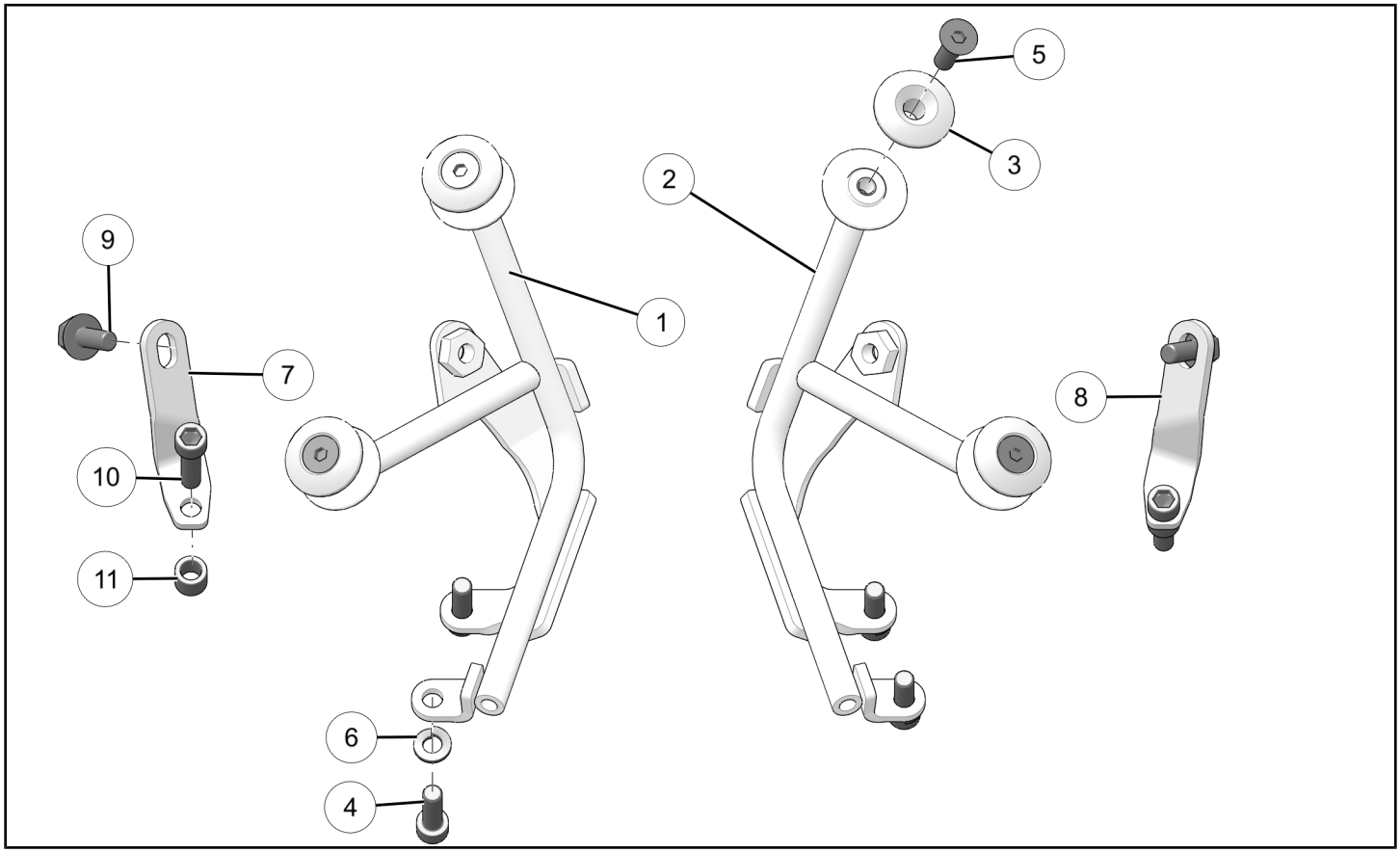

REF.	CANTIDAD	DESCRIPCIÓN DE LA PIEZA	N/P DISPONIBLE POR SEPARADO
1	1	Soporte del parabrisas, soldado, FTR™, lado derecho	n/d
2	1	Soporte del parabrisas, soldado, FTR™, lado izquierdo	n/d
3	4	Tapa del parabrisas	5143218
4	4	Tornillo, cabeza hueca, M6 x 1,0 x 20	7517305
5	4	Tornillo, cabeza plana, M6 x 1,0 x 20	7521054
6	4	Arandela de seguridad, 6 mm	7552616
7	1	Pieza de soporte del parabrisas, mediana, lado izquierdo	5268491
8	1	Pieza de soporte del parabrisas, mediana, lado derecho	5268492
9	2	Tornillo, brida hexagonal, M6 x 1,0 x 14	7520143
10	2	Tornillo, cabeza hueca, M6 x 1,0 x 20	7517638

REF.	CANTIDAD	DESCRIPCIÓN DE LA PIEZA	N/P DISPONIBLE POR SEPARADO
11	2	Espaciador, parabrisas	5143095
	1	Instrucciones	9929479

HERRAMIENTAS REQUERIDAS

- Gafas de seguridad
- Juego de llaves hexagonales, métrico
- Juego de casquillos, broca hexagonal, métrico
- Juego de casquillos, métrico
- Llave dinamométrica

IMPORTANTE

Su kit de accesorios se ha diseñado exclusivamente para su vehículo. Antes de empezar, lea las instrucciones de instalación en su totalidad. La instalación es más fácil si el vehículo está limpio y libre de residuos. Para su seguridad y para asegurar una instalación satisfactoria, realice todos los pasos de instalación correctamente en la secuencia que se muestra.

INSTRUCCIONES DE INSTALACIÓN

PREPARACIÓN DEL VEHÍCULO

GENERALIDADES

1. Gire la llave o el interruptor de encendido a la posición de APAGADO y extraiga la llave.
2. Antes de la instalación, asegúrese de que la motocicleta esté estacionada en una superficie plana, que el soporte lateral esté completamente extendido y que el vehículo esté estable.

DESMONTAJE DE LA CUBIERTA DEL FARO DELANTERO (SI CORRESPONDE)

1. Extraiga y guarde los cuatro tornillos Ⓐ y las cuatro arandelas Ⓑ de la cubierta del faro delantero.

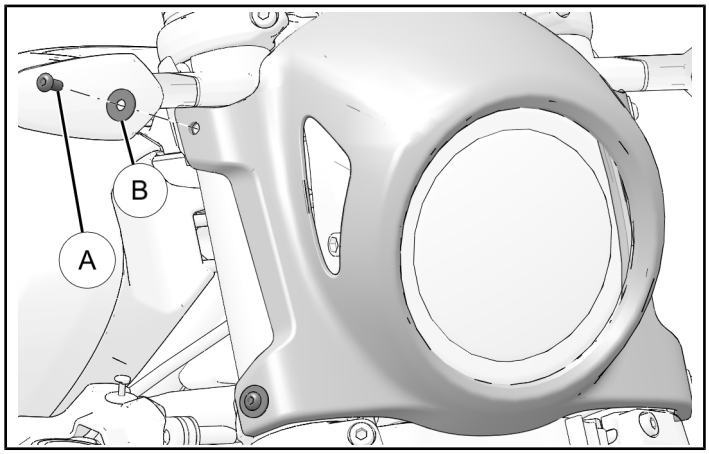

2. Quite la cubierta del faro delantero y póngala a un lado para la reinstalación.

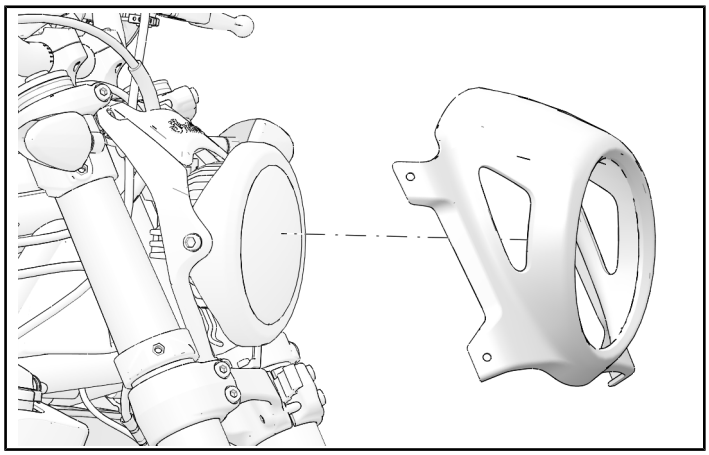

EXTRACCIÓN DEL FARO DELANTERO

1. Extraiga y guarde los dos tornillos Ⓐ de la parte superior de la pieza de soporte del faro delantero.

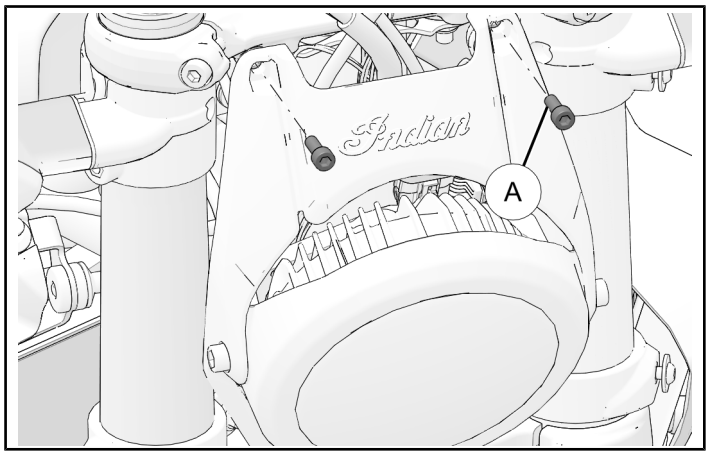

2. Extraiga y guarde los dos tornillos Ⓐ de la parte inferior de la pieza de soporte del faro delantero.

CONSEJO
Gire el manillar de tope a tope para acceder a los dos tornillos Ⓐ desde la parte trasera.

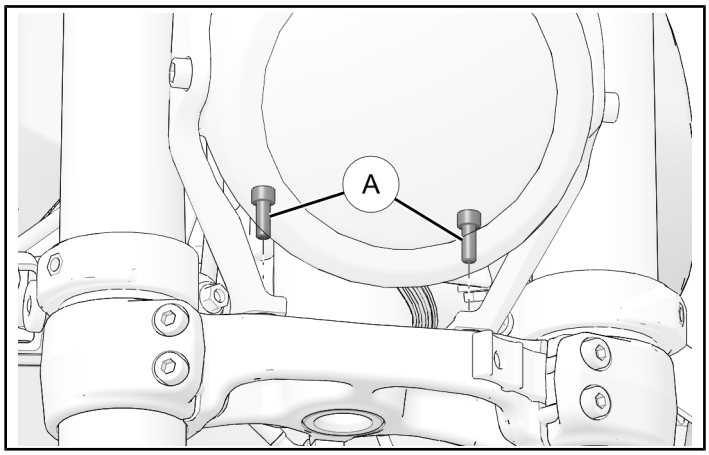

3. Con el conjunto del faro delantero desmontado, incline el conjunto hacia delante y deslice la conexión del control electrónico del acelerador (ETC) de la presilla del pasador de presión. No es necesario desconectar los arneses.

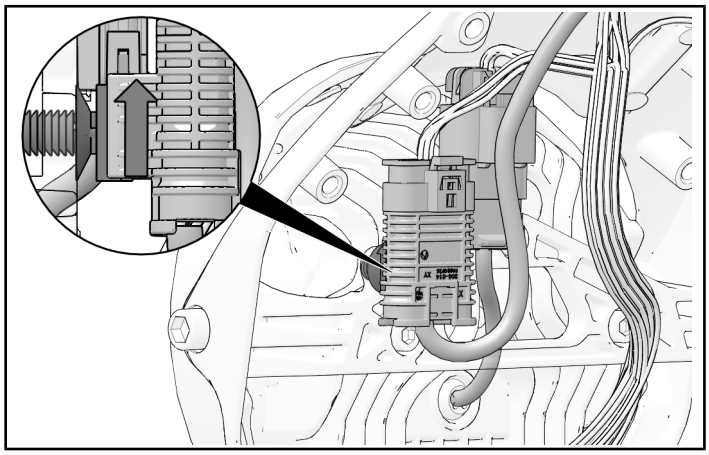

4. Desconecte el faro delantero del arnés del chasis. El conector del faro delantero permanecerá instalado en la presilla del pasador de presión.

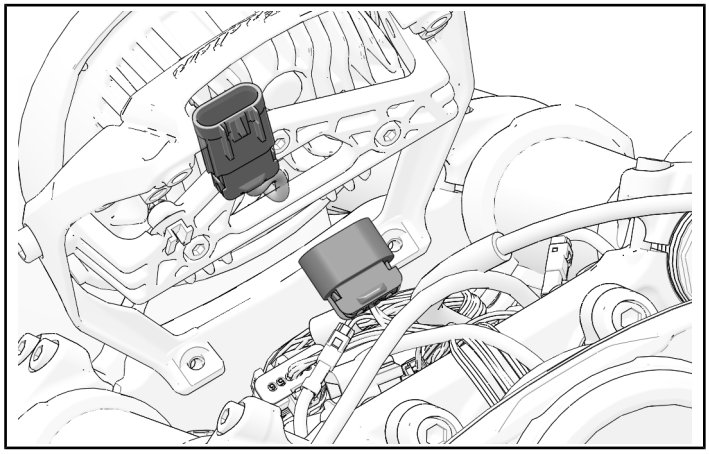

5. Ponga el conjunto del faro delantero a un lado, con cuidado, sobre una superficie suave para no rayar las superficies con acabado.

INSTALACIÓN DE ACCESORIOS

INSTALACIÓN DEL KIT DEL SOPORTE DEL PARABRISAS N/P 2884011

NOTA
Todos los modelos Indian Motorcycle® FTR™ 1200 necesitan tener instalado el *kit del soporte del parabrisas* N/P 2884011 antes de la instalación del parabrisas.

1. Proteja la parte delantera del conjunto del faro delantero con un tejido u otra superficie suave antes de colocarlo boca abajo.
2. Sin apretar, instale las piezas de soporte ⑦ ⑧ en los soportes del parabrisas con los fijadores de las piezas de soporte ⑨.

No apriete los fijadores en este momento.

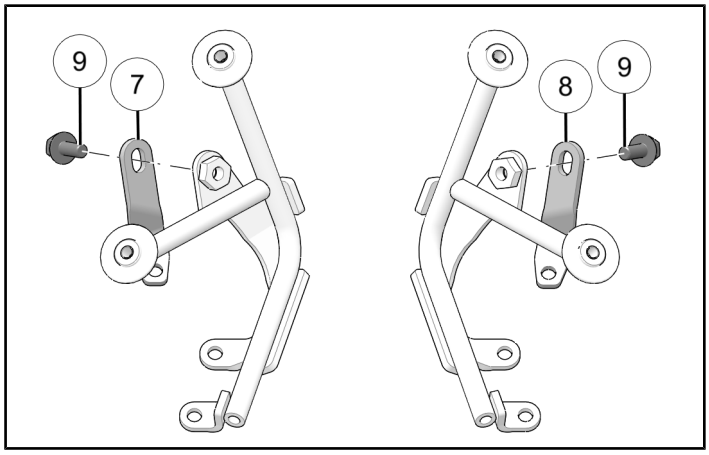

3. Deslice el conjunto del soporte del parabrisas sobre la pieza de soporte del faro delantero y coloque un espaciador ⑪ entre la pieza de soporte del parabrisas y la pieza de soporte del faro delantero en cada orificio superior de montaje.

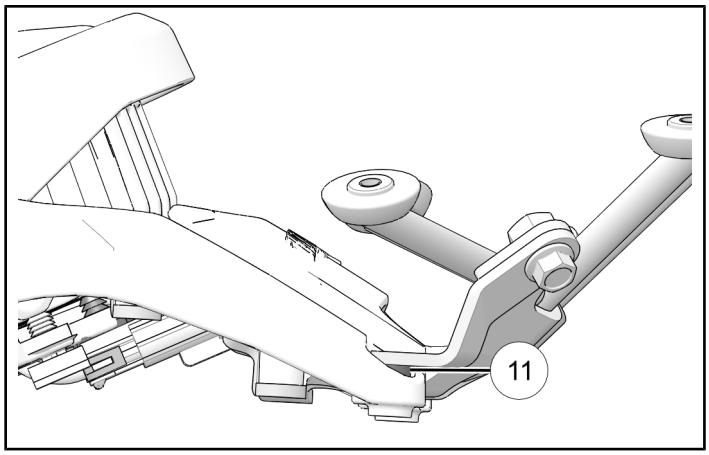

4. Coloque el soporte del lado derecho ① y el soporte del lado izquierdo ② en la parte trasera de la pieza de soporte del faro delantero con cuatro tornillos ④ y cuatro arandelas ⑥.

PAR DE TORSIÓN
Cuatro tornillos ④: **11 N·m**

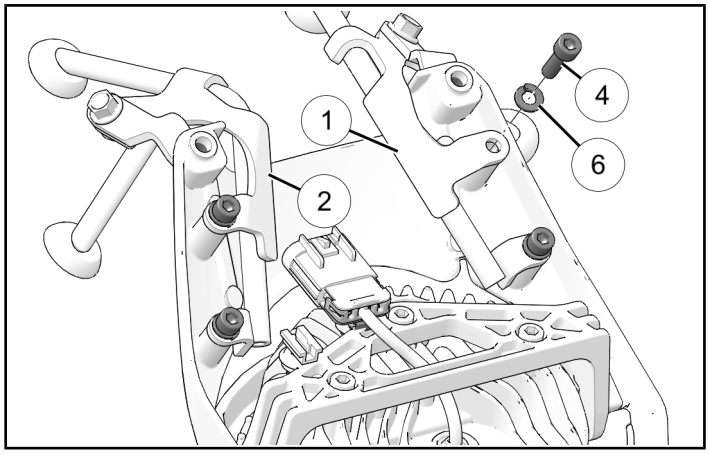

5. Vuelva a acoplar el conector del faro delantero al conector del arnés del chasis. Vuelva a montar la conexión del control electrónico del acelerador (ETC) en la presilla del pasador de presión que está en la parte trasera del soporte del faro delantero.

6. Vuelva a instalar la parte inferior del conjunto del faro delantero con dos tornillos Ⓐ.

CONSEJO
Gire el manillar de tope a tope para acceder a los dos tornillos Ⓐ desde la parte trasera.

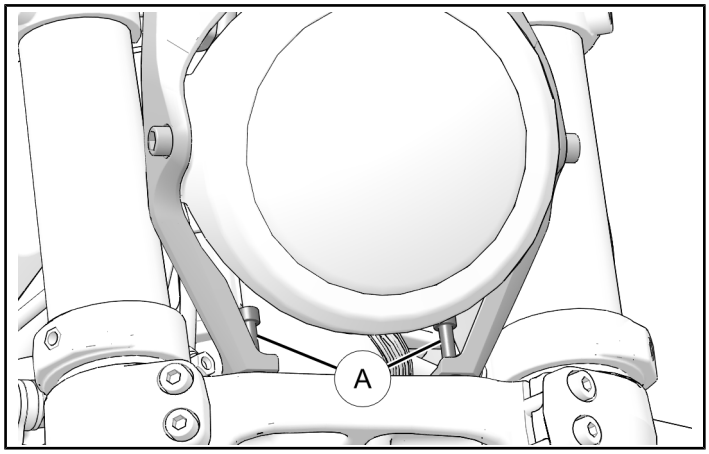

7. Asegúrese de que los dos tornillos ⑩ pasen a través de los espaciadores y vuelva a instalar la pieza de soporte del faro delantero. Durante este paso, apriete los dos fijadores de la pieza de soporte ⑨.

PAR DE TORSIÓN
Dos tornillos ⑩: **9,5 N·m**

PAR DE TORSIÓN
Dos fijadores de la pieza de soporte ⑨: **11 N·m**

PAR DE TORSIÓN
Dos tornillos Ⓐ: **9,5 N·m**

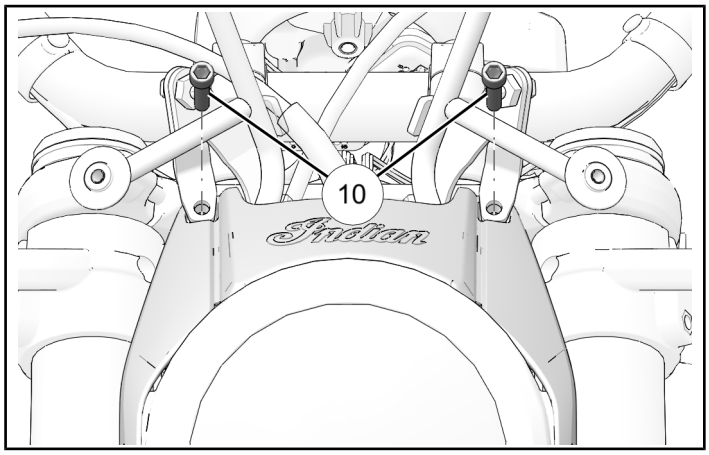

INSTALACIÓN DE LA CUBIERTA DEL FARO DELANTERO (SI CORRESPONDE)

1. Instale la cubierta del faro delantero en los soportes de los intermitentes y en los soportes de la cubierta del faro delantero con cuatro tornillos Ⓐ y cuatro arandelas Ⓑ.

PAR DE TORSIÓN
Cuatro tornillos Ⓐ: **2 N·m (18 lb-pulg.)**

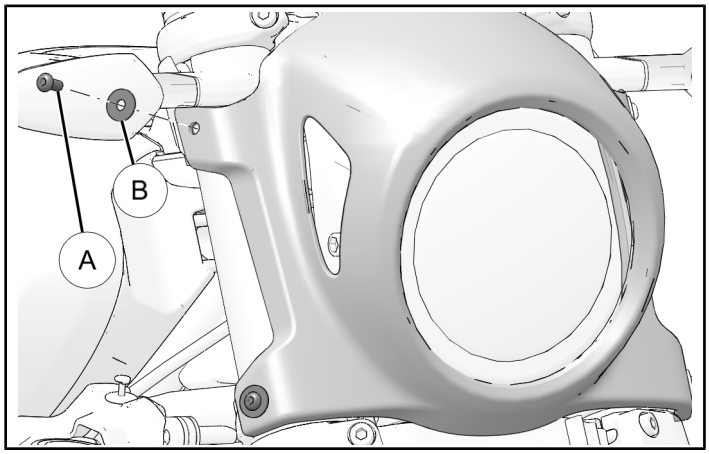

INSTALACIÓN DEL PARABRISAS/DEFLECTOR DE VIENTO

NOTA
• En esta sección se hace referencia a las piezas que se encuentran en el *kit del soporte del parabrisas* N/P 2884011. • Se muestra el *kit de deflector bajo de viento*, N/P 2884010; los demás son similares.

1. Alinee el deflector de viento ① con los brazos del soporte del parabrisas y, sin apretar, instálelo con los cuatro tornillos ⑤ y las cuatro tapas ③ que se incluyen en el *kit del soporte del parabrisas* N/P 2884011.

PAR DE TORSIÓN
Cuatro tornillos ⑤: **11 N·m**

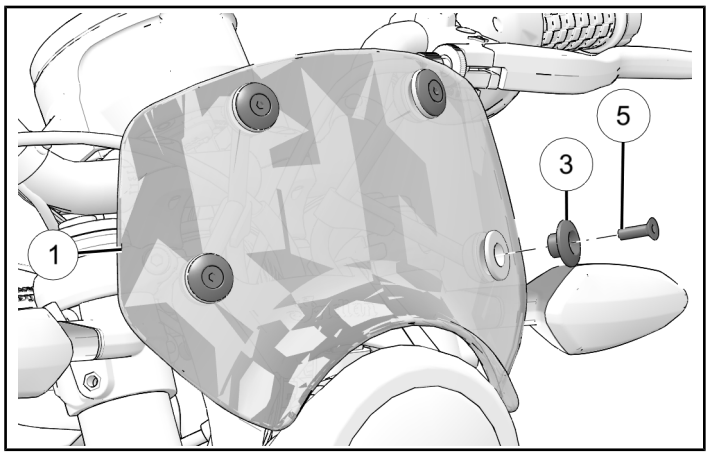

FORMULARIO DE SUGERENCIAS Y COMENTARIOS

Se ha creado un formulario de sugerencias y comentarios para que el instalador proporcione comentarios, preguntas o dudas sobre las instrucciones de instalación. El formulario puede verse en los dispositivos móviles escaneando el código QR o haciendo clic **AQUÍ** si se está visualizando en un ordenador.